Minerva

M571 jd

cover - renderka

Instrukcja obsługi

Przedmowa

Dziękujemy za zakup maszyny do szycia marki Minerva. Przed rozpoczęciem pracy należy uważnie przeczytać niniejszą instrukcję obsługi. Producent zastrzega sobie prawo do wprowadzania zmian w projekcie i wyposażeniu. Montaż, serwis oraz gwarancja nie są obowiązkiem dystrybutora a sklepu sprzedającego maszynę.

Zasady bezpieczeństwa

OSTROŻNIE - aby uniknąć porażenia prądem nie pozostawiaj włączonego urządzenia bez nadzoru. Zawsze wyłączaj zasilanie maszyny do szycia po pracy i przed czyszczeniem.

UWAGA - W celu zmniejszenia ryzyka poparzenia, pożaru, porażenia prądem lub obrażenia ciała:
- Napięcie sieciowe musi odpowiadać znamionowemu napięciu zasilania maszyny.
- Używaj maszyny do szycia wyłącznie zgodnie z jej przeznaczeniem opisanym w niniejszej instrukcji. Używaj tylko akcesoriów zalecanych przez producenta.
- Przed odłączeniem przewodu zasilającego zawsze najpierw należy wyłączyć maszynę przy pomocy przełącznika w maszynie.
- Wyłącz maszynę do szycia podczas wykonywania jakichkolwiek regulacji w obszarze igły, takich jak zakładanie igły, wymiana igły, wymiana bębenka, zmiana stopki itp.
- Zawsze odłączaj maszynę do szycia od gniazdka elektrycznego podczas zdejmowania osłony, smarowania lub innych działań serwisowych określonych w instrukcji obsługi. W przypadku konieczności dokonania napraw bądź regulacji skontaktuj się ze sprzedawcą.
- Aby odłączyć przewód zasilający, chwyć za wtyczkę, nie za kabel.
- Nie umieszczaj na regulatorze nożnym jakichkolwiek przedmiotów.
- Podczas szycia na maszynie zalecamy stosowanie okularów ochronnych.
- Nie używaj wygiętych lub starych i zużytych igieł.
- Trzymaj palce z dala od wszystkich ruchomych części. Przy obsłudze igły wymagana jest szczególna ostrożność. W trakcie szycia nie można ciągać materiału, ponieważ może to spowodować wygięcie i złamanie igły.
- Nigdy nie używaj maszyny do szycia, jeśli ma uszkodzony przewód lub wtyczkę, nie działa prawidłowo, została przewrócona, uszkodzona lub wpadła do wody. W takich przypadkach skontaktuj się ze sprzedawcą w celu przeprowadzenia kontroli, naprawy oraz regulacji elektrycznej i mechanicznej.
- Nie używaj maszyny na zewnątrz.
- Nie należy używać maszyny w miejscach, w których są używane produkty w aerozolu (łatwopalne) lub w pobliżu zbiorników z tlenem.
- Maszyna ta jest urządzeniem przeznaczonym jedynie dla wykwalifikowanych osób dorosłych. Nie pozwalaj dzieciom bawić się z maszyną. Jeśli w pobliżu znajdują się dzieci nigdy nie pozostawiaj maszyny do szycia bez nadzoru.
- Nie wystawiaj urządzenia na bezpośrednie działanie promieni słonecznych i nie przechowuj jej w miejscach o wysokiej temperaturze i wilgotności.
- Nie dotykaj kabla mokrymi rękoma ani innymi częściami garderoby zawierającymi wilgoć.
- Maszynę należy instalować tylko na płaskiej i stabilnej powierzchni.
- Przed włączeniem maszyny należy sprawdzić, czy są zamknięte wszelkie pokrywy.
- Przed wymianą żarówki należy zaczekać, aż ostygnie.
- Nigdy nie demontuj maszyny i nie dokonuj żadnych zmian w urządzeniu samodzielnie.
- Gdy podczas dokonywania czynności konserwacyjnych, smar lub olej dostanie się do oczu, skóry lub zostanie połknięty, należy natychmiast dokładnie przemyć wodą miejsca kontaktu i skontaktować się z lekarzem
- Regularnie usuwaj pozostałe resztki nici i materiałów z transportera oraz chwytacza poprzez ich zasysanie.
- Zawsze odłączaj maszynę do szycia od gniazdka elektrycznego podczas smarowania lub jakichkolwiek działań serwisowych.
- W przypadku jakichkolwiek problemów w obsłudze skontaktuj się niezwłocznie ze sprzedawcą.

“Zgodnie z przepisami Ustawy z dnia 29 lipca 2005r. o ZSEiE zabronione jest umieszczanie maszyny łącznie z innymi odpadami zużytego sprzętu oznakowanego symbolem przekreślonego kosza. Użytkownik, chcąc pozbyć się sprzętu elektronicznego lub elektrycznego, jest obowiązany do oddania go do punktu zbierania zużytego sprzętu. Powyższe obowiązki ustawowe zostały wprowadzone w celu ograniczenia ilości odpadów powstałych ze zużytego sprzętu elektrycznego i elektronicznego oraz zapewnienia odpowiedniego poziomu zbierania, odzysku i recyklingu. W sprzęcie nie znajdują się składniki niebezpieczne, które mają szczególnie negatywny wpływ na środowisko i zdrowie ludzi.”

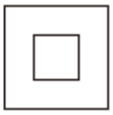

Nie można wyrzucać razem z odpadami domowymi. Pozbywaj się maszyny do szycia zgodnie z obowiązującymi przepisami.

Przegląd maszyny

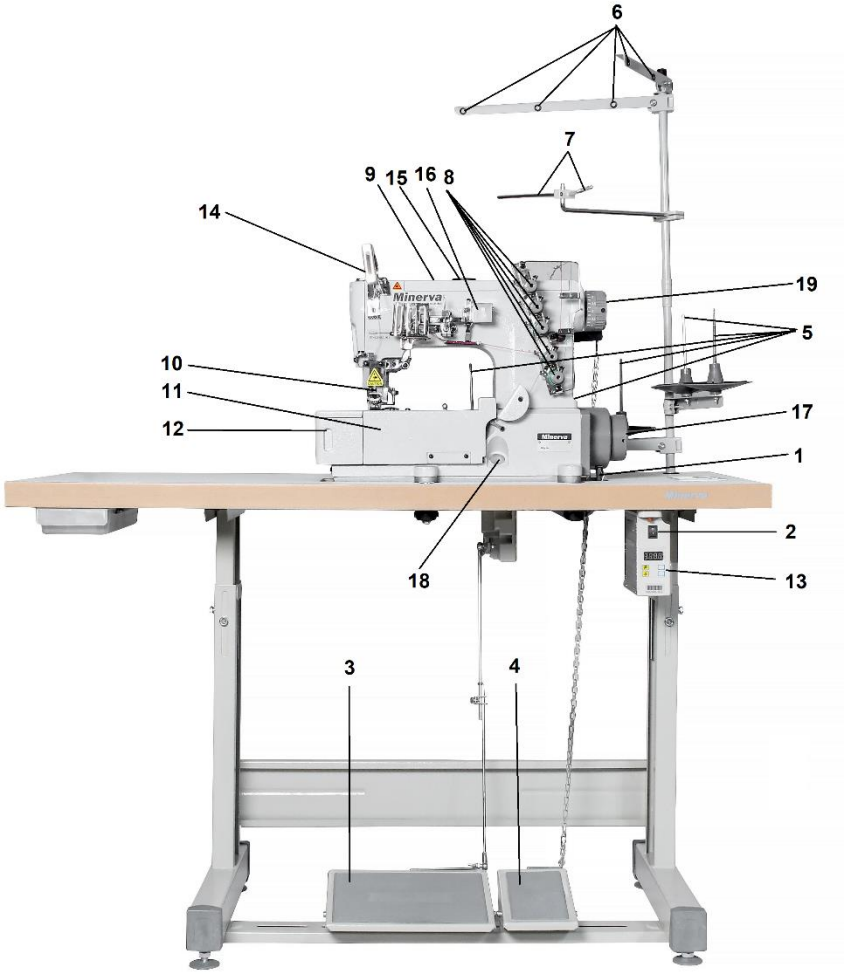

1. Przewód zasilający (z tyłu obudowy)
2. Wyłącznik zasilania
3. Nożny regulator obrotów
4. Podnośnik stopki
5. Uchwyty szpuli
6. Górny prowadniki nici
7. Dolny prowadnik nici
8. Naprężacze nici
9. Okienko rewizyjne smarowania
10. Stopka oraz igielnica
11. Osłona chwytacza
12. Osłona boczna mechanizmu ustawiania transportu różnicowego oraz drugiego zasobnika oleju silikonowego
13. Panel sterowania
14. Regulacja docisku stopki
15. Korek wlewu oleju maszynowego
16. Zbiornik oleju silikonowego dla nici
17. Ręczne koło zamachowe
18. Okienko kontroli poziomu oleju
19. Regulacja długości ściegu

Smarowanie

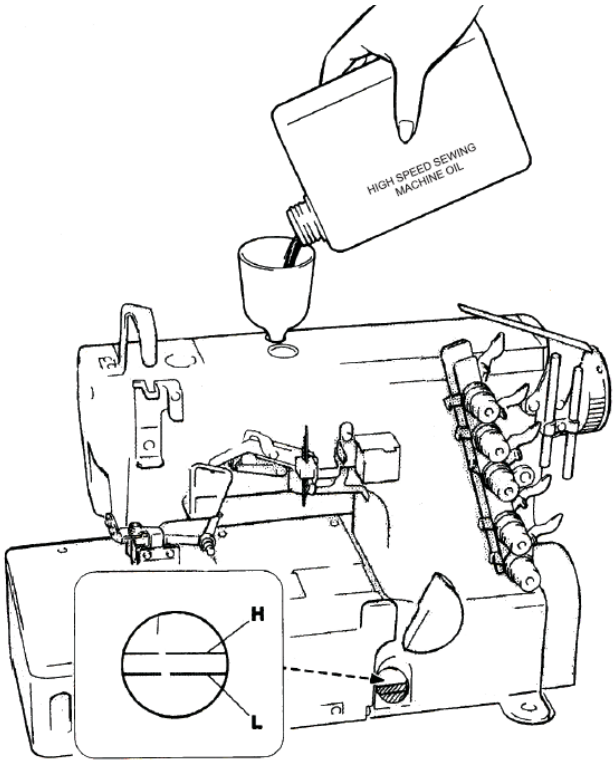

Obowiązkiem sprzedającego jest dostarczyć maszynę kompletną, wyregulowaną oraz gotową do szycia.

Obowiązkiem użytkownika jest kontrola stanu oleju, jakości pracy maszyny oraz zgłaszanie konieczności wszelkich regulacji, konserwacji i napraw.

Użytkownik w szczególności powinien zwrócić uwagę, aby poziom oleju w maszynie mieścił się w granicach pomiędzy H (A) a L (B). Oznaczenie to jest widoczne w okienku kontrolnym (18). W przypadku zbyt niskiego poziomu oleju należy go niezwłocznie uzupełnić poprzez jego dolanie przez otwór w górnej części obudowy znajdujący się pod czarnym gumowym korkiem po prawej stronie rewizyjnego okienka smarowania. Do maszyny należy stosować jedynie olej maszynowy specjalnie przeznaczony do tego typu urządzeń i regularnie go wymieniać, co najmniej raz na kwartał.

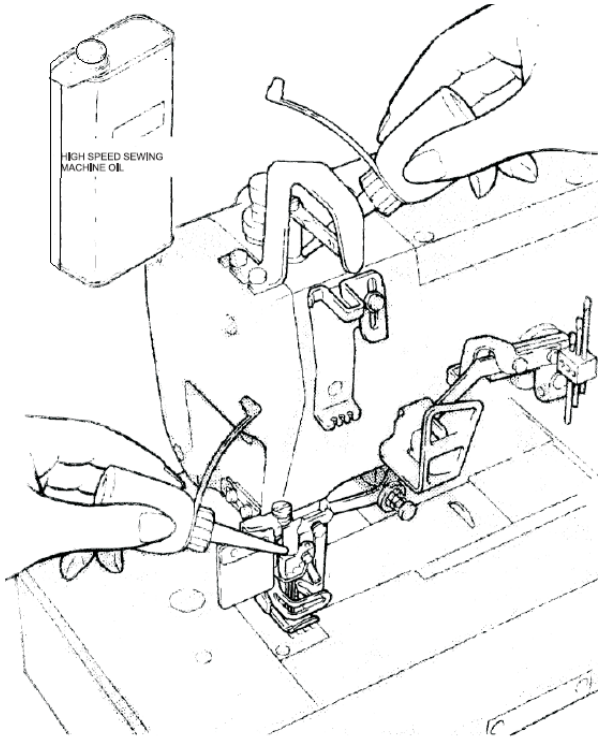

Przed pierwszym użyciem oraz regularnie co pewien czas należy nanosić ręcznie 2-3 krople oleju maszynowego na trzpień podciągacza oraz igielnicę.

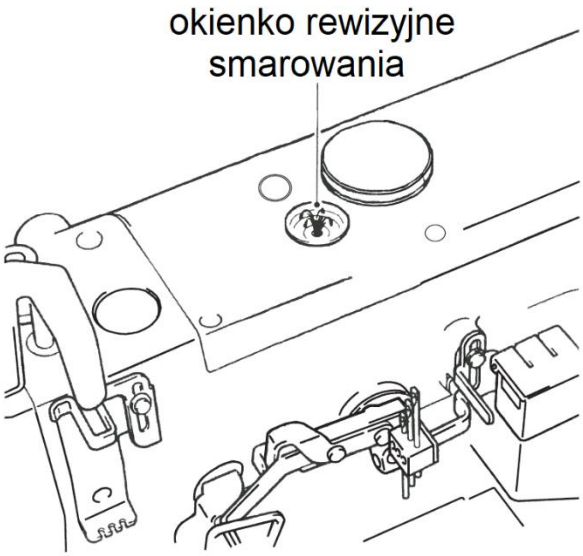

Podczas szycia należy zwrócić uwagę czy smarowanie przebiega bez przeszkód. Widać to dobrze w okienku rewizyjnym smarowania. Jeśli podczas szycia olej przepływa przez okienko to maszyna działa prawidłowo, jeśli nie to zakończ szycie i skontaktuj się ze sprzedawcą.

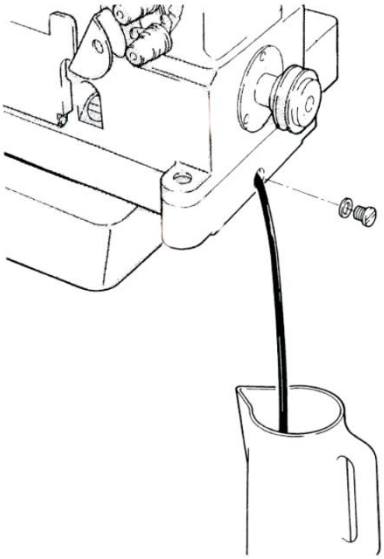

Należy pamiętać, aby regularnie wymieniać olej w maszynie. Zazwyczaj wymianę oleju zaleca się raz na kwartał. Wymianę oleju należy zlecić wykwalifikowanemu serwisowi.

Wylanie oleju z maszyny wykonuje się poprzez odkręcenia korka spustowego jak na rysunku obok.

Przy każdej wymianie oleju zaleca się również wymianę filtra oleju.

Aby ponownie napełnić maszynę olejem:

- zakręć w/w korek spustowy,

- zdejmij korek wlewu oleju znajdujący się po prawej stronie okienka rewizyjnego smarowania

- wlej świeży olej w takiej ilości, aby jego poziom w okienku kontrolnym był pomiędzy H a L

- ponownie zamontuj korek wlewu oleju.

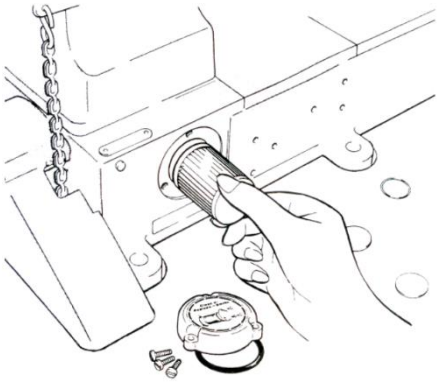

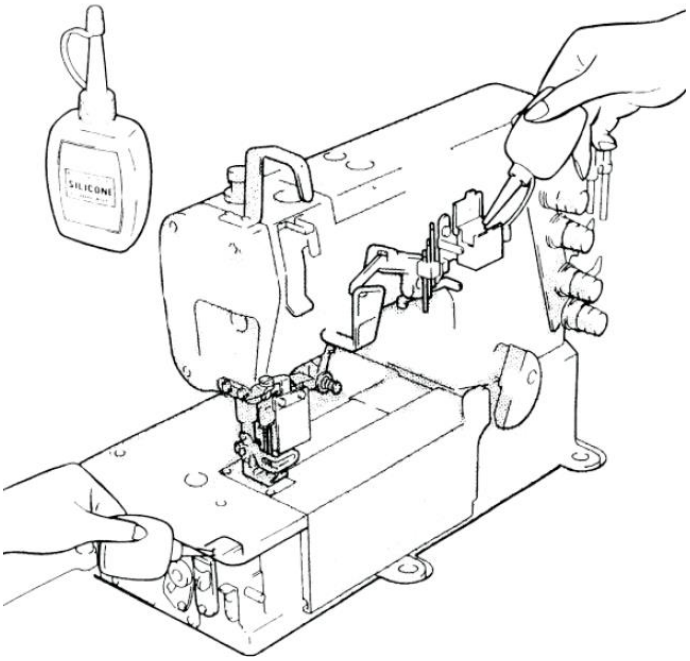

Aby zapewnić właściwe prowadzenie nici przez wszystkie mechanizmy oraz poprawić jakość szycia należy regularnie uzupełniać zasobniki olejem silikonowym jak pokazano na rysunku obok.

Regulacja docisku stopki

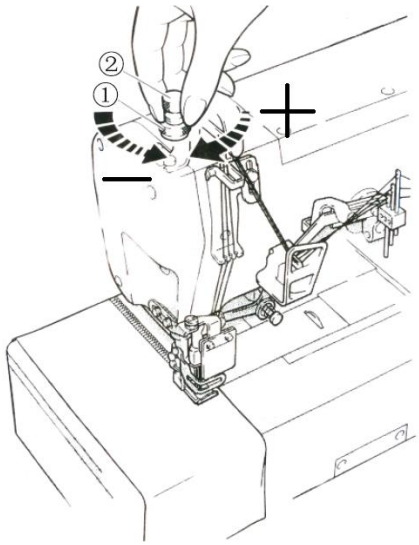

Aby dostosować siłę docisku stopki do szytego materiału należy obrócić pokrętło regulacyjne:

- zgodnie ze wskazówkami zegara, aby zwiększyć siłę docisku

- przeciwnie do ruchu wskazówek zegara, aby zmniejszyć siłę docisku

Transport różnicowy (dyferencjalny)

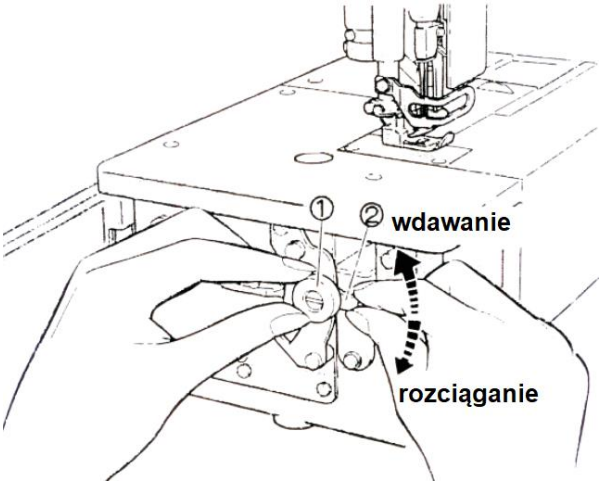

Poluzuj nakrętkę 1 i ustaw dźwignię 2 odpowiednio w dół lub w górę, aby uzyskać oczekiwaną różnicę w transporcie. Po wyregulowaniu zablokuj dźwignię poprzez dokręcenie nakrętki.

Nawlekanie

Po założeniu nowych nici na uchwyty a następnie ich poprowadzeniu najpierw przez górne prowadniki a następnie przez dolne na stojaku wykonaj nawlekanie maszyny odpowiednio do ilości używanych nici i wymaganego ściegu.

5 nici

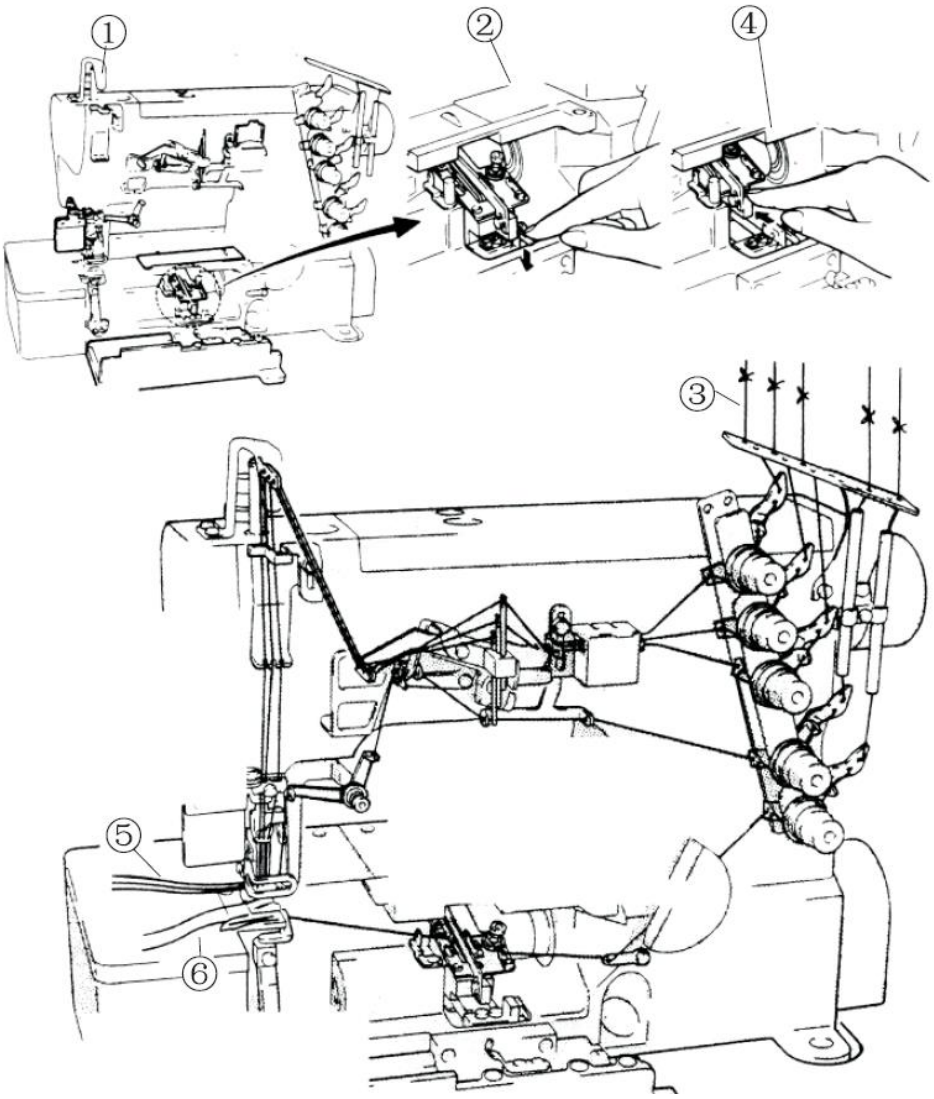

1. Otwórz osłonę chwytaczy oraz uchyl osłonę igieł

2. Wysuń podciągacz nici chwytacza

3. Zawiąż płaskim węzłem końce dotychczasowych nici z nowymi

4. Po przewleczeniu nici wsuń mechanizm podciągacza nici chwytacza

5. Po przeciągnięciu nici przez maszynę utnij węzły przed igłami i nawlecz ręcznie igły **(WĘZŁÓW NIE WOLNO PRZECIĄGAĆ PRZEZ UCHA IGIELNE)**

6. Po przeciągnięciu węzłów przez chwytacze utnij stare nici wraz z węzłami

Po nawleczeniu jak wyżej upewnij się czy maszyna jest poprawnie nawleczony zgodnie z poniższym diagramem. Jeśli nie lub masz wątpliwości nawlecz ją ponownie ręcznie jak pokazano na rysunku powyżej

Nawlekanie – 2 lub 3 nici

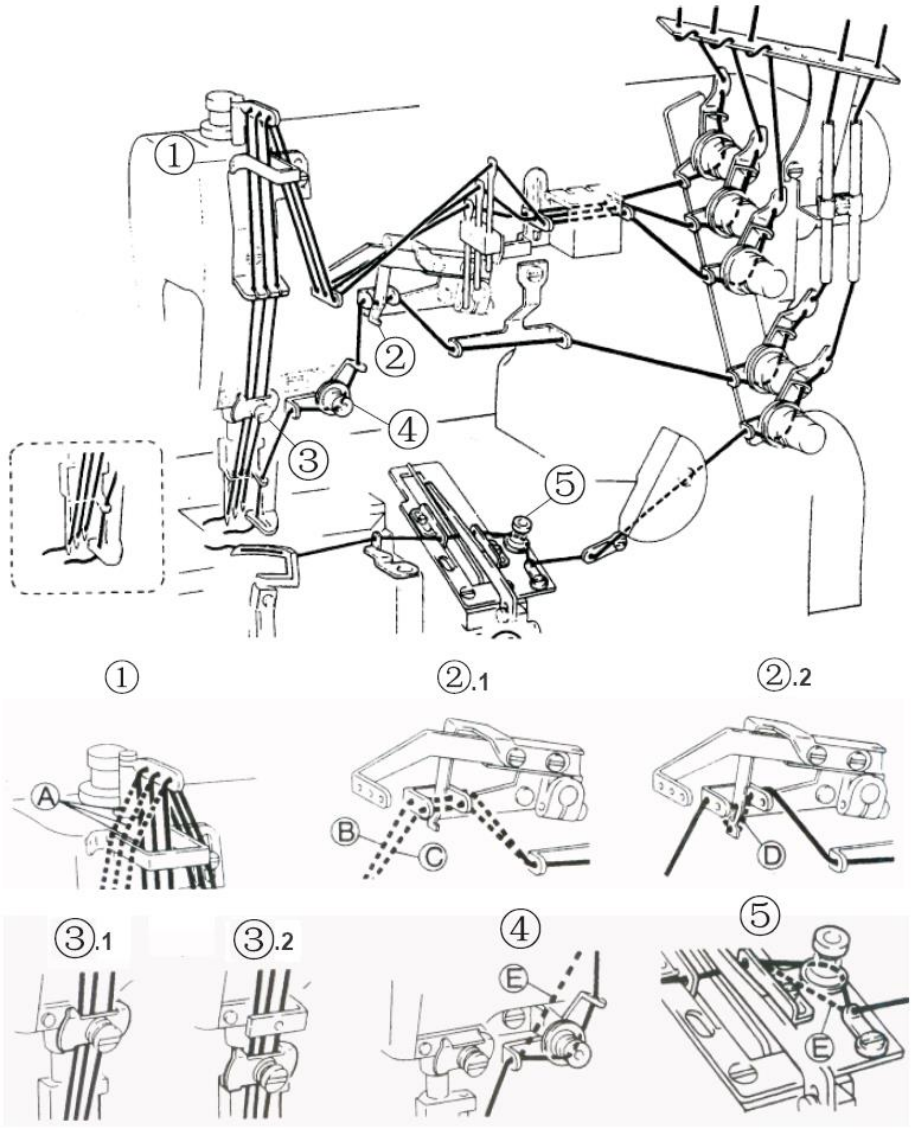

Wykonaj nawlekanie zgodnie z rysunkiem obok. W szczególnych przypadkach zwróć uwagę:

1. Standardowe nici prowadź, jak pokazano linią ciągłą, nici rozciągliwe po przejściu przez prowadnik poprowadź, jak pokazano linią przerywaną.

2.1 Jeśli nić przeplatacza jest zbyt luźna, nawlecz ją jak B, jeśli nadal jest zbyt luźna nawlecz ją jak C.

2.2 Jeśli nić przeplatacza jest zbyt naprężona, nawlecz jak D

3.1 Nawlecz tak dla bardziej rozciągliwych nici

3.2 Nawlecz tak dla mniej rozciągliwych nici

4. i 5. Dla standardowych nici nawlecz, jak pokazuje linia ciągła, dla nici rozciągliwych nawlecz jak według linii przerywanej

Po nawleczeniu jak wyżej upewnij się czy maszyna jest poprawnie nawleczony zgodnie z poniższym diagramem. Jeśli nie lub masz wątpliwości nawlecz ją ponownie ręcznie jak pokazano na rysunku powyżej

Nawlekanie – 4 nici

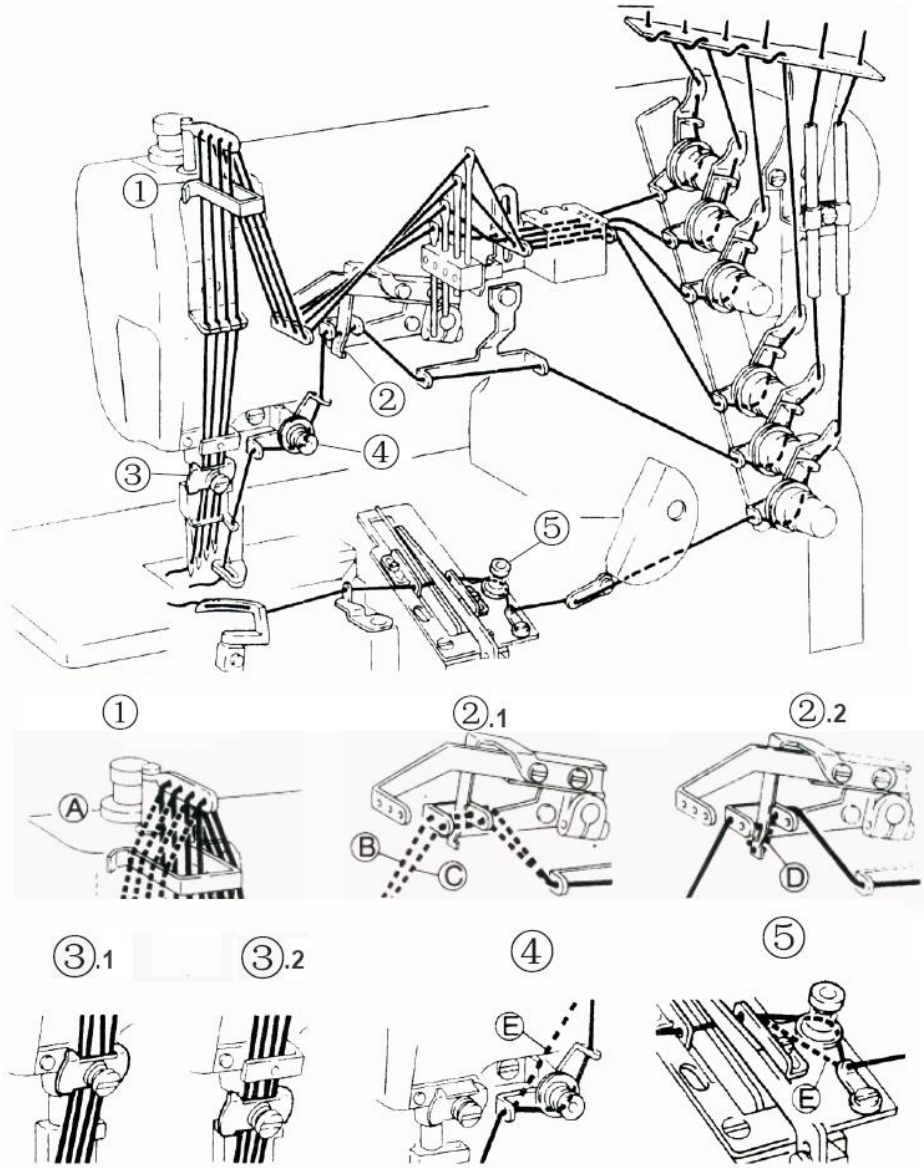

Wykonaj nawlekanie zgodnie z rysunkiem obok. W szczególnych przypadkach zwróć uwagę:

1. Standardowe nici prowadź, jak pokazano linią ciągłą, nici rozciągliwe po przejściu przez prowadnik poprowadź, jak pokazano linią przerywaną.

2.1 Jeśli nić przeplatacza jest zbyt luźna, nawlecz ją jak B, jeśli nadal jest zbyt luźna nawlecz ją jak C.

2.2 Jeśli nić przeplatacza jest zbyt naprężona, nawlecz jak D

3.1 Nawlecz tak dla bardziej rozciągliwych nici

3.2 Nawlecz tak dla mniej rozciągliwych nici

4. i 5. Dla standardowych nici nawlecz, jak pokazuje linia ciągła, dla nici rozciągliwych nawlecz jak według linii przerywanej

Po nawleczeniu jak wyżej upewnij się czy maszyna jest poprawnie nawleczony zgodnie z poniższym diagramem. Jeśli nie lub masz wątpliwości nawlecz ją ponownie ręcznie jak pokazano na rysunku powyżej

Regulacja długości ściegu

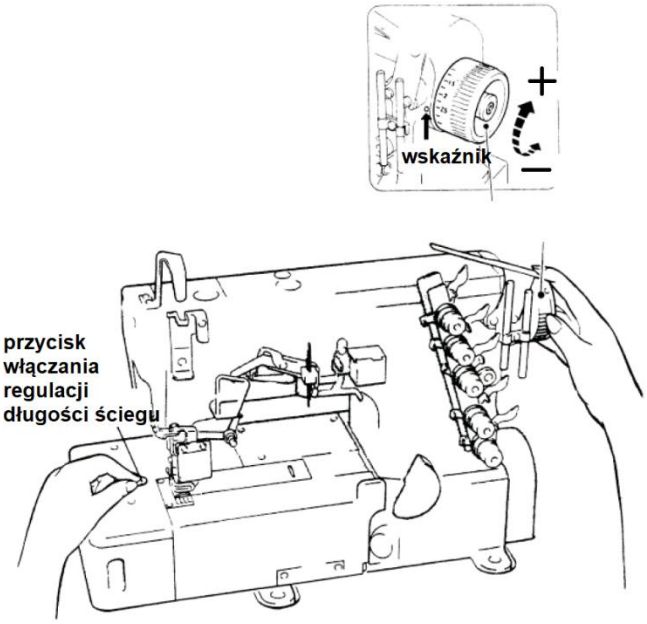

Trzymając wciśnięty przycisk zaznaczony na obrazku obracaj kołem zamachowym do momentu aż przycisk ten zapadnie w głąb. Następnie trzymając wciśnięty przycisk obracaj kołem zamachowym, aby ustawić oczekiwaną długość ściegu.

Regulacji długości ściegu należy dokonywać po wyregulowaniu transportu różnicowego.

Regulacja naprężenia nici

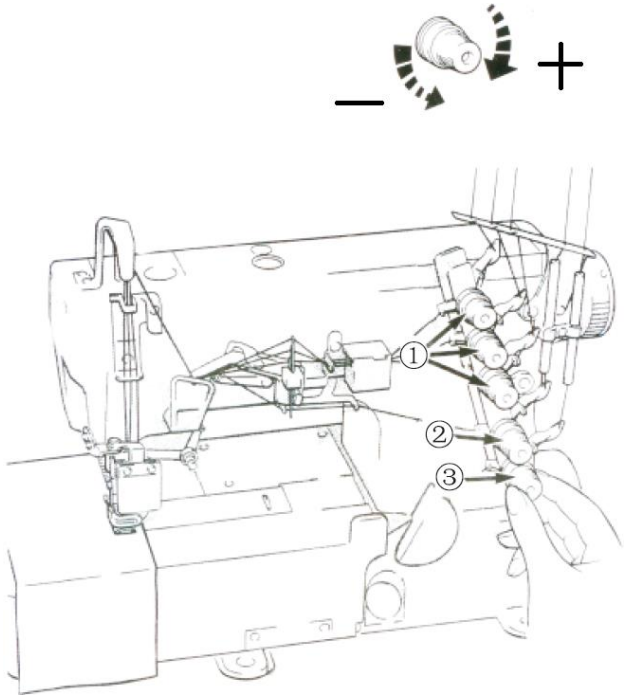

Naprężenie nici powinno być dostosowane do rodzaju i grubości szytego materiału, długości ściegu, itd. Nie ma uniwersalnych ustawień naprężenia pasujących do różnych ściegów i materiałów. Regulacji należy dokonać każdym pokrętłem w zależności od oczekiwanego efektu. Obrót w kierunku zgodnym z ruchem wskazówek zegara zwiększa naprężenie, w kierunku odwrotnym zmniejsza je.

1 – regulacja naprężenia nici igłowych
2 – regulacja naprężenia nici górnego przeplotu
3 – regulacja naprężenia nici dolnego chwytacza

Czyszczenie maszyny

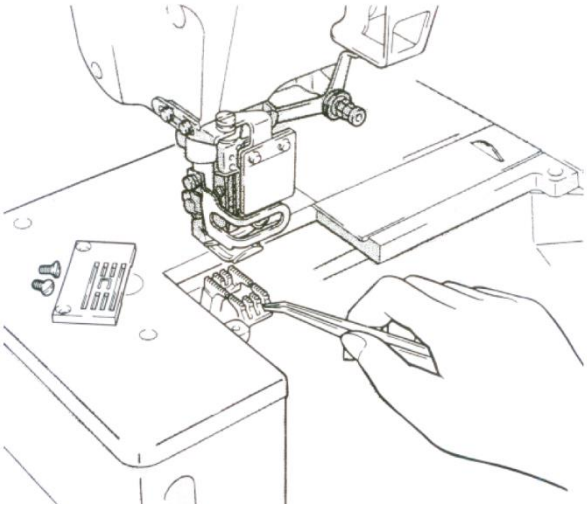

Na bieżąco kontroluj czystość maszyny. Pozostałe resztki oraz brud zawsze w pierwszej kolejności usuwaj poprzez ich odsysanie. Kontroluj czystość ząbków transportu (w razie potrzeby celem ich wyczyszczenia odkręć płytkę ściegową).

Aby oczyścić mechanizm chwytaczy uchyl klapkę a następnie odessij nagromadzone nieczystości.

Wymiana igieł

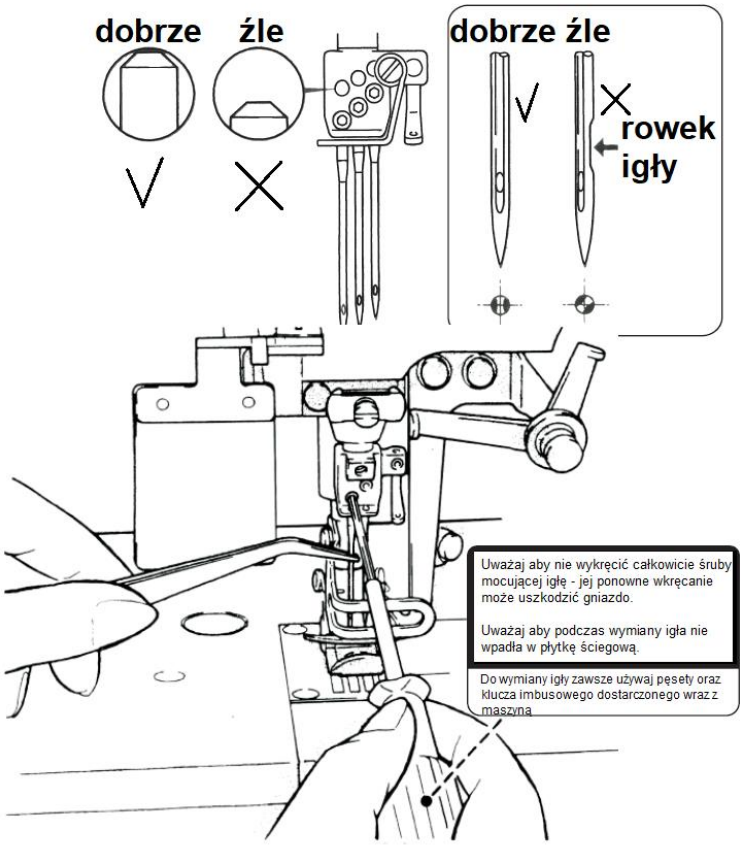

Aby wyjąć zamocowaną igłę należy chwycić za nią, poluzować śrubę mocującą za pomocą klucza imbusowego dostarczonego w zestawie z maszyną, a następnie wysunąć ją do dołu.

Aby zamocować igłę należy włożyć ją do oporu w gniazdo wycięciem skierowanym do tyłu a następnie dokręcić śrubę mocującą. Do czasu dokręcenia śruby mocującej trzymaj cały czas igłę dopchniętą do końca jej gniazda.

Należy pamiętać o regularnej wymianie igieł, średnio co 8 godzin ich ciągłej pracy

Panel sterowania

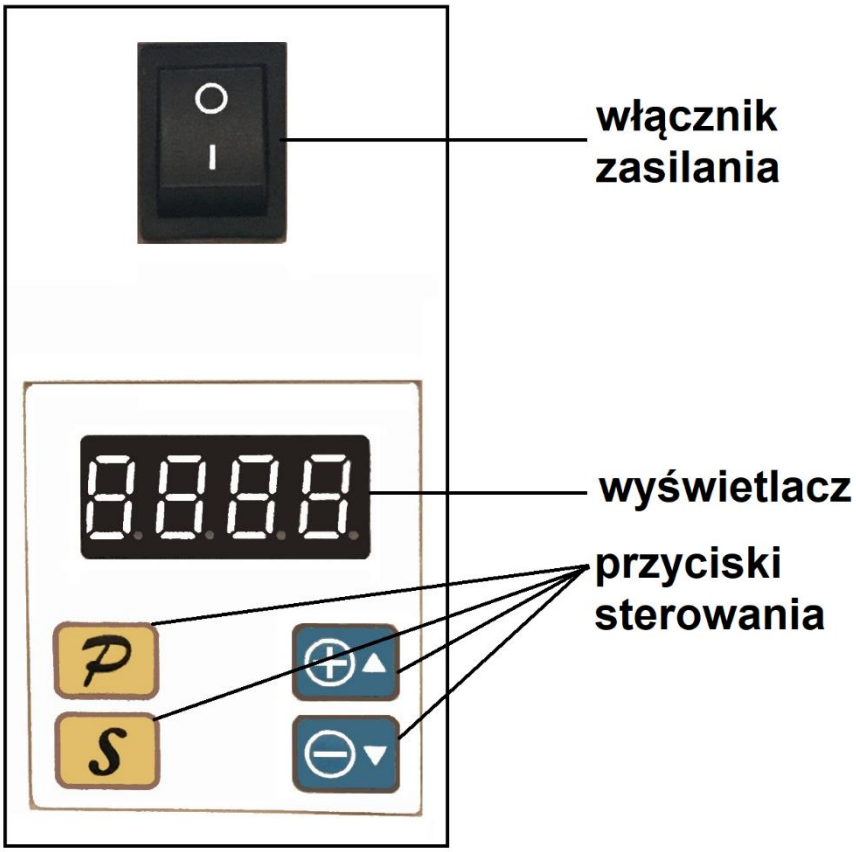

Włącznik zasilania:

0 – zasilanie wyłączone

I – zasilanie włączone

Działanie przycisków sterowania:

przycisk	nazwa	opis	wyświetlacz
	pozycjonowanie igły	1. Aby wejść w program naciśnij i przytrzymaj przycisk P przez minimum 1 sekundę. Po wejściu w program na wyświetlaczu zostanie wskazane aktualne ustawienie: - y-up - pozycjonowanie igły w górnej pozycji - y-dn - pozycjonowanie igły w dolnej pozycji 2. Naciśnij + aby ustawić pozycjonowanie igły w górnej pozycji (na wyświetlaczu zostanie wyświetlony symbol y-up) 3. Naciśnij - aby ustawić pozycjonowanie igły w dolnej pozycji (na wyświetlaczu zostanie wyświetlony symbol y-dn)	
	kierunek rotacji silnika	1. Aby wejść w program naciśnij i przytrzymaj przycisk S przez minimum 5 sekund. Po wejściu w program na wyświetlaczu zostanie wskazane aktualne ustawienie: - d-01 - rotacja zgodnie z ruchem wskazówek zegara - d-02 - rotacja przeciwnie do ruchu wskazówek zegara 2. Naciśnij - aby ustawić rotację silnika zgodnie ze wskazówkami zegara (na wyświetlaczu zostanie wyświetlony symbol d-01) 3. Naciśnij + aby ustawić rotację silnika przeciwnie do ruchu wskazówek zegara (na wyświetlaczu zostanie wyświetlony symbol d-02)	
	zwiększ	1. Naciśnięcie powoduje zwiększenie prędkości o +100 obr./min. (w zakresie 150-300 obrotów regulacja co 50 obr./min.) 2. Po wejściu w tryb w/w parametrów umożliwia jego wybór i regulację w górę	
	zmniejsz	1. Naciśnięcie powoduje zmniejszenie prędkości o -100 obr./min. (w zakresie 150-300 obrotów regulacja co 50 obr./min.) 2. Po wejściu w tryb w/w parametrów umożliwia jego wybór oraz regulację w dół	

Kody błędów:

kod	błąd	rozwiązanie
Er-1	Przeciążenie	1. Nastąpiło przeciążenie silnika. Wyłącz maszynę, wyjmij materiał spod stopki, sprawdź mechanizm chwytacza a następnie czy maszyna się nie blokuje podczas ręcznego poruszania kołem zamachowym. Jeśli maszyna pracuje bez problemu włącz ją ponownie. Jeśli błąd będzie wciąż wyświetlany skontaktuj się ze sprzedawcą. 2. Wystąpił skok napięcia w sieci zasilania. Należy wyłączyć maszynę i sprawdzić zasilanie sieciowe. Jeśli wszystko jest w porządku to uruchom maszynę ponownie. Jeśli błąd będzie wciąż wyświetlany skontaktuj się ze sprzedawcą.
Er-2	Zablokowanie silnika	Silnik został zablokowany. Możliwe przyczyny: - szyty materiał jest zbyt ciężki dla tego typu maszyny, przestań szyć ten materiał - w maszynie brakuje oleju lub jest nadmiernie przepracowany co grozi zatarciem maszyny - sprawdź poziom oleju lub wymień olej na nowy.
Er-3	Zbyt mała moc zasilania	W sieci zasilania wystąpił spadek napięcia lub natężenia prądu. Wyłącz maszynę i sprawdź zasilanie sieciowe. Po usunięciu problemu ponownie włącz maszynę.
Er-4	Błąd komunikacji sterownika	Wystąpił problem w komunikacji pomiędzy silnikiem a sterownikiem na skutek: - błędnie podłączonej wtyczki sterownika lub odkształceniu jednego z jej pinów - uszkodzenia przewodu wtyczki sterownika. Wyłącz maszynę i po chwili uruchom ponownie. Jeśli błąd będzie wciąż wyświetlany skontaktuj się ze sprzedawcą.
Er-5	Błąd pozycjonowania igły w górnej pozycji	Błąd odczytu danych z czujnika silnika na skutek: - błędnie podłączonej wtyczki silnika lub odkształceniu jednego z jej pinów - uszkodzenia przewodu wtyczki. Wyłącz maszynę i po chwili uruchom ponownie. Jeśli błąd będzie wciąż wyświetlany skontaktuj się ze sprzedawcą.
Er-6	Błąd pozycjonowania igły w dolnej pozycji	Błąd odczytu danych z czujnika silnika na skutek: - błędnie podłączonej wtyczki silnika lub odkształceniu jednego z jej pinów - uszkodzenia przewodu wtyczki. Wyłącz maszynę i po chwili uruchom ponownie. Jeśli błąd będzie wciąż wyświetlany skontaktuj się ze sprzedawcą.
Er-7	Błąd nożnego regulatora obrotów	Maszyna wykryła błąd w odczycie danych z czujnika nożnego regulatora obrotów. Sprawdź czy nożny regulator obrotów jest prawidłowo podłączony i ustawiony. Inną przyczyną może być nieprawidłowe podłączenie lub uszkodzenie czujnika regulatora nożnego wewnątrz maszyny. W takim przypadku skontaktuj się ze sprzedawcą.