brother

HAFCIARKA

# Instrukcja obsługi

Product Code (Kod produktu): 884-T13

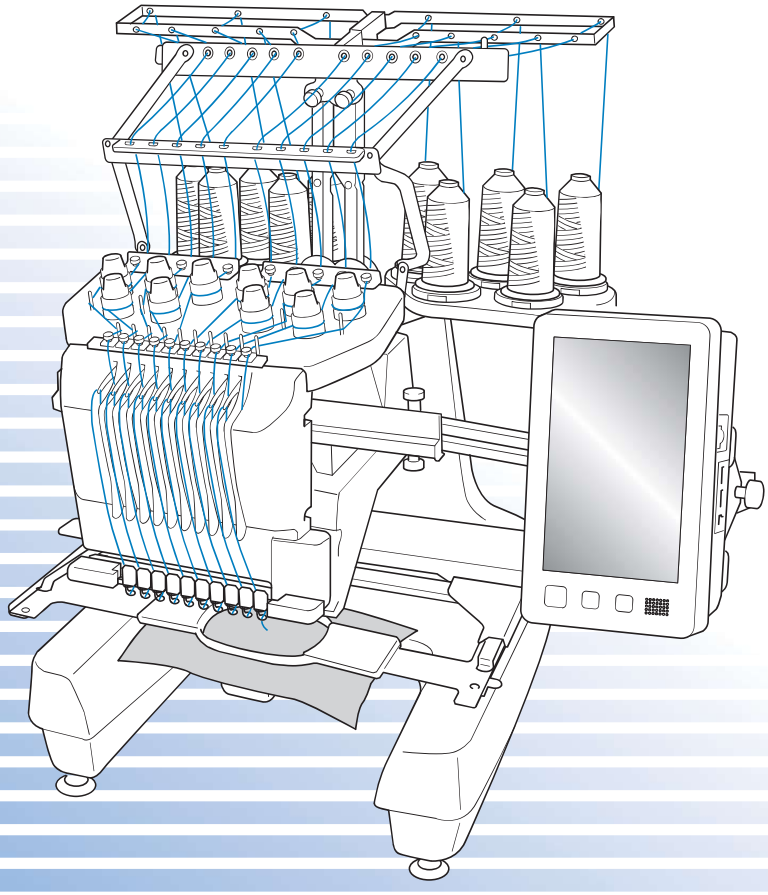

Przed przystąpieniem do używania maszyny zapoznaj się zniniejszym dokumentem.
Zalecamy zachowanie tego dokumentu na przyszłość iprzechowywanie go wdostępnym miejscu.

# Znaki handlowe

IBM jest zarejestrowanym znakiem handlowym lub znakiem handlowym organizacji International Business Machines Corporation.
Microsoft, Windows i Windows Vista są zarejestrowanymi znakami handlowymi lub znakami handlowymi organizacji Microsoft Corporation.

Każda firma, której oprogramowanie jest wymienione z nazwy w niniejszej instrukcji obsługi, posiada licencję na oprogramowanie, właściwą dla swoich programów.

Wszystkie inne marki i nazwy produktów wymienione w niniejszej instrukcji stanowią zastrzeżone znaki handlowe odpowiednich firm. Jednakże wyjaśnienia oznaczeń, takich jak ® i ™, nie są w jasny sposób opisane w tekście.

# Uwagi dotyczące licencjonowania Open Source

Niniejszy produkt zawiera oprogramowanie typu Open Source.
Aby zapoznać się z uwagami dotyczącymi licencjonowania Open Source, należy przejść do sekcji pobierania instrukcji na stronie głównej danego modelu, znajdującej się w witrynie Brother Solutions Center pod adresem „ http://support.brother.com ”.

# Wprowadzenie

Dziękujemy za zakup hafciarki. Przed przystąpieniem do użytkowania maszyny należy dokładnie zapoznać się z rozdziałem „WAŻNE INSTRUKCJE DOTYCZĄCE BEZPIECZEŃSTWA”, a następnie przeczytać informacje dotyczące prawidłowej obsługi i poszczególnych funkcji w niniejszym podręczniku.
Ponadto, po zapoznaniu się z treścią niniejszego podręcznika, należy umieścić go w łatwo dostępnym miejscu.

# WAŻNE INSTRUKCJE DOTYCZĄCE BEZPIECZEŃSTWA

**Należy zapoznać się z niniejszymi instrukcjami dotyczącymi bezpieczeństwa przed przystąpieniem do użytkowania maszyny.**

**⚠NIEBEZPIECZEŃSTWO** - Aby zmniejszyć ryzyko porażenia prądem elektrycznym:

**1** Zawsze należy odłączać hafciarkę z gniazda natychmiast po zakończeniu jej używania, na czas czyszczenia, podczas wykonywania wszelkich regulacji serwisowych opisanych w niniejszym podręczniku oraz w przypadku pozostawienia hafciarki bez kontroli.

**⚠OSTRZEŻENIE** - Aby zmniejszyć niebezpieczeństwo oparzeń, pożaru, porażenia prądem i obrażeń ludzi:

**2** Podczas smarowania hafciarki, a także podczas przeprowadzania wszelkich wymienionych w instrukcji czynności konserwacyjnych, należy zawsze odłączać hafciarkę od źródła zasilania.

- Aby odłączyć hafciarkę, należy przełączyć włącznik zasilania do położenia „O”, a następnie przytrzymać wtyczkę i wyciągnąć ją z gniazda. Nie należy ciągnąć za przewód.
- Hafciarkę należy podłączać bezpośrednio do gniazda elektrycznego. Nie używać przedłużaczy.
- Zawsze odłączać hafciarkę w razie przerwy w dostawie prądu.

**3** Zagrożenia elektryczne:

- Maszynę należy podłączyć do źródła napięcia przemiennego o parametrach podanych na tabliczce znamionowej. Nie należy podłączać jej do źródła napięcia stałego lub przetwornicy. Jeśli nie są znane parametry posiadanego źródła zasilania, należy skontaktować się z wykwalifikowanym elektrykiem.
- Maszyna jest przeznaczona do użytku wyłącznie w kraju zakupu.

**4** Nigdy nie należy używać hafciarki, jeżeli przewód lub wtyczka są uszkodzone, maszyna nie pracuje prawidłowo, doszło do jej upuszczenia, uszkodzenia lub kontaktu z wodą. Należy oddać hafciarkę do najbliższego autoryzowanego sprzedawcy lub serwisu firmy Brother w celu inspekcji, naprawy, regulacji elektrycznej lub mechanicznej.

- Aby uniknąć porażenia prądem lub pożaru; nie używać uszkodzonej wtyczki lub luźnego gniazda elektrycznego i upewnić się, że wtyczka zasilania jest włożona całkowicie i bezpiecznie.
- Jeżeli podczas przechowywania lub użytkowania stwierdzone zostaną nietypowe stany, takie jak nieprzyjemny zapach, przegrzanie, odbarwienie lub odkształcenie, należy natychmiast przerwać użytkowanie i odłączyć przewód zasilania.
- Podczas transportowania hafciarki należy unosić ją za dolne części. Przytrzymywanie opakowania hafciarki w jakimkolwiek innym miejscu podczas transportu może spowodować jej uszkodzenie lub wysunięcie z opakowania, co może doprowadzić do obrażeń ciała.
- Podczas podnoszenia hafciarki nie należy wykonywać gwałtownych ani niekontrolowanych ruchów, gdyż może to doprowadzić do odniesienia obrażeń pleców lub kolan.
- Podczas transportu hafciarki nie należy dotykać panelu obsługowego, prowadnika nici ani innych elementów, gdyż może to doprowadzić do odniesienia obrażeń.

**5** Zawsze utrzymywać czystość obszaru roboczego:

- Nie należy uruchamiać hafciarki, jeżeli otwory wentylacyjne nie są drożne. Otwory wentylacyjne hafciarki należy zabezpieczyć przed gromadzeniem się ścinków, kurzu i luźnej tkaniny.
- Nie należy używać przedłużaczy. Hafciarkę należy podłączać bezpośrednio do gniazda elektrycznego.
- Do żadnego z otworów nie należy wrzucać lub wkładać żadnego przedmiotu.
- Należy trzymać palce z daleka od otworów hafciarki, jak te w pobliżu podstawy, gdyż nieostrożność może być przyczyną obrażeń.
- Nie należy używać hafciarki w miejscach, gdzie używane są aerozole (rozpylacze) lub gdzie podawany jest tlen.
- Nie używać maszyny w pobliżu źródła ciepła, takiego jak piecyk lub żelazko; w przeciwnym razie maszyna, przewód zasilający lub materiał mogą się zapalić, skutkując pożarem lub porażeniem prądem elektrycznym.
- Nie używać maszyny w pobliżu otwartego ognia; ruch ramki do haftowania mógłby doprowadzić do zapalenia się szytej tkaniny.
- Nie ustawiać hafciarki na niestabilnej powierzchni, jak np. niestabilny lub pochyły stół, ponieważ hafciarka może spaść i spowodować obrażenia.
- Podczas zakładania lub zdejmowania tamborka lub innego dołączonego akcesorium, bądź podczas konserwacji maszyny, należy uważać, aby nie uderzyć maszyny swoim ciałem lub jakąkolwiek jego częścią.

**6** Podczas szycia wymagane jest zachowanie szczególnej ostrożności:

- Zawsze zwracać szczególną uwagę na igłę. Nie należy używać wygiętych lub uszkodzonych igieł.
- Należy trzymać palce z daleka od wszystkich ruchomych części. Obszar wokół igły wymaga szczególnej uwagi.
- Podczas pracy maszyny należy trzymać ręce z dala od kasety igielnicy i wszystkich ruchomych części w pobliżu kasety igielnicy; w przeciwnym razie może dojść do obrażeń ciała.
- W przypadku wykonywania wszelkich regulacji w obszarze igły, jak np. wymiana igły, należy ustawić włącznik hafciarki w położeniu „O” w celu jej wyłączenia.
- Nie używać uszkodzonej lub nieodpowiedniej płytki ściegowej, ponieważ może to doprowadzić do złamania igły.

**7** Hafciarka nie jest zabawką:

- Jeśli hafciarka jest używana przez dzieci lub gdy dzieci są w pobliżu, należy zachować szczególną ostrożność.
- Ta hafciarka nie nadaje się do użytkowania przez małoletnie dzieci lub osoby niedołężne bez nadzoru.
- Należy zwrócić uwagę na małe dzieci, aby zapewnić, że hafciarka nie będzie przez nie używana jako zabawka.
- Nie używać dołączonych nożyczek lub noża do szwów w sposób, do którego nie są one przeznaczone. Ponadto, podczas tworzenia otworu za pomocą noża do szwów nie umieszczać rąk ani palców w miejscu cięcia, gdyż nóż może się ześlizgnąć i spowodować obrażenia.
- Plastikową torbę, w której została dostarczona hafciarka, należy przechowywać w miejscu niedostępnym dla dzieci lub poddać utylizacji. Ze względu na ryzyko uduszenia, nie dopuścić do tego, aby dzieci bawiły się torbą.
- Nie należy używać na zewnątrz.

**8** Aby przedłużyć okres użytkowania:

- Hafciarkę należy przechowywać w miejscu, które nie jest narażone na bezpośrednie działanie promieni słonecznych i wilgoci. Nie należy używać ani przechowywać hafciarki w pobliżu przenośnego grzejnika, żelazka, lampy halogenowej lub innych gorących przedmiotów.
- Do czyszczenia obudowy należy używać wyłącznie neutralnego mydła lub detergentów. Benzen, rozcieńczalniki i proszki do szorowania mogą uszkodzić obudowę i hafciarkę i dlatego nie należy ich nigdy używać.
- Podczas wymiany lub instalacji jakichkolwiek podzespołów, igły lub innych części należy sprawdzić procedury podane w instrukcji obsługi, aby zapewnić prawidłową instalację.

**9** Naprawy lub regulacje:

- Nie podejmować prób demontażu, naprawy lub modyfikacji hafciarki w żaden sposób, gdyż grozi to ryzykiem pożaru, porażenia prądem lub odniesieniem obrażeń.
- W razie uszkodzenia sygnalizatora świetlnego wymagana jest jego wymiana przez autoryzowanego sprzedawcę firmy Brother.
- W przypadku wadliwego działania lub konieczności regulacji należy najpierw zastosować się do tabeli rozwiązywania problemów zamieszczonej na końcu niniejszej instrukcji obsługi, aby samodzielnie dokonać inspekcji i regulacji hafciarki. Jeżeli problem nadal występuje, należy skontaktować się z lokalnym autoryzowanym sprzedawcą produktów firmy Brother.

**Hafciarka powinna być używana wyłącznie w sposób opisany w niniejszej instrukcji.**
**Należy używać akcesoriów zalecanych przez producenta, wymienionych w niniejszej instrukcji.**
**Należy używać wyłącznie przewodu USB dołączonego do hafciarki.**
**Należy używać wyłącznie myszy zaprojektowanej specjalnie do tej maszyny.**
**Treść niniejszej instrukcji i specyfikacje produktu mogą ulec zmianie bez powiadomienia.**
**Więcej informacji o produkcie można znaleźć na stronie www.brother.com**

# ZACHOWAJ TĘ INSTRUKCJĘ.

**Ta maszyna jest przeznaczona wyłącznie do użytku domowego.**

## DO UŻYTKOWNIKÓW W KRAJACH POZA OBSZAREM EUROPY

To urządzenie nie jest przeznaczone do użycia przez osoby z ograniczoną sprawnością ruchową, czuciową lub umysłową (w tym dzieci) lub niedysponujące odpowiednim doświadczeniem i wiedzą bez nadzoru lub przeszkolenia w dziedzinie użytkowania urządzenia ze strony osoby odpowiedzialnej za bezpieczeństwo. Nie należy zostawiać dzieci bez dozoru w pobliżu urządzenia, aby nie dopuścić do zabawy z urządzeniem.

## DO UŻYTKOWNIKÓW W KRAJACH EUROPEJSKICH

Urządzenie może być używane przez dzieci od 8 lat wzwyż oraz przez osoby o obniżonych możliwościach fizycznych, sensorycznych lub umysłowych lub nie posiadające doświadczenia ani odpowiedniej wiedzy, pod warunkiem, że pracują pod nadzorem lub zostały poinstruowane o zasadach bezpiecznego użytkowania urządzenia i są świadome możliwych zagrożeń. Dzieci nie powinny się bawić urządzeniem. Czyszczenie oraz czynności konserwacyjne nie powinny być wykonywane przez dzieci bez nadzoru.

# INFORMACJE DOTYCZĄCE WYŁĄCZNIE UŻYTKOWNIKÓW Z WIELKIEJ BRYTANII, IRLANDII, MALTY I CYPRU

## WAŻNE

- W przypadku wymiany bezpiecznika instalowanego we wtyczce, skorzystaj z zatwierdzonego przez ASTA bezpiecznika typu BS 1362, tzn. oznaczonego symbolem ASTA i o natężeniu identycznym z zaznaczonym na wtyczce.
- Zawsze zakładaj pokrywę bezpiecznika. Nigdy nie korzystaj z wtyczek bez pokrywy bezpiecznika.
- Jeśli dostępne gniazdko elektryczne nie jest przystosowane do wtyczki dostarczonej wraz z maszyną, skontaktuj się z autoryzowanym sprzedawcą produktow firmy Brother w celu uzyskania odpowiedniego przewodu.

# Umowa licencyjna

Do niniejszej maszyny dołączono dane, oprogramowanie i/lub dokumentację (łącznie „TREŚCI”), które są własnością firmy Brother Industries, Ltd. („BROTHER”). KORZYSTAJĄC Z TREŚCI, KLIENT AKCEPTUJE WARUNKI NINIEJSZEJ UMOWY. Firma BROTHER pozostaje właścicielem wszystkich praw do TREŚCI i do kopii TREŚCI zawartych w tym zestawie. TREŚCI są licencjonowane (a nie sprzedane) użytkownikowi („KLIENT”) zgodnie z warunkami i postanowieniami niniejszej Umowy.

KLIENT posiada licencję, aby:

- Używać TREŚCI w połączeniu z hafciarką do tworzenia haftu.
- Używać TREŚCI w połączeniu z hafciarką, którą KLIENT posiada lub używa, pod warunkiem, że TREŚCI nie są używane na więcej niż jednej hafciarce w jednym czasie.

Z zastrzeżeniem odmiennych postanowień w niniejszej Umowie, KLIENT nie może:

- Dopuszczać, aby więcej niż jedna kopia TREŚCI była dostępna do użycia w danej chwili.
- Odtwarzać, modyfikować, publikować, rozpowszechniać, sprzedać, wynajmować, podlicencjonować lub w inny sposób udostępniać TREŚCI innym osobom.
- Rozpowszechniać, wynajmować, podlicencjonować, wydzierżawić, sprzedać, przenieść lub scedować karty multimedialnej lub TREŚCI.
- Dekompilować, dezasemblować lub w inny sposób odtwarzać kod źródłowy TREŚCI ani pomagać w tym innym osobom.
- Zmieniać, tłumaczyć, modyfikować ani dokonywać adaptacji TREŚCI lub jakiejkolwiek ich części do celów biznesowych, handlowych lub przemysłowych.
- Sprzedawać lub w inny sposób rozpowszechniać HAFT utworzony dzięki użyciu TREŚCI Z OZNACZENIEM OKREŚLONYCH INFORMACJI O PRAWACH AUTORSKICH POD NAZWĄ JAKICHKOLWIEK STRON TRZECICH INNYCH NIŻ FIRMA BROTHER (np. „©DISNEY”).

Firma BROTHER zachowuje wszystkie prawa, które nie zostały wyraźnie przyznane KLIENTOWI w niniejszym dokumencie.

Żadne z postanowień niniejszej umowy nie stanowi zrzeczenia się praw przez firmę BROTHER w ramach jakiegokolwiek prawa. Niniejsza umowa podlega przepisom prawa obowiązującego w Japonii.

Wszystkie zapytania dotyczące niniejszej Umowy należy kierować w formie pisemnej pocztą na adres: Brother Industries, Ltd., 1-1-1 Kawagishi, Mizuho-ku, Nagoya 467-8562, Japan, Attention: P&H company Sales and Marketing Dept.

# Etykiety ostrzegawcze

Na hafciarce znajdują się następujące etykiety ostrzegawcze.
Należy przestrzegać środków ostrożności opisanych na etykietach.

**1**

| | ⚠CAUTION | ⚠VORSICHT | ⚠ATTENTION | ⚠PRECAUCIÓN | ⚠CUIDADO |
|---|---|---|---|---|---|
| | Carriage may cause injury.<br>Do not put hands in carriage traveling path. | Um Verletzungen mit dem Stickarm zu vermeiden, nicht die Hände in die Nähe des Stickarms halten. | Le chariot peut provoquer des blessures.<br>Ne pas mettre les mains dans le chemin du chariot. | El carro puede provocar lesiones.<br>No poner las manos por donde pasa el carro. | O carro de transporte pode causar ferimentos.<br>Não coloque as mãos sobre o trilho do carro de transporte. |

| | ⚠VOORZICHTIG | ⚠ATTENZIONE | ⚠ОСТОРОЖНО! | ⚠注 意 | ⚠注 意 |
|---|---|---|---|---|---|
| | De borduurarm kan verwondingen veroorzaken.<br>Houdt uw handen buiten bereik van de borduurarm. | Il carrello potrebbe ferirvi.<br>Non appoggiate la mano nel percorso del carrello. | Движущаяся каретка может быть причиной травмы.<br>Не кладите руки на пути движения каретки. | 刺しゅう機のキャリッジや刺しゅう枠が動いているときに、手や物を近づけないでください。<br>ケガの原因になります。 | 在绣花机的导轨或绣花框移动时，为避免造成伤害，请不要将手或物品靠近。 |

**2**

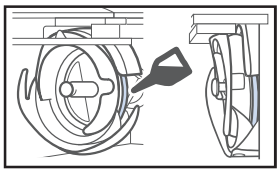

Raz dziennie przed uruchomieniem hafciarki należy nasmarować zaczep kroplą oleju.

## Rozmieszczenie etykiet

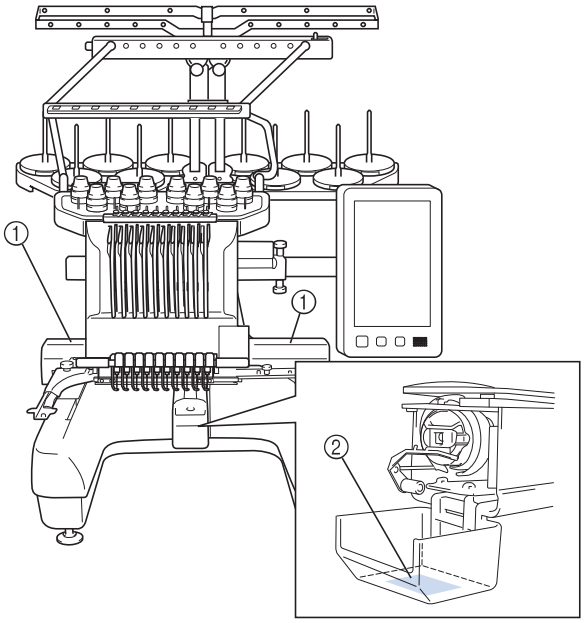

# Spis treści


**Wprowadzenie ..... 1**

**WAŻNE INSTRUKCJE DOTYCZĄCE BEZPIECZEŃSTWA ..... 1**

**Umowa licencyjna ..... 4**

**Etykiety ostrzegawcze ..... 5**

**Nazwy podzespołów hafciarki i ich funkcje ..... 7**

Widok z przodu ..... 7
Widok z prawej strony/z tyłu ..... 8
Panel sterowania ..... 8

**Akcesoria ..... 9**

Akcesoria w zestawie ..... 9
Akcesoria, które są dołączone w niektórych krajach lub regionach ..... 10

**Akcesoria opcjonalne ..... 11**

**Ustawianie hafciarki ..... 13**

Środki ostrożności podczas ustawiania i transportu ..... 13
Ustawianie hafciarki ..... 14
Zdejmowanie płytek mocujących ..... 15
Regulacja pozycji panelu sterowania ..... 15
Przygotowanie zespołu prowadzenia nici ..... 15
Przygotowanie mocowania szpulki ..... 16
Montaż uchwytu tamborka ..... 16

**Środki ostrożności podczas obsługi hafciarki ..... 17**

Środki ostrożności związane z zasilaniem ..... 17
Środki ostrożności dotyczące igły ..... 18
Sprawdzanie igły ..... 18
Środki ostrożności dotyczące szpulki dolnej ..... 19
Zalecenia dotyczące górnej nici ..... 19
Zalecenia dotyczące tkanin ..... 19
Zalecenia dotyczące wyświetlacza ..... 19

**Przygotowanie do rozpoczęcia haftowania ..... 20**

Odtworzenie filmu instruktażowego ..... 20
Zdejmowanie bębenka ..... 20
Instalacja szpulki dolnej ..... 21
Instalacja bębenka ..... 21
Włączanie hafciarki ..... 22
Wybór wzoru haftu ..... 23
Sprawdzanie widoku podglądu ..... 23
Objaśnienie funkcji przycisków na ekranie wyboru rodzaju ściegu ..... 24
Objaśnienie funkcji przycisków na ekranie z listą ściegów ..... 25
Objaśnienie funkcji przycisków na ekranie edycji ściegów ..... 26
Objaśnienie funkcji przycisków na ekranie ustawień haftowania ..... 28
Objaśnienie funkcji przycisków na ekranie haftowania ..... 31

**Rozpoczynanie haftowania ..... 33**

Mocowanie tkaniny na tamborku ..... 33
Mocowanie tamborka do hafciarki ..... 34
Sprawdzenie igielnic i kolorów nici ..... 35
Nawlekanie górnej nici ..... 36
Nawlekanie nici na igłę ..... 38
Rozpoczynanie haftowania ..... 39
Zdejmowanie tamborka i tkaniny ..... 39
Wyłączanie hafciarki ..... 40
Zmiana igły ..... 40

**Aneks ..... 41**

Sprawdzanie naprężenia nici ..... 41
Smarowanie chwytacza ..... 41
Smarowanie igielnic ..... 42
Czyszczenie haczyka ..... 43
Czyszczenie okolicy płytki ściegowej ..... 44
Czyszczenie prowadnic nici ..... 45
Czyszczenie pokrętła naprężającego ..... 45
Podstawowe ustawienie ..... 46

**Aktualizacja oprogramowania hafciarki ..... 47**

Procedura aktualizacji za pomocą nośnika USB ..... 47
Procedura aktualizacji za pomocą komputera ..... 48

# Nazwy podzespołów hafciarki i ich funkcje

Poniżej podano nazwy różnych podzespołów maszyny do szycia wraz z opisem ich funkcji. Przed użyciem maszyny do szycia należy uważnie przeczytać poniższe opisy i nauczyć się nazw podzespołów.

## Widok z przodu

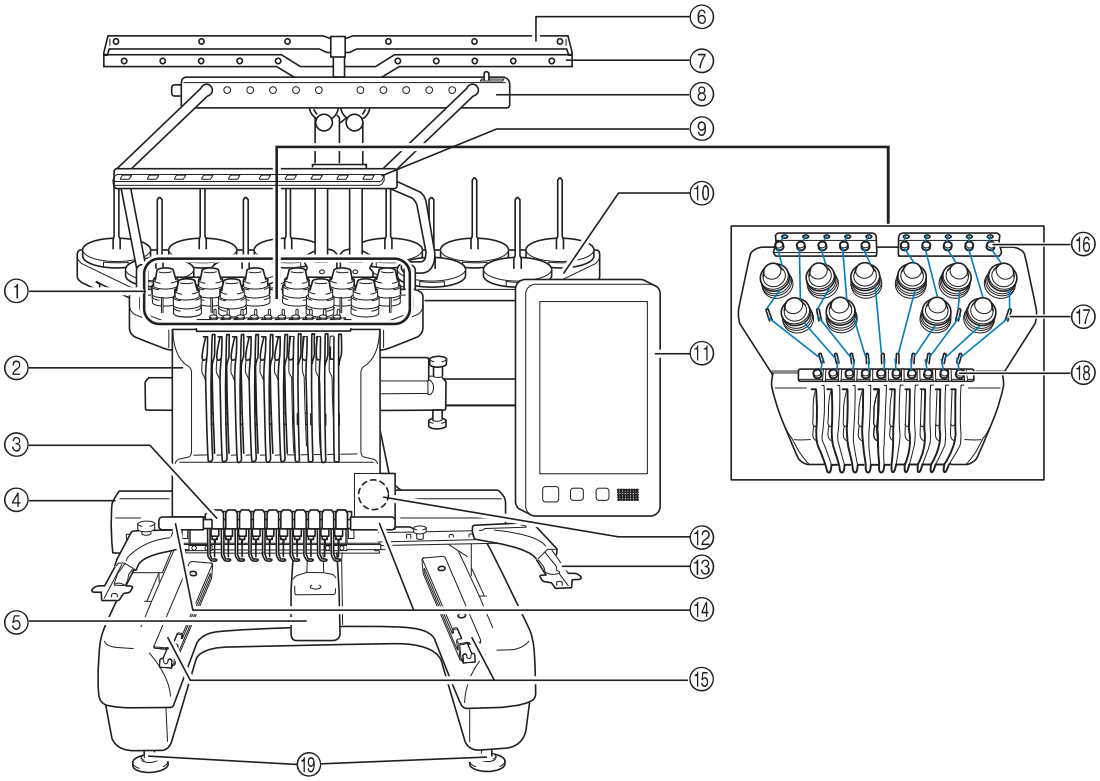


① **Pokrętła regulacji naprężenia nici**
Umożliwiają regulację naprężenia nici.

② **Kaseta igielnicy**
Przemieszcza się w lewo i prawo, aby przesunąć igłę do pozycji haftowania.

③ **Prowadnik dolnej nici**

④ **Karetka**
Do karetki należy przymocować tamborek. Po włączeniu hafciarki lub podczas haftowania podstawa porusza się do przodu, do tyłu, w lewo i w prawo.

⑤ **Osłona haczyka/haczyk**
Otwórz osłonę zaczepu, a następnie umieść na zaczepie bębenek.

⑥ **Prowadnik nici A**

⑦ **Prowadnik nici B**

⑧ **Prowadnik nici C**

⑨ **Prowadnik nici D**

⑩ **Mocowanie szpulki**
Włóż 10 szpulek z nicią w celu haftowania.

⑪ **Panel sterowania**

⑫ **Wbudowana kamera**

⑬ **Uchwyt tamborka**

⑭ **Lampka szycia**
Jasność lampki szycia można regulować na ekranie ustawień.

⑮ **Uchwyty stołowe**

⑯ **Prowadnik górnej nici**

⑰ **Trzpienie prowadnika nici**

⑱ **Prowadnik środkowej nici**

⑲ **Stopki**
Stopki umożliwiają regulację wysokości nóżek.

# Widok z prawej strony/z tyłu

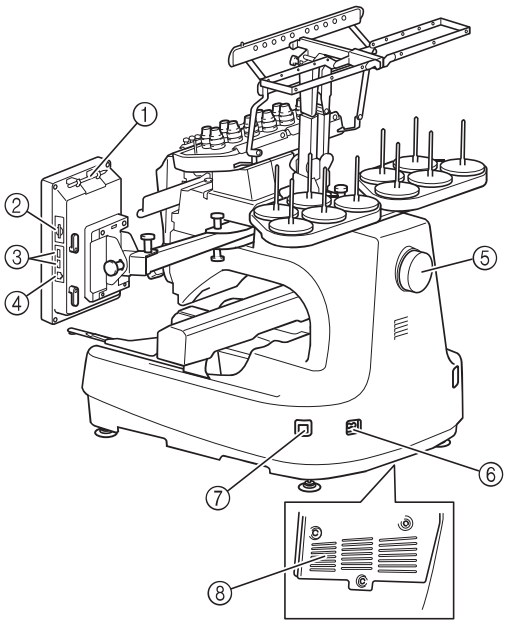


Spód

① **Uchwyt wskaźnika do panelu dotykowego**
Uchwyt służy do przechowywania wskaźnika, gdy nie jest on używany.

② **Gniazdo na karty SD**
Włóż kartę SD do gniazda kart SD, aby zaimportować/wyeksportować dane wzoru haftu.

③ **Port USB do nośników**
Aby przesłać wzory z/na nośnik USB, podłącz go bezpośrednio do portu USB.

④ **Port USB do łączenia z komputerem**
Aby zaimportować/wyeksportować wzory między komputerem a hafciarką, podłącz przewód USB do portu USB.

⑤ **Pokrętło**
Obrót pokrętła powoduje podniesienie lub opuszczenie igły. Należy pamiętać, aby obracać pokrętło w kierunku panelu LCD (w lewo).

⑥ **Wtyczka przewodu zasilającego**
Do gniazda zasilania należy włożyć wtyczkę przewodu zasilającego.

⑦ **Główny włącznik zasilania**
Główny włącznik zasilania umożliwia włączanie (I) i wyłączanie (O) maszyny.
Nie należy włączać zasilania krótko po jego wyłączeniu. Przed ponownym włączeniem zasilania zalecane jest odczekanie 5 sekund.

⑧ **Otwory wentylacyjne**

# Panel sterowania

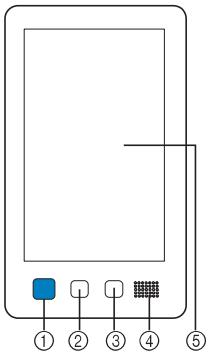


① **Przycisk Start/Stop**
Naciśnięcie przycisku Start/Stop powoduje uruchomienie lub zatrzymanie maszyny. Podświetlenie i kolor przycisku zmieniają się w zależności od warunków pracy hafciarki.

| | | |
|---|---|---|
| Podświetlony na czerwono | : | Maszyna nie może rozpocząć szycia |
| Migający na zielono | : | Maszyna może rozpocząć szycie |
| Podświetlony na zielono | : | Maszyna szyje |
| Migający na pomarańczowo | : | Maszyna może przeciąć nić |
| Wyłączony | : | Hafciarka jest wyłączona |

② **Przycisk przycinania nici**
Naciśnięcie przycisku przycinania nici pozwala przyciąć górną i dolną nić.

③ **Przycisk automatycznego nawlekania igły**
Naciśnięcie przycisku automatycznego nawlekania nici pozwala nawlec nić na igłę.

④ **Głośnik**

⑤ **Wyświetlacz LCD (panel dotykowy)**
Dotknięcie przycisków wyświetlonych na panelu dotykowym umożliwia wybór i edycję wzorów oraz potwierdzenie różnych informacji.

# Akcesoria

Akcesoria opisane poniżej są dołączone do hafciarki. Należy używać wyłącznie akcesoriów przeznaczonych dla tej hafciarki.

## Akcesoria w zestawie

Po otwarciu opakowania należy sprawdzić, czy w zestawie znajdują się wszystkie poniższe akcesoria. Jeśli któregoś z elementów brakuje lub jest uszkodzony, skontaktuj się z autoryzowanym sprzedawcą firmy Brother.

| | Nazwa części<br>Numer katalogowy |
|---|---|
| 1. | **Pojemnik na akcesoria**<br>XC6482-051 |
| 2. | **Zestaw igieł × 2**<br>XC6469-001 |
| 3. | **Nawinięta szpulka dolna × 6**<br>XC6368-051 |
| 4. | **Siatka na szpulkę × 10**<br>S34455-000 |
| 5. | **Nóż do szwów**<br>XF4967-001 |
| 6. | **Nożyczki**<br>XF2052-001 |
| 7. | **Pęseta**<br>XC6542-051 |
| 8. | **Wskaźnik do panelu dotykowego**<br>XA9940-051 |
| 9. | **Nawlekacz**<br>XE8362-001 |
| 10. | **Narzędzie do wymiany igieł**<br>XF0793-001 |
| 11. | **Podkładka dystansowa płytki ściegowej**<br>XC6499-151 |
| 12. | **Podkładka dystansowa (w maszynie)**<br>XF1978-001 |

| | Nazwa części<br>Numer katalogowy |
|---|---|
| 13. | **Wkrętak krzyżakowy**<br>XC6543-051 |
| 14. | **Wkrętak standardowy**<br>X55468-051 |
| 15. | **Wkrętak imbusowy**<br>XC5159-051 |
| 16. | **Wkrętak kątowy**<br>XC6545-051 |
| 17. | **Wkrętak z końcówką w kształcie krążka**<br>XC1074-051 |
| 18. | **Klucz 13 mm × 10 mm**<br>XC6159-051 |
| 19. | **Smarownica**<br>XZ0206-051<br>XG3677-001 (dla Europy i Turcji) |
| 20. | **Szczotka do czyszczenia**<br>X59476-051 |
| 21. | **Ciężarek (L)**<br>XC5974-151 |
| 22. | **Zacisk kabla USB × 2**<br>XE8396-002 |
| 23. | **Podkładka pod szpulkę × 10**<br>XC7134-051 |
| 24. | **Nasadka szpulki × 10**<br>130012-054 |

| | Nazwa części<br>Numer katalogowy |
|---|---|
| 25. | **Kabel USB**<br>XD1851-051 |
| 26. | **Tamborek (bardzo duży)**<br>**200 mm (wys.) × 360 mm (szer.)**<br>PRPH360 (obie Ameryki)<br>PRPH360:XE8421-001 (pozostałe kraje) |
| 27. | **Tamborek (duży)**<br>**130 mm (wys.) × 180 mm (szer.)**<br>PRH180 (obie Ameryki)<br>PRH180: XC6285-052 (pozostałe kraje) |
| 28. | **Tamborek (średni)**<br>**100 mm (wys.) × 100 mm (szer.)**<br>PRH100 (obie Ameryki)<br>PRH100: XC6286-052 (pozostałe kraje) |
| 29. | **Tamborek (mały)**<br>**40 mm (wys.) × 60 mm (szer.)**<br>PRH60 (obie Ameryki)<br>PRH60: XC6287-052 (pozostałe kraje) |
| 30. | **Kanwa hafciarska (bardzo duża)**<br>**200 mm (wys.) × 360 mm (szer.)**<br>XE7158-101 |
| 31. | **Kanwa hafciarska (duża)**<br>**130 mm (wys.) × 180 mm (szer.)**<br>XC5721-051 |
| 32. | **Kanwa hafciarska (średnia)**<br>**100 mm (wys.) × 100 mm (szer.)**<br>XC5759-051 |
| 33. | **Kanwa hafciarska (mała)**<br>**40 mm (wys.) × 60 mm (szer.)**<br>XC5761-051 |
| 34. | **Szablony naklejkowe pozycjonowania haftu**<br>SAEPS2 (obie Ameryki)<br>EPS2: XF0763-001 (pozostałe kraje) |
| 35. | **Uchwyt tamborka A**<br>**(z białą osłoną narożnikową)**<br>XE7374-001 |
| 36. | **Uchwyt tamborka B**<br>**(z jasnoszarą osłoną narożnikową)**<br>XE7376-001 |
| 37. | **Instrukcja obsługi**<br>Niniejsza instrukcja |
| 38. | **Skrócona instrukcja obsługi**<br>XG5986-001 |
| 39. | **Przewodnik projektowania haftów**<br>XG5991-001 |

| | Nazwa części<br>Numer katalogowy |
|---|---|
| 40. | **Tabela**<br>PRWT1 (obie Ameryki)<br>PRWT1: XE8417-101 (pozostałe kraje) |
| 41. | **Przewód zasilający**<br>Odwiedź autoryzowanego dealera firmy Brother. |

## ⚠ PRZESTROGA

- **Należy używać przewodu zasilającego dołączonego do tej maszyny. Używanie jakiegokolwiek innego przewodu zasilającego może spowodować uszkodzenie.**

### Przypomnienie

- Dołączony wskaźnik do panelu dotykowego można przechowywać w odpowiednim uchwycie w tylnej części panelu obsługowego. Patrz strona 8.

## Akcesoria, które są dołączone w niektórych krajach lub regionach

| | Nazwa części<br>Numer katalogowy |
|---|---|
| 1. | **Ramka skanowania**<br>XG5300-001 (obie Ameryki) |
| 2. | **Magnes × 6**<br>XF9325-001 (obie Ameryki) |
| 3. | **Podkładka dystansowa igły (dodatkowa)**<br>XC6499-151 (obie Ameryki) |
| 4. | **Zestaw ramki skanowania**<br>PRSCANFKIT1 (Europa) |
| 5. | **Przewodnik projektowania haftów**<br>XG5993-001 |
| 6. | **Zestaw nawijacza szpulki dolnej**<br>PRBW1 |

# Akcesoria opcjonalne

Wymienione niżej części są dostępne w sprzedaży jako akcesoria opcjonalne.

| | Nazwa części<br>Numer katalogowy |
|---|---|
| 1. | **Zestaw szerokiej ramki do mocowania czapek**<br>PRPCF1 (obie Ameryki)<br>PRPCF1:<br>XE8408-201 (pozostałe kraje) |
| 2. | **Szeroka ramka do mocowania czapek 60 mm (wys.) × 360 mm (szer.)**<br>PRPCFH4 (obie Ameryki)<br>PRPCFH4:<br>XE8424-001 (pozostałe kraje) |
| 3. | **Rozbudowana ramka do mocowania czapek 2, zestaw**<br>PRCF3 (obie Ameryki)<br>PRCF3:<br>XE2158-201 (pozostałe kraje) |
| 4. | **Rozbudowana ramka do mocowania czapek 2 60 mm (wys.) × 130 mm (szer.)**<br>PRCFH3 (obie Ameryki)<br>PRCFH3:<br>XE2162-001 (pozostałe kraje) |
| 5. | **Rozbudowana ramka do mocowania czapek 50 mm (wys.) × 130 mm (szer.)**<br>PRCFH2 (obie Ameryki)<br>PRCFH2:<br>XC7610-052 (pozostałe kraje) |
| 6. | **Uchwyt mocujący**<br>PRCFJ2 (obie Ameryki)<br>PRCFJ2:<br>XC7611-052 (pozostałe kraje) |
| 7. | **Zestaw ramki cylindrycznej**<br>PRCL1 (obie Ameryki)<br>PRCL1:<br>XE2166-001 (pozostałe kraje) |
| 8. | **Ramka cylindryczna 80 mm (wys.) × 90 mm (szer.)**<br>PRCLH1 (obie Ameryki)<br>PRCLH1:<br>XE2170-001 (pozostałe kraje) |
| 9. | **Ramka do pikowania 200 mm × 200 mm**<br>PRPQF200 (obie Ameryki)<br>PRPQF200:<br>XE8411-001 (pozostałe kraje) |

| | Nazwa części<br>Numer katalogowy |
|---|---|
| 10. | **Ramka do obrębiania 100 mm (wys.) × 300 mm (szer.)**<br>PRPBF1 (obie Ameryki)<br>PRPBF1:<br>XE8414-001 (pozostałe kraje) |
| 11. | **Ramka wielka 360 mm (wys.) × 360 mm (szer.)**<br>PRPJF360 (obie Ameryki)<br>PRPJF360:<br>XE8405-301 (pozostałe kraje) |
| 12. | **Zestaw ramki okrągłej**<br>PRPRFK1 (obie Ameryki)<br>PRPRFK1:<br>XE8402-001 (pozostałe kraje) |
| 13. | **Ramka okrągła (∅100 mm)**<br>PRPRF100 (obie Ameryki)<br>PRPRF100:<br>XE8427-001 (pozostałe kraje) |
| 14. | **Ramka okrągła (∅130 mm)**<br>PRPRF130 (obie Ameryki)<br>PRPRF130:<br>XE8430-001 (pozostałe kraje) |
| 15. | **Ramka okrągła (∅160 mm)**<br>PRPRF160 (obie Ameryki)<br>PRPRF160:<br>XE8433-001 (pozostałe kraje) |
| 16. | **Uchwyt tamborka C (z ciemnoszarymi osłonami narożnikowymi)**<br>PRPARMC (obie Ameryki)<br>PRPARMC:<br>XE8436-001 (pozostałe kraje) |
| 17. | **Ramka płaska 200 mm (wys.) × 300 mm (szer.)**<br>PRF300 (obie Ameryki)<br>PRF300:<br>XE2086-001 (pozostałe kraje) |
| 18. | **Tamborek (bardzo duży) 200 mm (wys.) × 300 mm (szer.)**<br>PRH300 (obie Ameryki)<br>PRH300:<br>XC6284-052 (pozostałe kraje) |
| 19. | **Zestaw prosty ramki zaciskowej S 24 mm (wys.) × 45 mm (szer.)**<br>PRCLP45B (obie Ameryki)<br>PRCLP45B: XF2251-001 (Europa)<br>PRCLP45B: XF2252-001 (pozostałe kraje) |

| | Nazwa części<br>Numer katalogowy |
|---|---|
| 20. | **Ramki zaciskowe S L i R**<br>**24 mm (wys.) × 45 mm (szer.)**<br>PRCLP45LR (obie Ameryki)<br>PRCLP45LR: XF2255-001 (Europa)<br>PRCLP45LR: XF2256-001 (pozostałe kraje) |
| 21. | **Ramka zaciskowa S, prosta**<br>**24 mm (wys.) × 45 mm (szer.)**<br>PRCLP45S (obie Ameryki)<br>PRCLP45S: XF2269-001 (Europa)<br>PRCLP45S: XF2268-001 (pozostałe kraje) |
| 22. | **Zestaw ramek zaciskowych S L i R**<br>**24 mm (wys.) × 45 mm (szer.)**<br>PRCLP45LRD (obie Ameryki)<br>PRCLP45LRD: XF2270-001 (Europa)<br>PRCLP45LRD: XF2272-001 (pozostałe kraje) |
| 23. | **Zestaw ramki zaciskowej M**<br>**100mm (wys.) × 100 mm (szer.)**<br>PRCLPM1 (obie Ameryki)<br>PRCLP100B: 115D02E000B (Europa)<br>PRCLPM1AP: 115D02E700B (pozostałe kraje) |
| 24. | **Zestaw ramki kompaktowej**<br>**70: 41 mm (wys.) × 70 mm (szer.)**<br>**50: 50 mm (wys.) × 50 mm (szer.)**<br>**44: 38 mm (wys.) × 44 mm (szer.)**<br>**Orientacja pionowa:**<br>**33 mm (wys.) × 75 mm (szer.)**<br>PRHCK1 (obie Ameryki)<br>PRSFK1: 115D02E000A (Europa)<br>PRHCK1AP: 115D02E700A (pozostałe kraje) |
| 25. | **Rama rękawa**<br>**200 mm (wys.) × 70 mm (szer.)**<br>PRHSL200 (obie Ameryki)<br>PRHSL200: 115D02E000C (Europa)<br>PRHSL200AP: 115D02E700C (pozostałe kraje) |
| 26. | **Stojak hafciarski**<br>PRNSTD2 (obie Ameryki)<br>VRPRNSTD: 115Z05E0005 (Europa)<br>VRPRNSTD: 115Z05E7005 (pozostałe kraje) |
| 27. | **Metalowa szpulka dolna**<br>100376-051 |
| 28. | **Ciężarek (S)**<br>XC6631-051 |

| | Nazwa części<br>Numer katalogowy |
|---|---|
| 29. | **Mysz USB**<br>XE5334-101 |
| 30. | **Szablony naklejkowe pozycjonowania haftu**<br>SAEPS2 (obie Ameryki)<br>EPS2:XF0763-001 (pozostałe kraje) |

**Uwaga**

- Skontaktuj się z najbliższym autoryzowanym sprzedawcą firmy Brother, aby uzyskać kompletną listę akcesoriów opcjonalnych i kart do haftowania przeznaczonych do tej hafciarki.

**Przypomnienie**

- Zawsze używać akcesoriów zalecanych dla tej hafciarki.
- Wszystkie specyfikacje są prawidłowe w chwili wydruku. Należy pamiętać, że niektóre specyfikacje mogą ulec zmianie bez powiadomienia.

# Ustawianie hafciarki

Procedury ustawiania hafciarki opisano poniżej. Nieprawidłowe ustawienie hafciarki może powodować powstawanie drgań i hałasu oraz nieprawidłowe szycie wzoru. Dostępny jest również dodatkowy stojak hafciarski.

## Środki ostrożności podczas ustawiania i transportu

### ⚠ PRZESTROGA

- **Temperatura otoczenia pracy hafciarki powinna mieścić się w zakresie od 5 °C do 40 °C. Uruchomienie hafciarki w środowisku o zbyt wysokiej lub zbyt niskiej temperaturze może spowodować awarię.**
- **Hafciarki nie wolno używać w miejscu narażonym na bezpośrednie działanie promieni słonecznych, ponieważ może to spowodować awarię.**
- **Hafciarkę należy ustawić poziomo na biurku lub stole, upewniając się, że wszystkie cztery regulowane nóżki stykają się z blatem.**
- **Pod hafciarką nie należy umieszczać żadnych przedmiotów, które mogłyby zablokować otwory wentylacyjne znajdujące się w tylnej dolnej części maszyny; w przeciwnym razie może dojść do przegrzania silnika maszyny, a w konsekwencji, do pożaru lub uszkodzenia maszyny.**
- **Hafciarka waży około 42,5 kg. Transport i ustawienie hafciarki powinny być wykonane przez dwie osoby.**
- **Podczas transportu maszyny należy dopilnować, aby maszyna została przytrzymana przez dwie osoby w dolnej części przy wskazanych szczelinach (①). Przytrzymywanie opakowania hafciarki w jakimkolwiek innym miejscu podczas transportu może spowodować jej uszkodzenie lub wysunięcie z opakowania, co może doprowadzić do obrażeń ciała.**

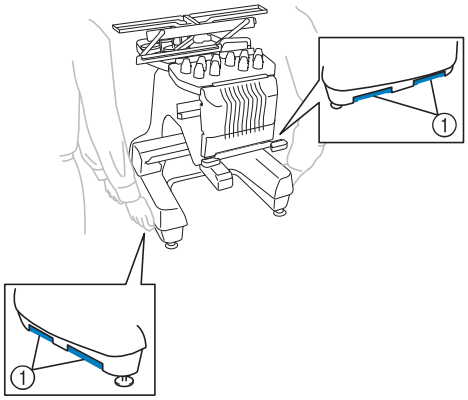


- **Podczas wyładowań atmosferycznych należy wyłączyć hafciarkę i odłączyć ją od źródła zasilania. Wyładowania atmosferyczne mogą spowodować uszkodzenie hafciarki.**
- **Nie należy podłączać przewodu zasilającego do momentu zakończenia ustawiania maszyny. W przeciwnym razie po przypadkowym naciśnięciu przycisku Start/Stop maszyna może niespodziewanie rozpocząć szycie, co może doprowadzić do obrażeń ciała.**
- **Podczas smarowania hafciarki należy założyć rękawice i okulary ochronne, aby uniknąć przedostania się oleju lub smaru do oczu lub na skórę osoby obsługującej hafciarkę. Olej ani smar nie może dostać się do ust osoby obsługującej hafciarkę. Olej i smar należy przechowywać w miejscu niedostępnym dla dzieci.**
- **Podczas zakładania lub zdejmowania tamborka lub innego dołączonego akcesorium, bądź podczas konserwacji maszyny, należy uważać, aby nie uderzyć maszyny swoim ciałem lub jakąkolwiek jego częścią.**

# ⚠ PRZESTROGA

- **W celu uniknięcia awarii i uszkodzeń nie należy ustawiać hafciarki w miejscu występowania następujących zagrożeń.**

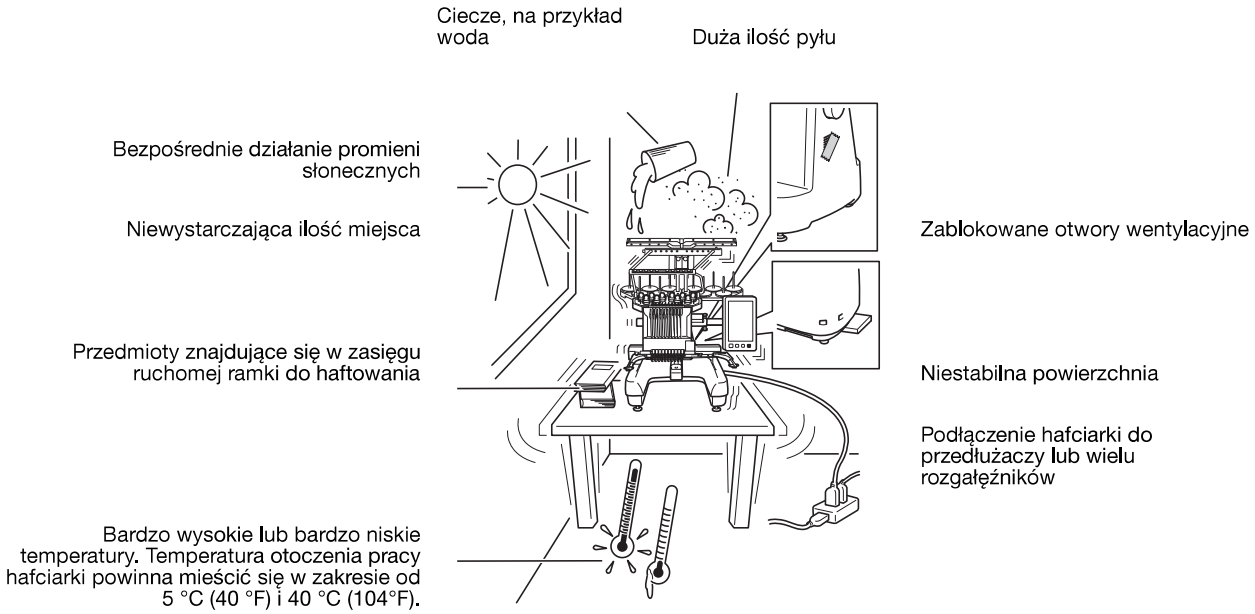


## Ustawianie hafciarki

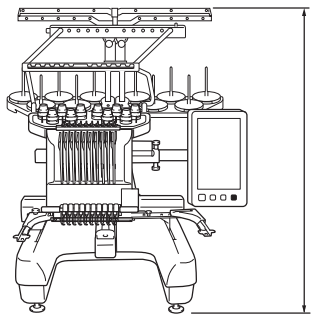


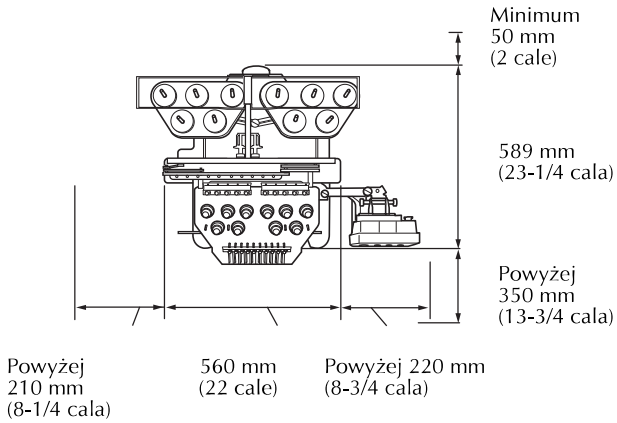


1

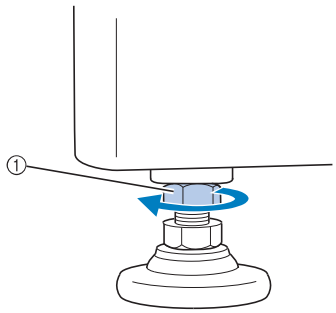


① Poluzuj przeciwnakrętkę przy użyciu dołączonego klucza.

2

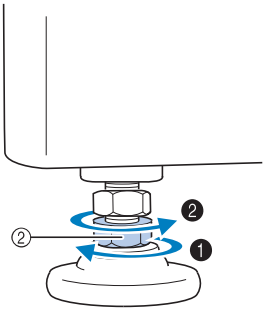


② Obróć nakrętkę regulowanej nóżki przy użyciu dołączonego klucza.

❶ Wydłużenie nóżki.

❷ Skrócenie nóżki.

3

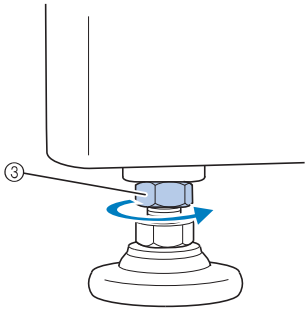


③ Po wyregulowaniu nóżek dokręć przeciwnakrętkę.

## Zdejmowanie płytek mocujących

**⚠ PRZESTROGA**

- **Przed włączeniem maszyny należy zdjąć płytki mocujące. W przeciwnym razie maszyna może nie działać prawidłowo.**

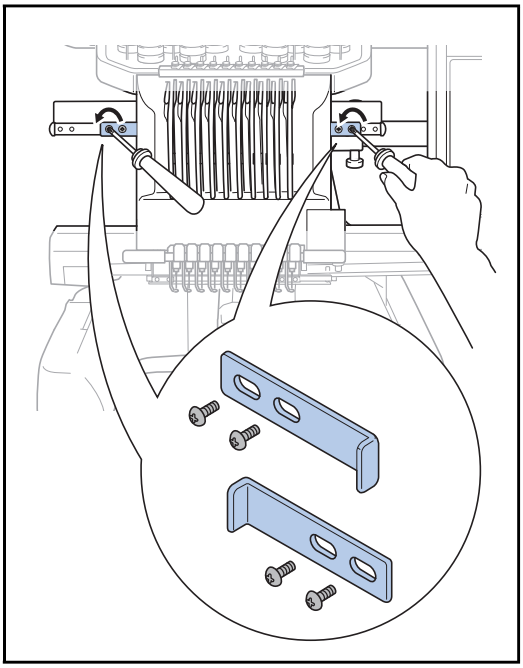

## Regulacja pozycji panelu sterowania

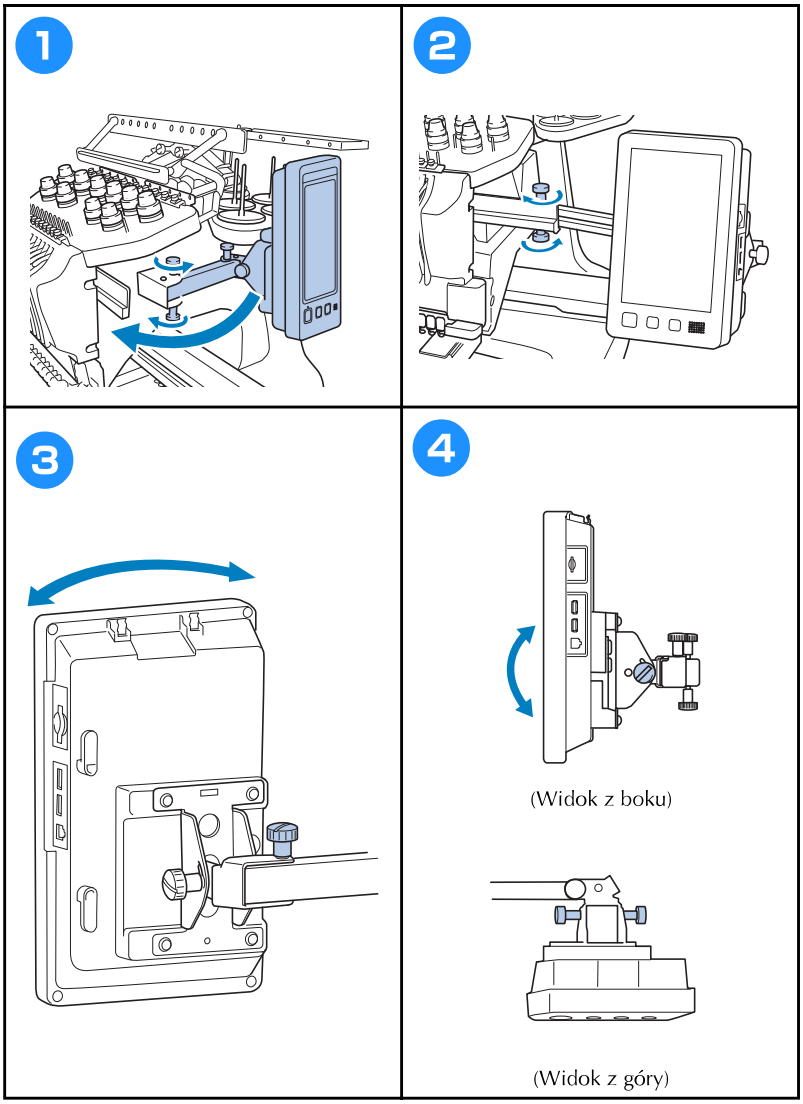


## Przygotowanie zespołu prowadzenia nici

**⚠ PRZESTROGA**

- **Podczas konfigurowania zespołu prowadzenia nici należy wybrać pozycję igielnicy 6. W przeciwnym razie maszyna może nie działać prawidłowo.**

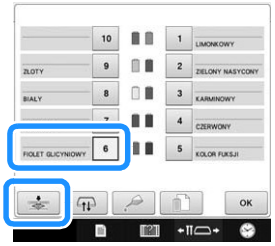


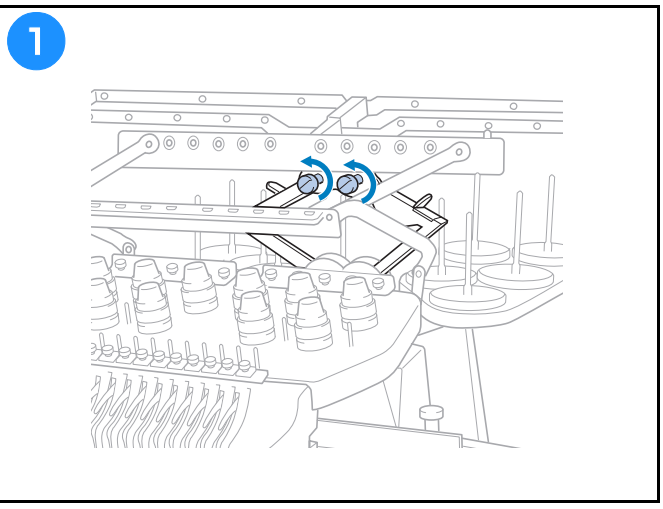

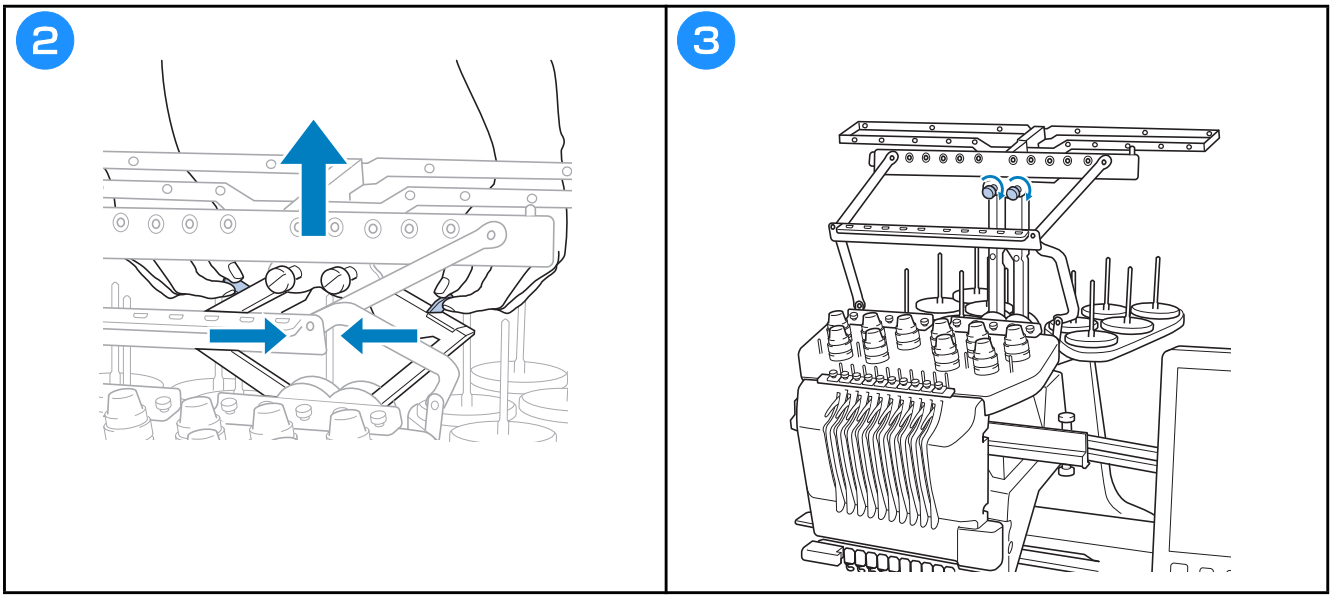


## Przygotowanie mocowania szpulki

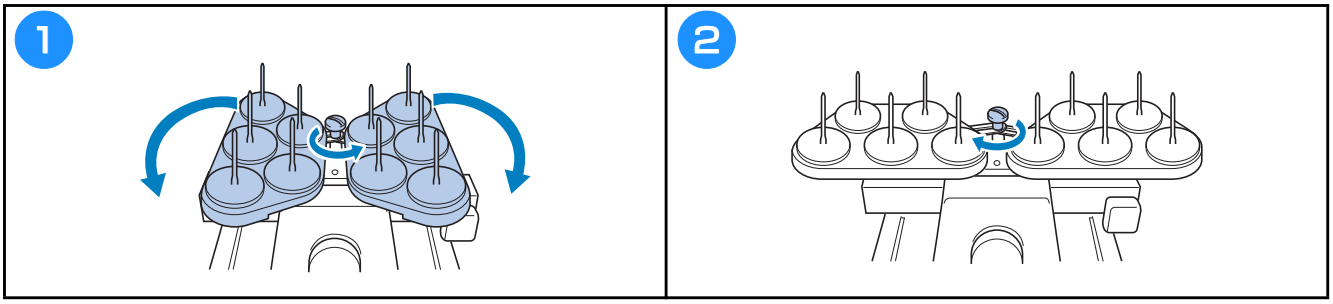


## Montaż uchwytu tamborka

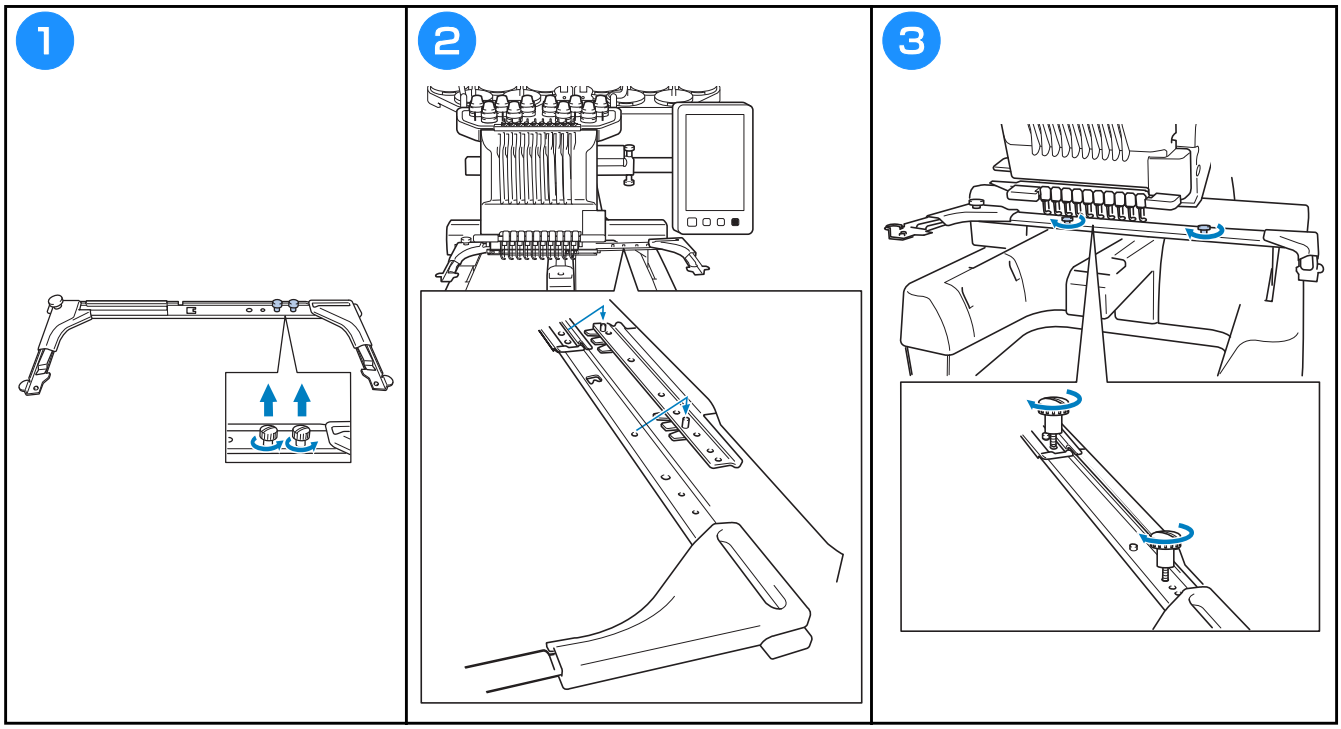

# Środki ostrożności podczas obsługi hafciarki

Niezbędne środki ostrożności zapewniające prawidłowe działanie hafciarki opisano poniżej.

## Środki ostrożności związane z zasilaniem

Należy przestrzegać poniższych środków ostrożności związanych z zasilaniem.

### ⚠ OSTRZEŻENIE

- **Hafciarka powinna być zasilana wyłącznie z domowej sieci elektrycznej. Użycie innych źródeł zasilania może spowodować pożar, porażenie prądem lub zepsucie hafciarki.**
- **Należy się upewnić, że wszystkie wtyczki przewodu zasilania są prawidłowo włożone do gniazdka elektrycznego i gniazda przewodu odbiorczego hafciarki. W przeciwnym razie może dojść do pożaru lub porażenia prądem elektrycznym.**
- **Nie podłączać wtyczki przewodu zasilania do gniazda elektrycznego, które jest w złym stanie.**
- **W przypadku wystąpienia jakiejkolwiek z poniższych sytuacji należy wyłączyć hafciarkę i odłączyć przewód zasilający. W przeciwnym wypadku może dojść do pożaru, porażenia prądem lub uszkodzenia hafciarki.**
  - **Jeżeli nikogo nie ma w pobliżu hafciarki.**
  - **Po zakończonej pracy.**
  - **Jeśli podczas haftowania wystąpiła przerwa w dostawie zasilania.**
  - **Jeśli hafciarka nie działa prawidłowo, na przykład jeśli przewód zasilający jest luźny lub przecięty.**
  - **Podczas burzy z wyładowaniami atmosferycznymi.**

### ⚠ PRZESTROGA

- **Używać wyłącznie przewodu zasilania dołączonego do hafciarki.**
- **Nie należy podłączać maszyny za pomocą przedłużaczy lub rozgałęźników, do których podłączone są jakiekolwiek inne urządzenia, ponieważ może to spowodować pożar lub porażenie prądem.**
- **Nie należy podłączać lub odłączać przewodu zasilającego mokrymi rękami, ponieważ może to spowodować porażenie prądem.**
- **Podczas odłączania przewodu zasilającego należy najpierw wyłączyć hafciarkę, a następnie przytrzymać gniazdo i odłączyć przewód. Wyciąganie przewodu może spowodować jego uszkodzenie, pożar lub porażenie prądem.**
- **Przewód zasilania nie może być przecięty, uszkodzony, przerabiany, silnie skręcony, naciągnięty, poskręcany czy pozawijany. Poza tym nie wolno umieszczać na przewodzie żadnych ciężkich przedmiotów ani narażać go na działanie wysokiej temperatury. Może to spowodować uszkodzenie przewodu, pożar lub porażenie prądem. W przypadku uszkodzenia przewodu zasilającego lub jego wtyczki należy wyłączyć hafciarkę i przekazać ją do najbliższego autoryzowanego sprzedawcy firmy Brother w celu dokonania niezbędnych napraw.**
- **Jeśli hafciarka nie będzie używana przez dłuższy czas, należy odłączyć przewód zasilający z gniazda. W przeciwnym przypadku może dojść do pożaru.**
- **Jeżeli hafciarka będzie pozostawiona bez kontroli, należy wyłączyć wyłącznik główny lub wyjąć wtyczkę zasilania z gniazdka elektrycznego.**
- **Przed przystąpieniem do serwisowania hafciarki lub przed usunięciem osłon należy odłączyć hafciarkę od źródła zasilania.**

## Środki ostrożności dotyczące igły

Należy przestrzegać opisanych poniżej środków ostrożności dotyczących wyboru igły.

**⚠ PRZESTROGA**

- **W hafciarce można stosować igły do haftowania stosowane w gospodarstwach domowych. Fabrycznie zalecana igła to „HAX 130 EBBR" (Organ). W zastępstwie można użyć igieł Schmetz 130/705 H-E. Użycie jakichkolwiek innych igieł może spowodować złamanie igły, zerwanie nici, uszkodzenie mechanizmu szyjąconawlekającego bądź obrażenia ciała.**
- **Nigdy nie wolno używać igieł wygiętych. Wygięte igły łatwo się łamią, co może prowadzić do obrażeń ciała.**

## Sprawdzanie igły

Szycie przy użyciu wygiętej igły jest wyjątkowo niebezpieczne, ponieważ igła może się złamać w czasie pracy maszyny.

Igłę należy położyć płaską stroną na równej powierzchni i sprawdzić, czy odległość pomiędzy igłą a płaską powierzchnią jest taka sama na całej długości igły. Jeśli igła jest wygięta lub jej czubek jest złamany, należy wymienić igłę na nową. (Patrz „Zmiana igły" na stronie 40).

### ■ Prosta igła

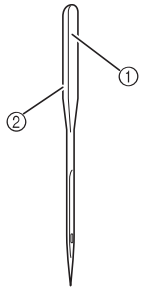


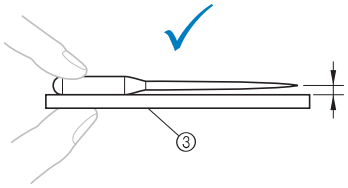


① Płaska strona
② Oznaczenie rodzaju igły
③ Płaska powierzchnia

### ■ Wygięta igła

Jeżeli odległość pomiędzy igłą a płaską powierzchnią nie jest równa, oznacza to, że igła jest wygięta. Nie wolno używać wygiętej igły.

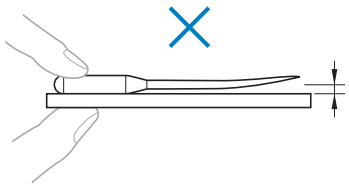

## Środki ostrożności dotyczące szpulki dolnej

Należy przestrzegać poniższych środków ostrożności dotyczących szpulki dolnej.

### ⚠ PRZESTROGA

- **Należy stosować wyłącznie nawiniętej szpuli (typ COATS „L"/TRU-SEW POLYESTER „Filaments") lub szpulek dolnych przeznaczonych specjalnie dla tej hafciarki. Stosowanie innych szpulek dolnych może uszkodzić hafciarkę lub doprowadzić do obrażeń ciała.**

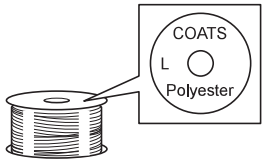


- **Należy stosować szpulki dolne, na które prawidłowo nawinięto nić, gdyż w przeciwnym wypadku może dojść do złamania igły lub naprężenie nici może być nieprawidłowe.**

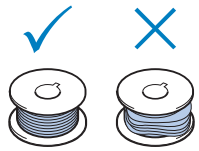

- **Podczas nawijania szpulki dolnej należy używać wyłącznie opcjonalnego nawijacza szpulki dolnej i metalowych szpulek dolnych (kod części: 100376-053).**
- **Na szpulkę dolną należy nawijać nici bawełniane lub tkane poliestrowe (o parametrach między 74 dtex/2 a 100 dtex/2).**

## Zalecenia dotyczące górnej nici

Należy przestrzegać poniższych zaleceń dotyczących górnej nici.

**Uwaga**
- Zaleca się stosowanie nici do haftowania z poliestru lub sztucznego jedwabiu (o grubości 120 den × 2 / 135 dtex × 2 / 40 (w Ameryce Północnej, Południowej i Europie) / #50 (w Japonii)).

## Zalecenia dotyczące tkanin

Należy przestrzegać poniższych zaleceń dotyczących tkanin.

**Uwaga**
- Maszyna może haftować na tkaninach o maksymalnej grubości 2 mm. W przypadku szycia grubszej tkaniny igła może się wygiąć lub złamać.
- Podczas haftowania na nakładających się szwach penetracja tkaniny przez igłę jest utrudniona, co może doprowadzić do wygięcia lub złamania igły.
- W przypadku cienkich lub elastycznych tkanin należy zastosować stabilizatory.
- Podczas haftowania na dużych kawałkach tkaniny należy się upewnić, że tkanina nie została przytrzaśnięta przez podstawę.

## Zalecenia dotyczące wyświetlacza

Należy przestrzegać poniższych zaleceń dotyczących obsługi wyświetlacza.

**Uwaga**
- Wyświetlacza można dotykać wyłącznie palcem lub dołączonym do zestawu wskaźnikiem. Nie wolno używać długopisów, wkrętaków ani innych twardych lub ostrych przedmiotów. Poza tym nie wolno naciskać ekranu wyświetlacza zbyt mocno, ponieważ może to spowodować jego uszkodzenie.

# Przygotowanie do rozpoczęcia haftowania

## Odtworzenie filmu instruktażowego

Ikona znajdująca się przy tytule w tej instrukcji oznacza, że dostępny jest film instruktażowy dotyczący danej operacji maszyny.

## Zdejmowanie bębenka

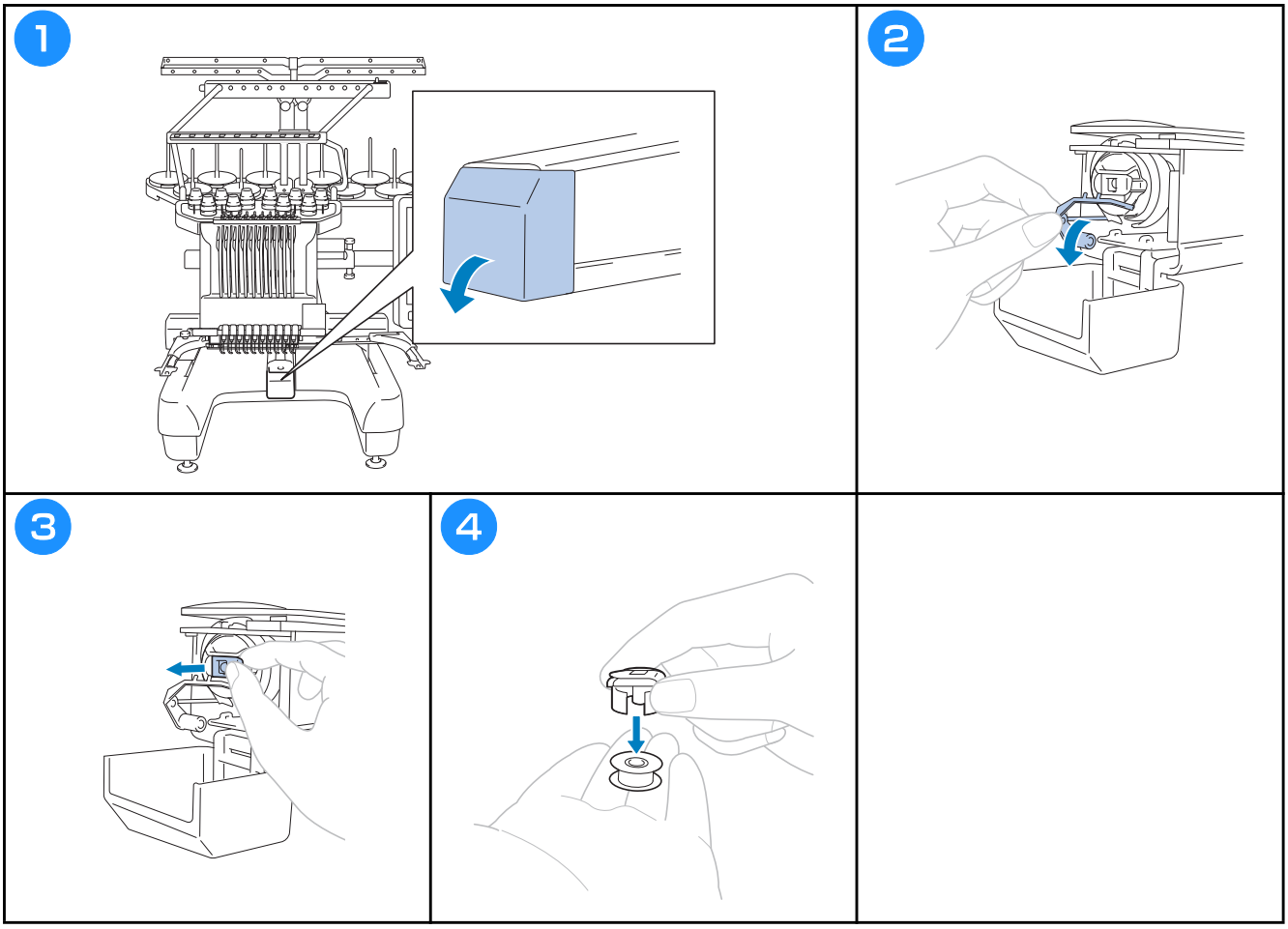

## Instalacja szpulki dolnej

| 1 | 2 | 3 |
|---|---|---|
| 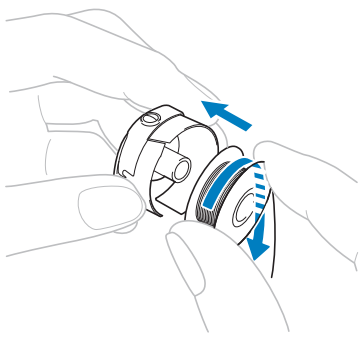 Upewnij się, że nić rozwija się ze szpulki dolnej zgodnie z ruchem wskazówek zegara, zgodnie z ilustracją. | 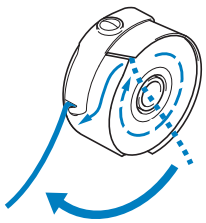 | 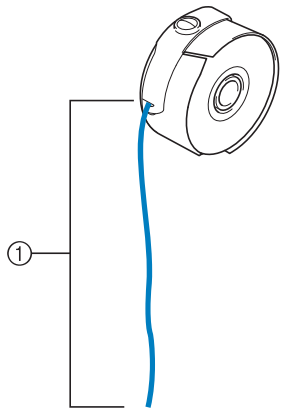 ① Wyciągnij około 50 mm nici. |

## Instalacja bębenka

| 1 | 2 | 3 |
|---|---|---|
| 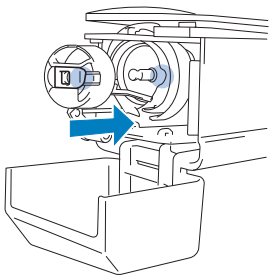 | 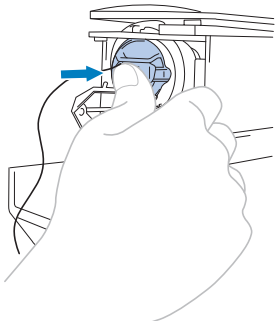 | 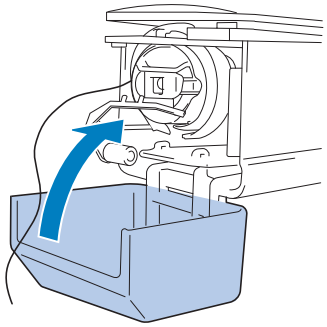 |

## Włączanie hafciarki

# ⚠ PRZESTROGA

- **Upewnij się, że w zasięgu podstawy nie znajdują się żadne przedmioty. Nie wolno również zbliżać do niej rąk, ponieważ może to spowodować obrażenia ciała.**

1

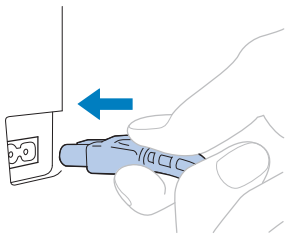

2

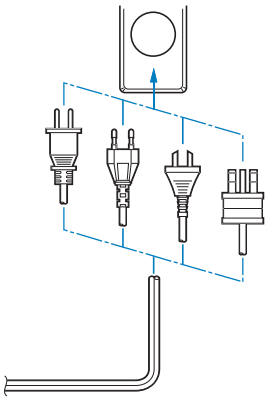

3

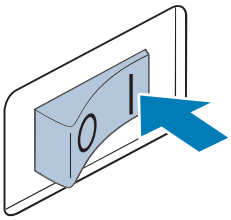

4

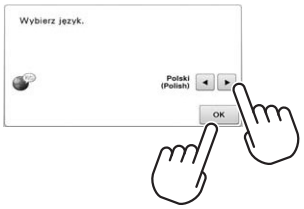


5 **Ustaw zegar.**

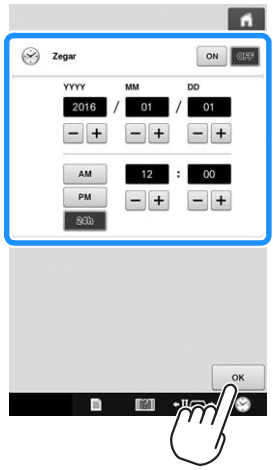


6

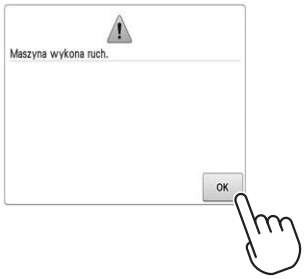


Czynności 4 i 5 są wymagane tylko podczas pierwszego włączenia hafciarki.

## Wybór wzoru haftu

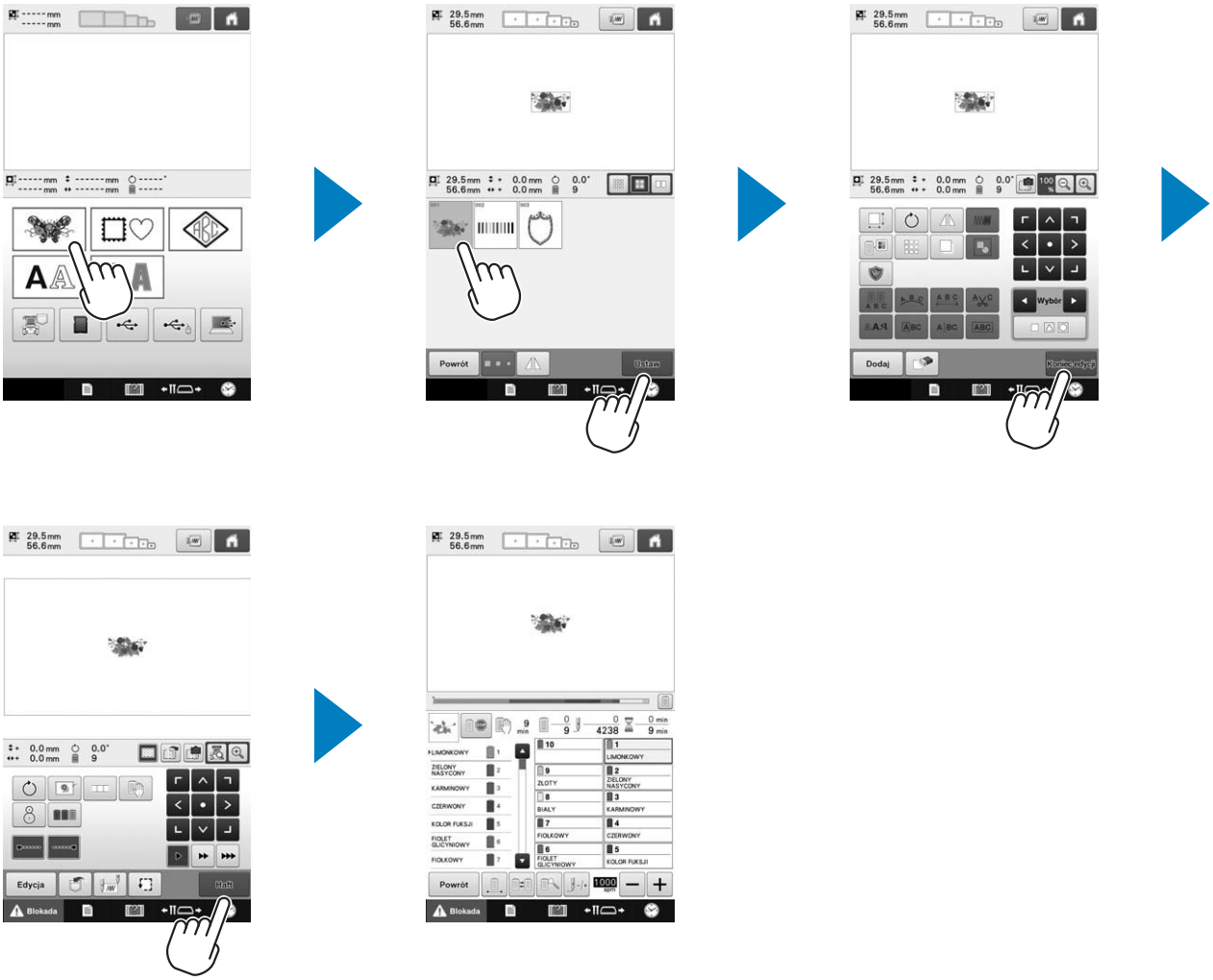


## Sprawdzanie widoku podglądu

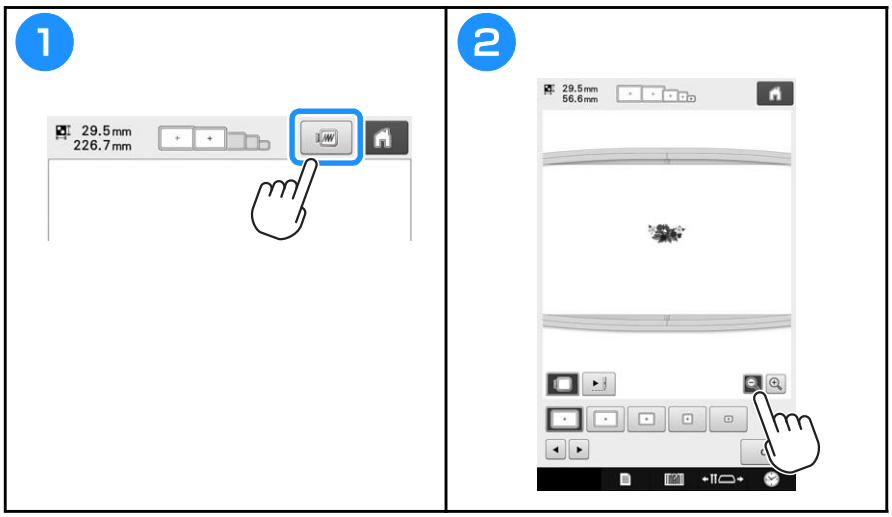

# Objaśnienie funkcji przycisków na ekranie wyboru rodzaju ściegu

Na tym ekranie należy wybrać kategorię (typ) wzoru.

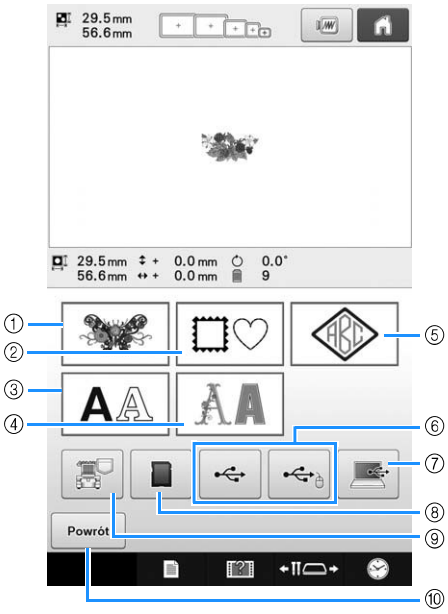


| Nr | Ikona / Nazwa przycisku | | Funkcja |
|---|---|---|---|
| ① | Przycisk wzoru haftu | Wbudowane wzory | Umożliwia wybór wzoru haftu. |
| ② | Przycisk wzoru obramowania | Wbudowane wzory | 14 typów ściegów można połączyć z 10 kształtami ramek, np. kółkiem i kwadratem. |
| ③ | Przycisk alfabetu | Wbudowane wzory | Wielkie i małe litery, liczby, symbole i znaki akcentowane spośród 37 czcionek można wybrać w małych, średnich i dużych rozmiarach. Japońskie czcionki można wybrać w dużych i małych rozmiarach. |
| ④ | Przycisk alfabetu dekoracyjnego | Wbudowane wzory | Można wybrać różne wzory liter, takie jak kwiaty, aplikacje i tak dalej. |
| ⑤ | Przycisk monogramu i ramki | Wbudowane wzory | Wzory monogramów można utworzyć przez połączenie dwóch lub trzech liter. |
| ⑥ | Przyciski nośników USB | | Pobiera wzory z nośników USB. |

| Nr | Ikona / Nazwa przycisku | Funkcja |
|---|---|---|
| ⑦ | Przycisk komputera (USB) | Za pomocą dołączonego kabla USB służącego do podłączenia komputera do hafciarki wzory można pobierać z komputera. |
| ⑧ | Przycisk karty SD | Pobiera wzory z kart SD. |
| ⑨ | Wzory haftu zapisane w przycisku pamięci maszyny | Pobiera wzory zapisane w pamięci maszyny. |
| ⑩ | Powrót / Przycisk Return | Przycisk ten nie jest wyświetlany, jeśli nie jest wybrany żaden wzór. Należy dotknąć tego przycisku, aby przestać dodawać kolejne wzory na ekranie wyboru rodzaju ściegu. Nastąpi powrót do ekranu edycji ściegów. |

# Objaśnienie funkcji przycisków na ekranie z listą ściegów

Na tym ekranie należy wybrać wzór.

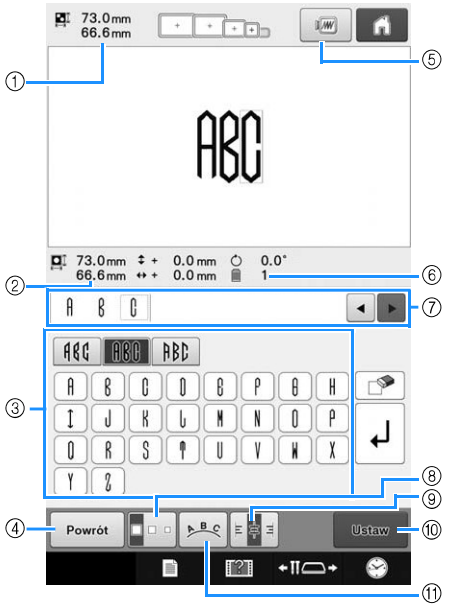


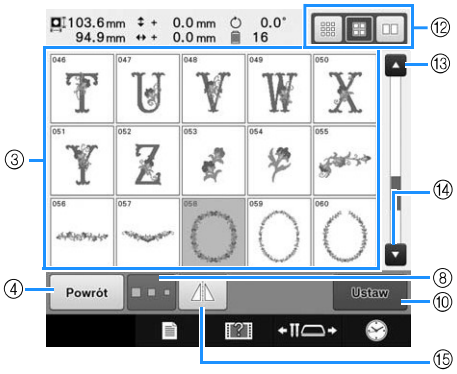


| Nr | Ikona / Nazwa przycisku | Funkcja |
|---|---|---|
| ① | 73.0mm 66.6mm<br>Rozmiar | Informuje o rozmiarze wzoru wyświetlonego w obszarze widoku wzoru. Górna wartość przedstawia wysokość, a dolna wartość szerokość. Jeśli wzór haftu składa się z wielu połączonych wzorów, pokazany jest rozmiar całego wzoru, uwzględniający wszystkie poszczególne wzory. |
| ② | 73.0mm 66.6mm<br>Rozmiar | Informuje o rozmiarze wzoru wybranego po dotknięciu przycisku wzoru. Górna wartość przedstawia wysokość, a dolna wartość szerokość. |
| ③ | A<br>Przyciski wzorów | Na przycisku jest widoczny rysunek wzoru. Należy dotknąć rysunek, aby wybrać dany wzór. Przeciągając palcem w tym obszarze, można przewijać strony. |
| ④ | Powrót<br>Przycisk Return | Należy dotknąć, aby opuścić aktualnie wybraną kategorię wzorów i wybrać inną kategorię. Nastąpi powrót do ekranu wyboru rodzaju ściegu. |

| Nr | Ikona / Nazwa przycisku | Funkcja |
|---|---|---|
| ⑤ | Przycisk podglądu | Wyświetla widok wzoru, który ma być haftowany, w celu jego podglądu. |
| ⑥ | 1<br>Liczba kolorów nici | Informuje o liczbie kolorów nici dla obecnie wybranego wzoru haftu. |
| ⑦ | A B C<br>Obszar podglądu tekstu | Tutaj można sprawdzić informacje o znakach wprowadzonego wzoru liter. Ponieważ znaki zostaną wprowadzone po czerwonym kursorze, należy używać przycisków ◄ i ►, aby zmienić pozycję wprowadzania. |
| ⑧ | Przycisk rozmiaru | Umożliwia zmianę rozmiaru aktualnie wybranego wzoru haftu. |
| ⑨ | Przycisk wyrównania tekstu | Dotknięcie przycisku pozwala wybrać wyrównanie w lewo, do środka lub w prawo w przypadku ustępu wielowierszowego wzoru liter. |
| ⑩ | Ustaw<br>Przycisk Set | Dotknąć po wybraniu wzoru. Wybór wzoru jest potwierdzany i wyświetlony zostaje ekran edycji ściegów. |
| ⑪ | Przycisk układu | Dotknąć tego przycisku, aby zmienić konfigurację wzoru liter. |
| ⑫ | Przycisk wyboru rozmiaru miniatur | Rozmiar miniatur wzoru można ustawić na duży, średni lub mały. |
| ⑬ | Przycisk poprzedniej strony | Dotknąć tego przycisku, aby wyświetlić poprzednią stronę. |
| ⑭ | Przycisk następnej strony | Dotknąć tego przycisku, aby wyświetlić następną stronę. |
| ⑮ | Przycisk poziomego odbicia lustrzanego | Ten przycisk umożliwia obrócenie wybieranego wzoru wzdłuż osi poziomej. |

* Niektórych wzorów nie można edytować za pomocą przycisków ⑧, ⑨, ⑪ lub ⑮.

# Objaśnienie funkcji przycisków na ekranie edycji ściegów

Na ekranie edycji ściegów można edytować poszczególne wzory. (Nie można edytować całego wzoru na tym ekranie.) Możliwe są następujące operacje edycji wzoru wybranego w obszarze wyświetlania wzoru: zmiana położenia, zmiana rozmiaru, obrócenie, zmiana układu i zmiana schematu kolorów. Ponadto można wybrać więcej niż jeden wzór i je połączyć. Wprowadzone wzory liter również można edytować na różne sposoby.

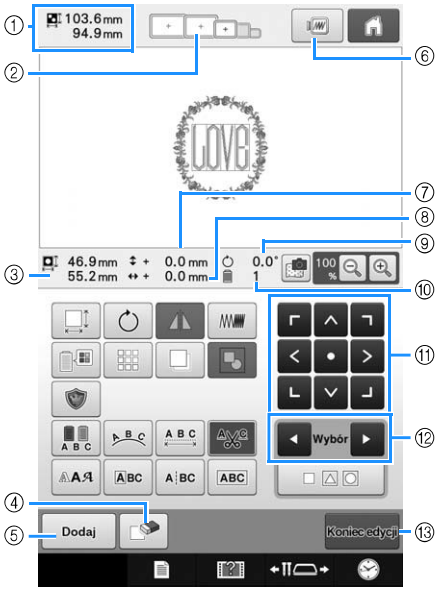


| Nr | Ikona / Nazwa przycisku | Funkcja |
|---|---|---|
| ① | 103.6mm 94.9mm<br>Rozmiar wzoru | Informuje o rozmiarze wzoru wyświetlonego w obszarze widoku wzoru. Górna wartość przedstawia wysokość, a dolna wartość szerokość. Jeśli wzór haftu składa się z wielu połączonych wzorów, pokazany jest rozmiar całego wzoru, uwzględniający wszystkie poszczególne wzory. |
| ② | Wskaźniki ramki do haftowania | Informuje o rozmiarze tamborków, które mogą być użyte do wzoru haftu wyświetlonego w obszarze widoku wzoru. |
| ③ | 46.9mm 55.2mm<br>Rozmiar | Informuje o rozmiarze edytowanego wzoru. Górna wartość przedstawia wysokość, a dolna wartość szerokość. |
| ④ | Przycisk usuwania | Usuwa wzór. Naciśnięcie przycisku powoduje usunięcie edytowanego wzoru. |
| ⑤ | Dodaj<br>Przycisk dodawania | Dodaje wzór. Naciśnięcie tego przycisku powoduje pojawienie się ekranu wyboru grupy wzorów. |
| ⑥ | Przycisk podglądu | Wyświetla widok wzoru, umożliwiając tym samym jego podgląd. |

| Nr | Ikona / Nazwa przycisku | Funkcja |
|---|---|---|
| ⑦ | + 0.0 mm<br>Odległość od środka (w pionie) | Informuje o odległości przesunięcia edytowanego wzoru w pionie. |
| ⑧ | + 0.0 mm<br>Odległość od środka (w poziomie) | Informuje o odległości przesunięcia edytowanego wzoru w poziomie. |
| ⑨ | 0.0°<br>Kąt obrócenia | Informuje o kącie obrócenia edytowanego wzoru. |
| ⑩ | 1<br>Liczba kolorów nici | Informuje o całkowitej liczbie kolorów nici dla edytowanego wzoru. |
| ⑪ | Przyciski położenia | Umożliwia przesunięcie pozycji szycia edytowanego wzoru w kierunku, który wskazuje strzałka.<br>(Naciśnięcie przycisku powoduje przesunięcie pozycji szycia do środka obszaru haftowania.) |
| ⑫ | Wybór<br>Przyciski wyboru wzoru | Ten przycisk umożliwia wybór edytowanego wzoru, gdy wzór haftu składa się z wielu połączonych wzorów. |
| ⑬ | Koniec edycji<br>Przycisk końca edycji | Ten przycisk umożliwia zakończenie edycji i przejście do ekranu ustawień haftowania. |

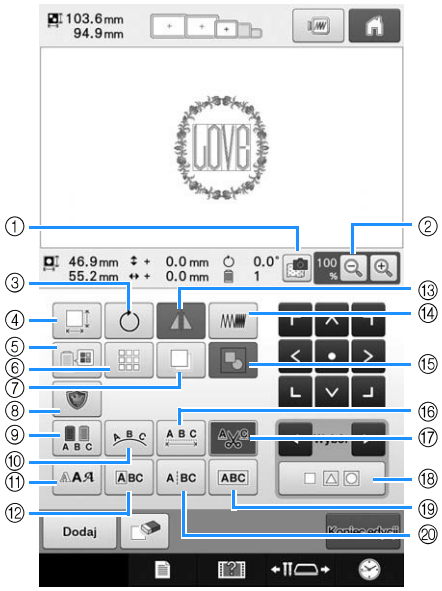


| Nr | Ikona / Nazwa przycisku | Funkcja |
|---|---|---|
| ① | Przycisk skanowania tkaniny | Umożliwia skanowanie tkaniny w celu wyrównania pozycji haftu. |
| ② | Przycisk powiększania | Należy wybrać wartość 100%, 125%, 150% lub 200%, aby dostosować sposób wyświetlania edytowanego wzoru. |
| ③ | Przycisk obrotu | Ten przycisk umożliwia obrócenie edytowanego wzoru. |
| ④ | Przycisk rozmiaru | Ten przycisk umożliwia zmianę rozmiaru edytowanego wzoru. |
| ⑤ | Przycisk zmiany koloru nici | Zmienia kolor wzoru. |
| ⑥ | Przycisk obramowania | Umożliwia utworzenie i edycję powtarzającego się wzoru. |
| ⑦ | Przycisk duplikowania | Służy do duplikowania wzoru. |
| ⑧ | Przycisk aplikacji haftu | Dotknięcie tego przycisku umożliwi zamianę edytowanego wzoru na wzór aplikacji. |
| ⑨ | Przycisk wielu kolorów | Ten przycisk umożliwia zmianę koloru nici w każdym ze znaków wzoru alfabetu; może być używany jedynie wówczas, gdy wybrany jest alfabet. |

| Nr | Ikona / Nazwa przycisku | Funkcja |
|---|---|---|
| ⑩ | Przycisk układu | Ten przycisk umożliwia zmianę orientacji znaków w edytowanym wzorze alfabetu. |
| ⑪ | Przycisk typu czcionki | Dotknięcie tego przycisku umożliwi zmianę czcionki edytowanego wzoru liter. |
| ⑫ | Przycisk edycji liter | Dotknięcie tego przycisku umożliwi zmianę rozmiaru i czcionki poszczególnych znaków w edytowanym wzorze liter. |
| ⑬ | Przycisk poziomego odbicia lustrzanego | Ten przycisk umożliwia obrócenie edytowanego wzoru wzdłuż osi poziomej. |
| ⑭ | Przycisk zagęszczenia | Ten przycisk umożliwia zmianę zagęszczenia edytowanego wzoru; może być używany jedynie wówczas, gdy wybrany jest alfabet lub wzór obramowania. |
| ⑮ | Przycisk grupowania | Dotknięcie tego przycisku umożliwi pogrupowanie wielu wybranych wzorów. |
| ⑯ | Przycisk spacji | Ten przycisk umożliwia zmianę odstępu pomiędzy znakami w edytowanym wzorze liter. |
| ⑰ | Przycisk ustawienia przycinania nici | Ten przycisk umożliwia automatyczne przycinanie nadmiaru nici w obrębie liter wzoru alfabetu. |
| ⑱ | Przycisk wielokrotnego wyboru | Dotknięcie tego przycisku umożliwia wybranie wielu wzorów. |
| ⑲ | Przycisk łączenia tekstu | Dotknięcie tego przycisku umożliwi pogrupowanie wybranych wzorów liter. |
| ⑳ | Przycisk dzielenia tekstu | Dotknięcie tego przycisku umożliwi rozgrupowanie wybranego wzoru liter. |

# Objaśnienie funkcji przycisków na ekranie ustawień haftowania

Na tym ekranie można edytować cały wzór oraz określić ustawienia haftowania. Ponadto możliwe jest sprawdzenie pozycji haftu i zapisanie wzoru do późniejszego wykorzystania. Przyciski dostępne na tym ekranie różnią się po wybraniu dla opcji „Ręczna sekwencja kolorów” ustawienia „ON” na ekranie ustawień.

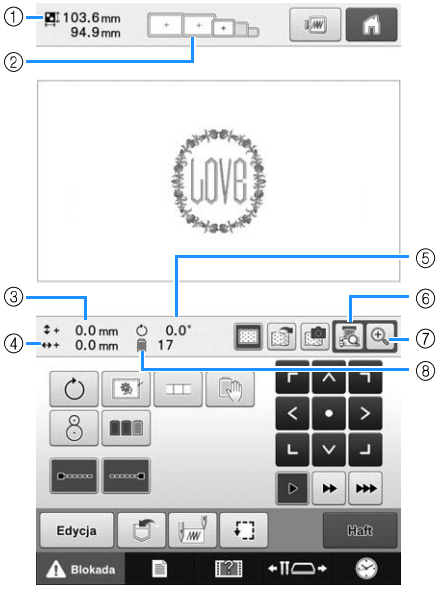


| Nr | Ikona<br>Nazwa przycisku | Funkcja |
|---|---|---|
| ① | 103.6mm 94.9mm<br>Rozmiar wzoru | Informuje o rozmiarze wzoru wyświetlonego w obszarze widoku wzoru. Górna wartość przedstawia wysokość, a dolna wartość szerokość. Jeśli wzór haftu składa się z wielu połączonych wzorów, pokazany jest rozmiar całego wzoru, uwzględniający wszystkie poszczególne wzory. |
| ② | Wskaźniki ramki do haftowania | Informuje o rozmiarze tamborków, które mogą być użyte do wzoru haftu wyświetlonego w obszarze widoku wzoru. |
| ③ | 0.0 mm<br>Odległość od środka (w pionie) | Informuje o odległości przesunięcia łączonego/edytowanego wzoru w pionie. |
| ④ | 0.0 mm<br>Odległość od środka (w poziomie) | Informuje o odległości przesunięcia łączonego/edytowanego wzoru w poziomie. |
| ⑤ | 0.0°<br>Kąt obrócenia | Informuje o kącie obrócenia edytowanego wzoru. |
| ⑥ | Przycisk widoku z kamery | Dotknięcie tego przycisku umożliwia podgląd (na ekranie LCD) obrazu poniżej igły lub wyświetlenie obrazu edytowanego wzoru haftu w rzeczywistej pozycji haftowania. |

| Nr | Ikona<br>Nazwa przycisku | Funkcja |
|---|---|---|
| ⑦ | Przycisk powiększenia widoku z kamery | Dotknięcie tego przycisku (po dotknięciu przycisku widoku z kamery) umożliwia wyświetlenie obrazu powiększonego dwukrotnie. Przycisk ten jest dostępny, nawet jeśli przycisk widoku z kamery nie został dotknięty. |
| ⑧ | 17<br>Liczba zmian koloru nici | Informuje o całkowitej liczbie kolorów nici dla edytowanego wzoru. |

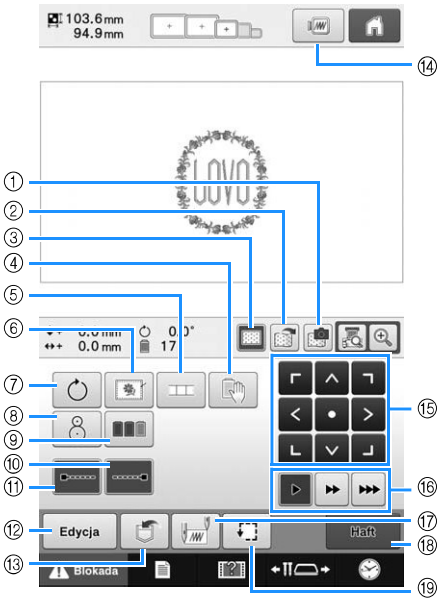


| Nr | Ikona<br>Nazwa przycisku | Funkcja |
|---|---|---|
| ① | Przycisk skanowania tkaniny | Umożliwia skanowanie (za pomocą wbudowanej kamery) tkaniny założonej na tamborku i wyświetlenie jej jako obrazu tła dla wzoru. |
| ② | Przycisk zapisywania obrazu tła | Umożliwia zapisanie na nośniku USB obrazu tła zeskanowanego za pomocą wbudowanej kamery. |
| ③ | Przycisk wyświetlania obrazu tła | Umożliwia wyświetlenie lub ukrycie obrazu tła zeskanowanego za pomocą wbudowanej kamery. |
| ④ | Przycisk pauzy | Dotknięcie tego przycisku wstrzyma pracę maszyny przed rozpoczęciem szycia określonego koloru. |
| ⑤ | Przycisk łączenia wzorów | Umożliwia rozpoczęcie haftowania łączonych wzorów. |
| ⑥ | Przycisk fastrygowania haftu | Kiedy materiał stabilizujący nie jest przymocowany do tkaniny, należy szyć ściegi fastrygowe wzdłuż konturu wzoru w celu zminimalizowania zbiegania się ściegu i niewłaściwego wyrównania wzorów. |
| ⑦ | Przycisk obrotu | Umożliwia obrócenie całego wzoru haftu, kiedy składa się on z wielu wzorów, które zostały połączone. |
| ⑧ | Przycisk położenia | Dotknięcie tego przycisku umożliwia wyrównanie pozycji haftowania za pomocą wbudowanej kamery maszyny. |

| Nr | Ikona<br>Nazwa przycisku | Funkcja |
|---|---|---|
| ⑨ | Przycisk sortowania kolorów | Umożliwia uporządkowanie według koloru nici sekwencji szycia wielu wzorów, które zostały połączone. |
| ⑩ | Przycisk ściegu zamka (koniec) | Umożliwia szycie automatycznego ściegu zamka, kiedy nić zostanie przycięta. |
| ⑪ | Przycisk ściegu zamka (początek) | Umożliwia szycie automatycznego ściegu zamka na początku wzoru i na początku szycia po przycięciu nici. |
| ⑫ | Edycja<br>Przycisk edycji | Nacisnąć ten przycisk, aby powrócić do ekranu edycji ściegów. |
| ⑬ | Przycisk pamięci | Umożliwia zapisanie wzoru w pamięci maszyny, na nośniku USB lub komputerze. |
| ⑭ | Przycisk podglądu | Wyświetla widok wzoru, który ma być haftowany, w celu jego podglądu. |
| ⑮ | Przyciski położenia | Umożliwia przesunięcie pozycji szycia całego wzoru w kierunku, który wskazuje strzałka. (Naciśnięcie przycisku ● powoduje przesunięcie pozycji szycia do środka obszaru haftowania.) |
| ⑯ | Przyciski prędkości ruchu ramki | Pozwala wybrać prędkość przesuwania ramki.<br>▷ Dotknąć, aby przesunąć ramkę o 0,1 mm.<br>▸▸ Dotknąć, aby przesunąć ramkę o 0,5 mm.<br>▸▸▸ Naciskać, aby przesuwać ramkę z maksymalną prędkością. Podczas oglądania obrazu z kamery ramka przesuwa się o 2,0 mm. |
| ⑰ | Przycisk pozycji początkowej/końcowej | Umożliwia określenie pozycji igły na początku szycia i na końcu. |
| ⑱ | Haft<br>Przycisk Embroidery | Umożliwia zakończenie wszystkich operacji na ekranie ustawień haftowania i przejście do ekranu haftowania. |
| ⑲ | Przycisk szycia próbnego | Umożliwia przesuwanie tamborka tak, aby możliwe było sprawdzanie pozycji haftowania. |

## ■ W trybie „Ręczna sekwencja kolorów”

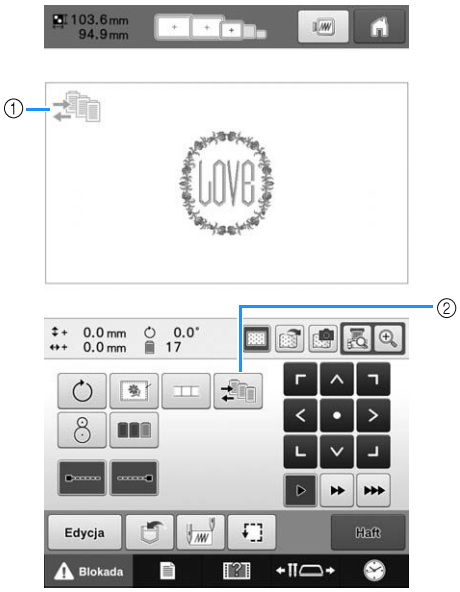


| Nr | Ikona<br>Nazwa przycisku | Funkcja |
|---|---|---|
| ① | Ikona trybu ręcznej sekwencji kolorów | Ta ikona pojawia się, kiedy maszyna do szycia znajduje się w trybie „Ręczna sekwencja kolorów”. |
| ② | Przycisk ręcznej sekwencji kolorów | Dotknięcie przycisku umożliwia zmianę ustawienia koloru igielnicy. Przycisk ten jest widoczny po wybraniu dla opcji „Ręczna sekwencja kolorów” ustawienia „ON” na ekranie ustawień. |

# Objaśnienie funkcji przycisków na ekranie haftowania

Na tym ekranie można sprawdzić całkowitą liczbę kolorów nici i czas szycia, określić ustawienia igielnicy oraz prawidłowo umieścić igłę. Przyciski dostępne na tym ekranie różnią się po wybraniu dla opcji „Ręczna sekwencja kolorów” ustawienia „ON” na ekranie ustawień.

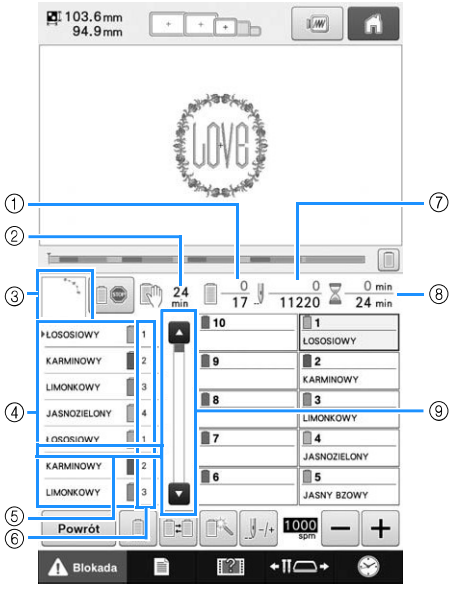


| Nr | Ikona / Nazwa przycisku | Funkcja |
|---|---|---|
| ① | 0 / 17<br>Kolejność szycia | Dolna wartość pokazuje całkowitą liczbę kolorów nici we wzorze, a górna wartość pokazuje kolory nici aktualnie używane podczas szycia. |
| ② | 24 min<br>Czas pozostały do zatrzymania maszyny | Pokazuje ilość czasu pozostałego do zatrzymania maszyny. Podczas szycia ostatniej szpulki z nicią liczba ta jest wyświetlana na czerwono. Jeśli kolor nici musi zostać zmieniony, wyświetlany jest czas pozostały do zmiany szpulki z nicią. |
| ③ | Wyświetlanie regionu | Pokazuje część wzoru, który będzie szyty, z kolorem nici wyświetlonym jako pierwszy na wyświetlaczu kolejności kolorów nici. |
| ④ | Wyświetlanie kolejności koloru nici | Przedstawia kolejność zmian kolorów nici. Podczas haftowania wskazania te są przewijane automatycznie, aby kolor aktualnie szytej nici znajdował się u góry. |
| ⑤ | Wskaźnik wymiany szpulek | Ten wskaźnik (czerwona linia) pokazuje, kiedy należy wymienić szpulki nici. Szpulki nici należy wymienić w miejscu pomiędzy dwoma kolorami nici, gdzie wyświetlany jest wskaźnik. |
| ⑥ | 1 / 2 / 3<br>Numer igielnicy | Wskazuje numer igielnicy, do której jest przypisany kolor nici po lewej stronie. |

| Nr | Ikona / Nazwa przycisku | Funkcja |
|---|---|---|
| ⑦ | 0 / 11220<br>Liczba ściegów | Dolna wartość pokazuje całkowitą liczbę ściegów we wzorze, a górna wartość wskazuje, ile ściegów zostało już uszytych. |
| ⑧ | 0 min / 24 min<br>Czas szycia | Dolna wartość pokazuje całkowitą ilość czasu wymaganego do uszycia wzoru, a górna wartość wskazuje, ile czasu już upłynęło od rozpoczęcia szycia. |
| ⑨ | Pasek przewijania | Wskaźnik kolejności kolorów nici pokazuje pierwsze siedem kolorów nici. Aby sprawdzić kolejność dla ósmego koloru i następnych kolorów nici, należy dotknąć przycisk ▲ lub ▼ bądź dotknąć paska przewijania. |

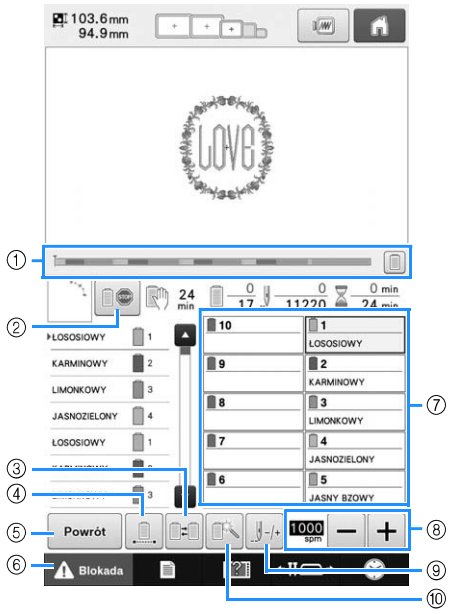


| Nr | Ikona / Nazwa przycisku | Funkcja |
|---|---|---|
| ① | Pasek postępu | Postęp haftowania jest wskazywany czerwonym znakiem na wskaźniku. Dotknięcie przycisku spowoduje wyświetlenie na wskaźniku tylko koloru nici, który jest haftowany. |
| ② | Przycisk Reserve Stop | Podczas szycia haftu należy dotknąć ten przycisk, aby maszyna zatrzymała się przed rozpoczęciem następnego koloru. |
| ③ | Przycisk przełączania szpulek (Niedostępny w trybie „Ręczna sekwencja kolorów”) | Umożliwia zmianę ustawień igielnicy na ekranie bez zmiany szpulek nici na maszynie. |
| ④ | Przycisk nieprzerwanego haftu/ Monochromia | Dotknięcie tego przycisku spowoduje szycie wzoru w tym samym kolorze, bez względu na zmiany określonego koloru. Cała kolejność kolorów nici na wyświetlaczu będzie widoczna w tym samym kolorze. Pasek postępu ① i wyświetlana konfiguracja kolorów nici ⑦ będą pokazywać oryginalne kolory. |
| ⑤ | Powrót / Przycisk Return | Dotknięcie tego przycisku spowoduje zakończenie szycia i powrót do ekranu ustawień haftowania. |
| ⑥ | Blokada / Przycisk odblokowania | Odblokowuje maszynę, aby umożliwić rozpoczęcie szycia w ciągu 10 sekund. Po dotknięciu tego przycisku przycisk Start/Stop miga na zielono. |

| Nr | Ikona / Nazwa przycisku | Funkcja |
|---|---|---|
| ⑦ | 1 LOSOSIOWY / Przycisk igielnicy | Dotknięcie przycisku spowoduje przesunięcie położenia igielnicy do wybranego numeru igielnicy. Tego przycisku należy używać w przypadku nawlekania igły za pomocą automatycznego mechanizmu nawlekania igły. |
| | Wyświetlanie konfiguracji kolorów nici | Umożliwia wyświetlenie koloru i nazwy (numeru) koloru nici w odniesieniu do nici na igielnicy wskazanej na przycisku. Maszynę należy nawlec w pokazany tutaj sposób. |
| ⑧ | 1000 spm − + / Przycisk maksymalnej prędkości szycia | Umożliwia określenie maksymalnej prędkości szycia. |
| ⑨ | Przycisk ściegu do przodu/tyłu | Powoduje przesuwanie igły do przodu lub do tyłu przez ścieg. Tego przycisku należy używać w następujących sytuacjach:<br>• Jeśli nić pęknie lub skończy się podczas haftowania<br>• Aby rozpocząć szycie od początku<br>• Aby kontynuować szycie po wyłączeniu maszyny |
| ⑩ | Przycisk tymczasowych ustawień igielnicy | Umożliwia ręczne określenie ustawień igielnicy. |

**Przypomnienie**

- Numery kolorów nici na wyświetlaczu kolejności kolorów nici i wyświetlaczu konfiguracji kolorów nici można zmienić, na przykład na nazwę koloru lub numer koloru nici innych marek.

# Rozpoczynanie haftowania

## Mocowanie tkaniny na tamborku

1

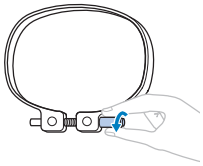

Poluzuj śrubę.

2

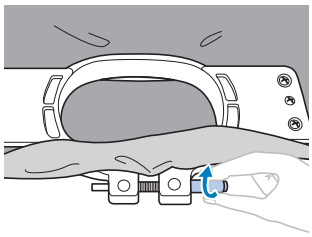

Umieść tkaninę na ramce zewnętrznej prawą stroną do góry.

3

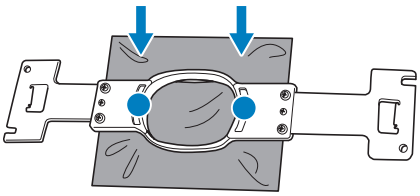

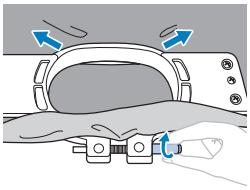

Lekko dokręć śrubę, a następnie naciągnij krawędzie tkaniny.

4

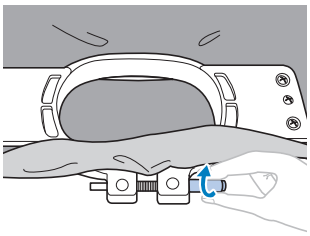

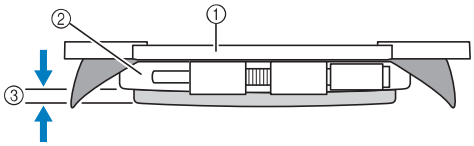


① Ramka wewnętrzna
② Ramka zewnętrzna
③ Dolna krawędź ramki wewnętrznej

5

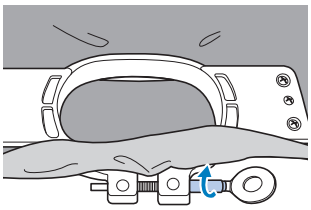

Dokręć śrubę.

## Mocowanie tamborka do hafciarki

# ⚠ PRZESTROGA

- **Jeśli tamborek zostanie zamontowany nieprawidłowo, może uderzyć w stopkę i spowodować uszkodzenie maszyny lub obrażenia ciała u osoby ją obsługującej.**
- **Podczas mocowania tamborka należy upewnić się, że przycisk Start/Stop świeci na czerwono. Jeśli przycisk Start/Stop miga na zielono, hafciarka może rozpocząć haftowanie. Jeśli hafciarka przypadkowo rozpocznie haftowanie, może to spowodować obrażenia ciała.**
- **Podczas mocowania ramki do haftowania upewnij się, że ramka nie uderzy o żadną część hafciarki.**

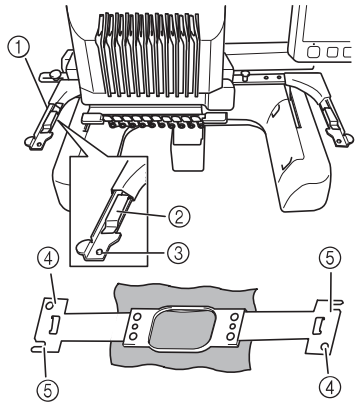


① **Lewe ramię uchwytu na ramkę**
Przesuń ramię uchwytu tamborka w lewo lub w prawo, aby dopasować jego szerokość do rozmiaru tamborka.
② **Zamontuj uchwyt na ramkę**
Umieść ramkę do haftowania w zatrzaskach na uchwycie.
③ **Kołek pozycjonujący**
④ **Otwory**
⑤ **Szczeliny pozycjonujące**

**1**

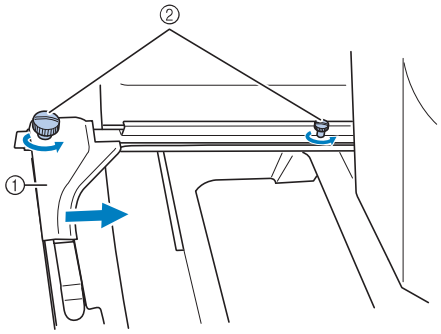


① Lewe ramię
② Śruby

Poluzuj dwie śruby na uchwycie ramki.

**2**

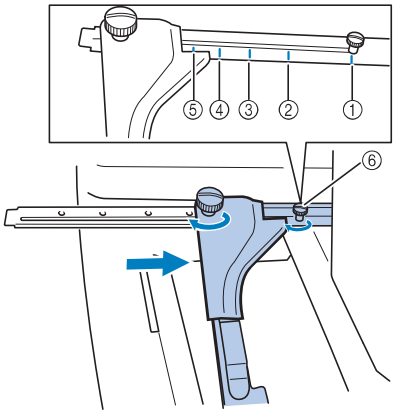


① Oznaczenie dla bardzo dużej ramki
② Oznaczenie dla bardzo dużej ramki
③ Oznaczenie dla dużej ramki
④ Oznaczenie dla średniej ramki
⑤ Oznaczenie dla małej ramki
⑥ Ustaw śrubę przy odpowiednim oznaczeniu.

| 3 | 4 |
|---|---|
| 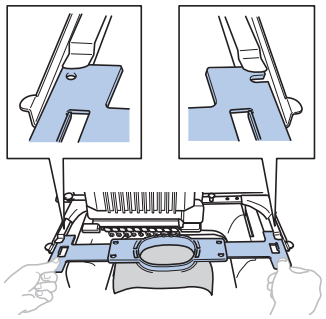 | 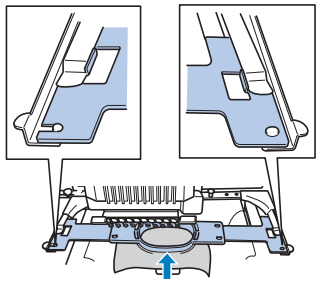 |
| Umieść ramkę do haftowania w zatrzasku na uchwycie. Wewnętrzna ramka powinna znajdować się na górze. | Wciśnij ramkę do haftowania, aż zablokuje się na swoim miejscu. |

## Sprawdzenie igielnic i kolorów nici

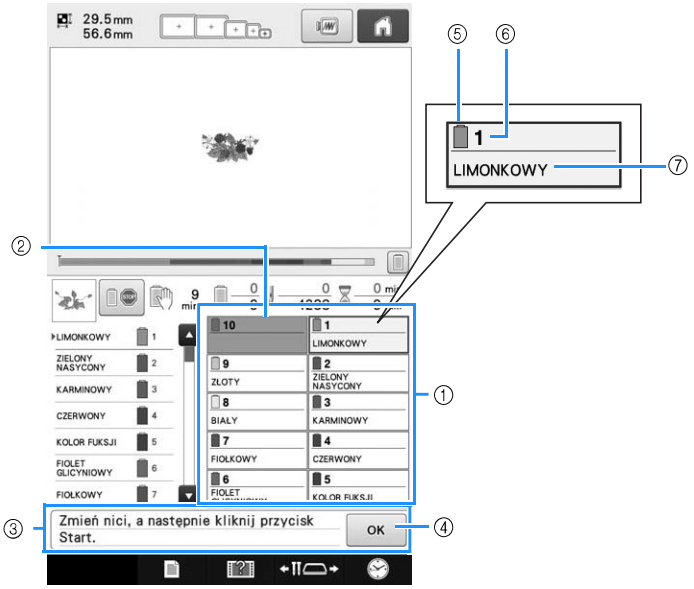


① Informacje dotyczące nici dla pierwszych dziesięciu igielnic

② Jeśli nie jest wyświetlona żadna nazwa koloru nici, dana igielnica nie była używana.
Jeśli kolor nici został przypisany do igielnicy na szytym wcześniej projekcie, igielnica pokaże wcześniej przypisany kolor.

③ Komunikat Wymienić szpulki nici.
Komunikat ten pojawia się, kiedy konieczna jest wymiana szpulek nici. Jeśli nie zostanie dotknięty przycisk OK ④, aby zamknąć ten komunikat, haftowanie nie może być kontynuowane.

⑤ Kolor nici

⑥ Numer igielnicy

⑦ Nazwa lub numer koloru nici
Jeśli na ekranie ustawień zostanie wybrany numer koloru nici (#123), zostanie również wyświetlona marka nici.

## Nawlekanie górnej nici

# ⚠ PRZESTROGA

- **Przy nawijaniu górnej nici należy dokładnie przestrzegać instrukcji. Jeżeli nić górna jest nawleczona nieprawidłowo, może się zerwać lub zaplątać i doprowadzić do wygięcia lub złamania igły.**

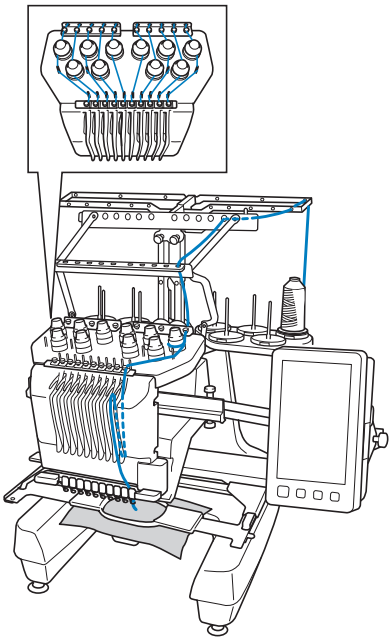

1

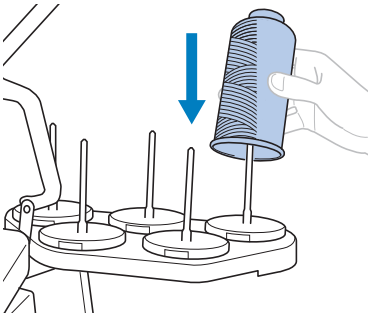

2

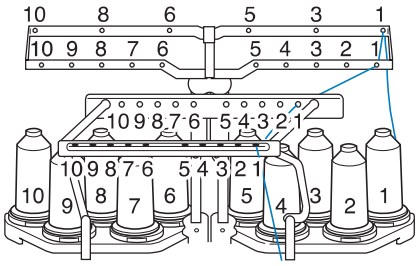


3

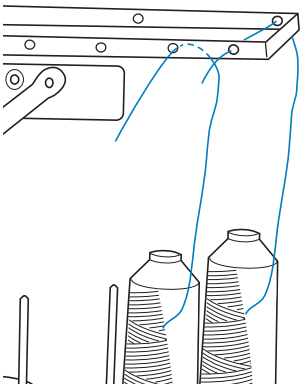

4

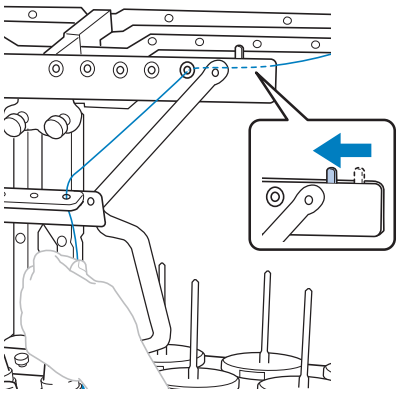

5

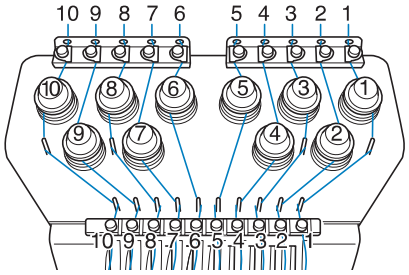


Okręć nić w prawo wokół krążka naprężenia nici.

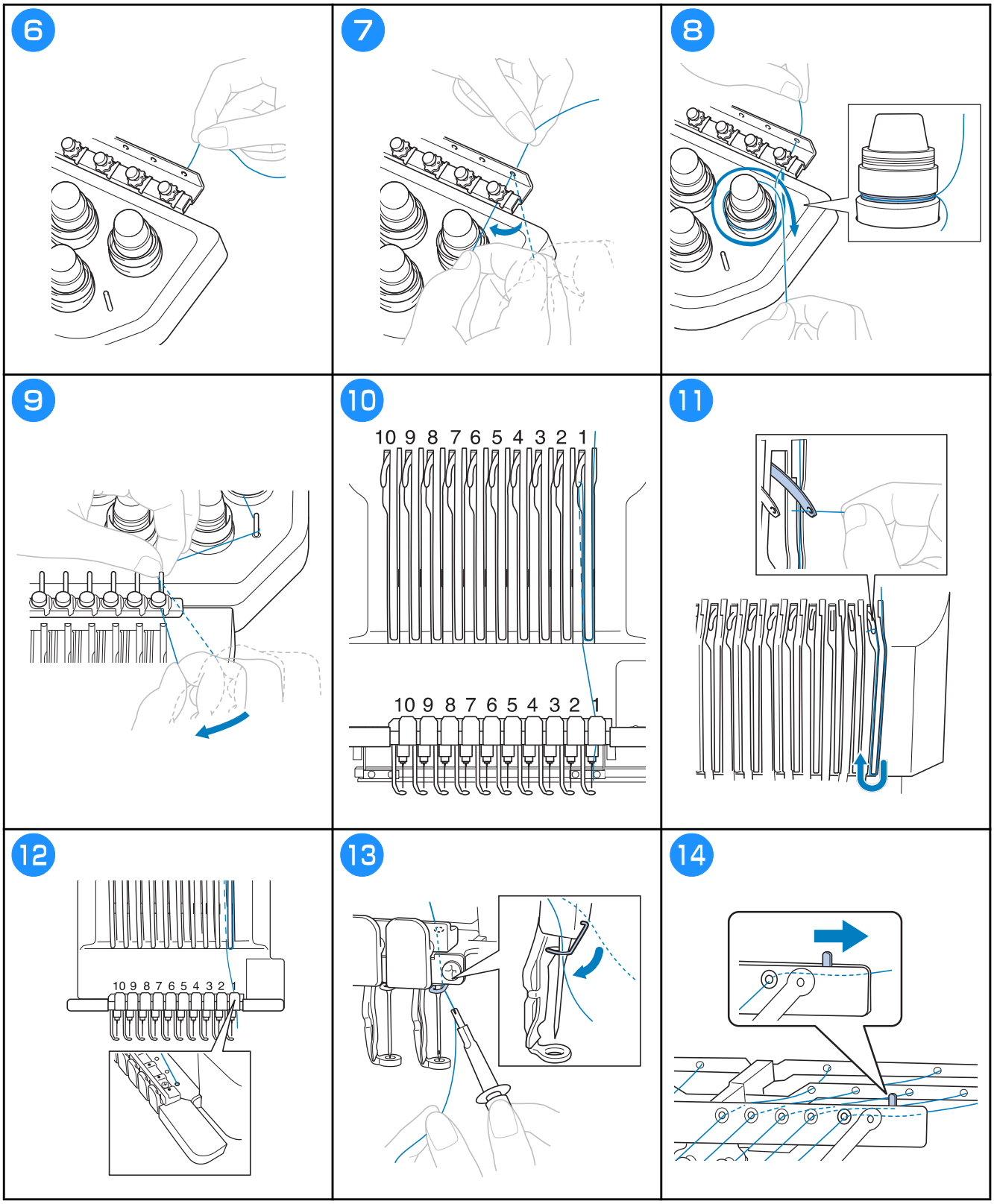
6
7
8
9
10
10 9 8 7 6 5 4 3 2 1
10 9 8 7 6 5 4 3 2 1
11
12
10 9 8 7 6 5 4 3 2 1
13
14

## Nawlekanie nici na igłę

# ⚠ PRZESTROGA

- **Jeśli igła nie jest całkowicie wsunięta, haczyk automatycznego mechanizmu nawlekania igły nie przejdzie przez ucho igły podczas automatycznego nawlekania, co spowoduje wygięcie haczyka lub brak możliwości nawleczenia nici na igłę.**
- **Jeśli haczyk automatycznego mechanizmu nawlekającego igłę zostanie wygięty lub uszkodzony, należy skontaktować się z autoryzowanym sprzedawcą firmy Brother.**
- **Gdy haczyk automatycznego mechanizmu nawlekającego igłę jest przełożony przez ucho igły, nie wolno obracać pokrętłem, ponieważ może to spowodować uszkodzenie automatycznego mechanizmu nawlekającego igłę.**

**1**

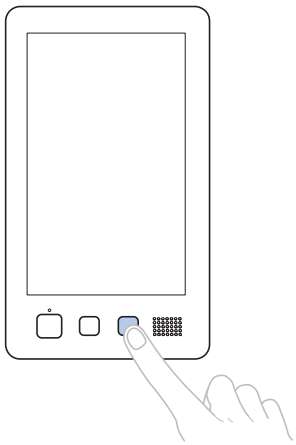

Haczyk automatycznego mechanizmu nawlekającego przechodzi przez ucho hafciarki.

**2**

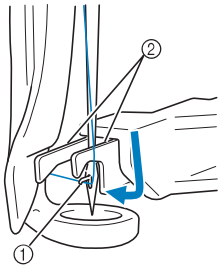


① Haczyk
② Widełki

**3**

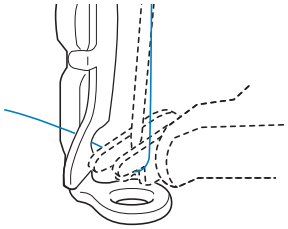

**4**

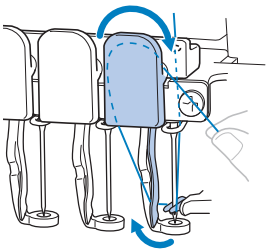

**5**

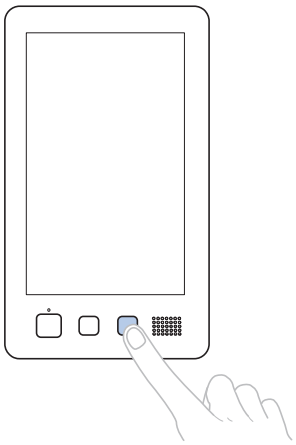

**6** **Dotknij przycisk igielnicy, którą chcesz nawlec.**

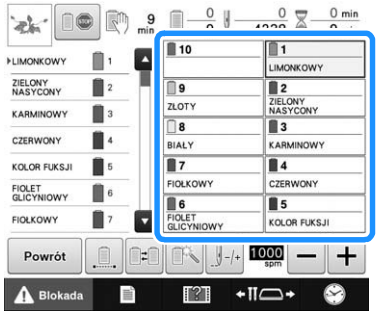

## Rozpoczynanie haftowania

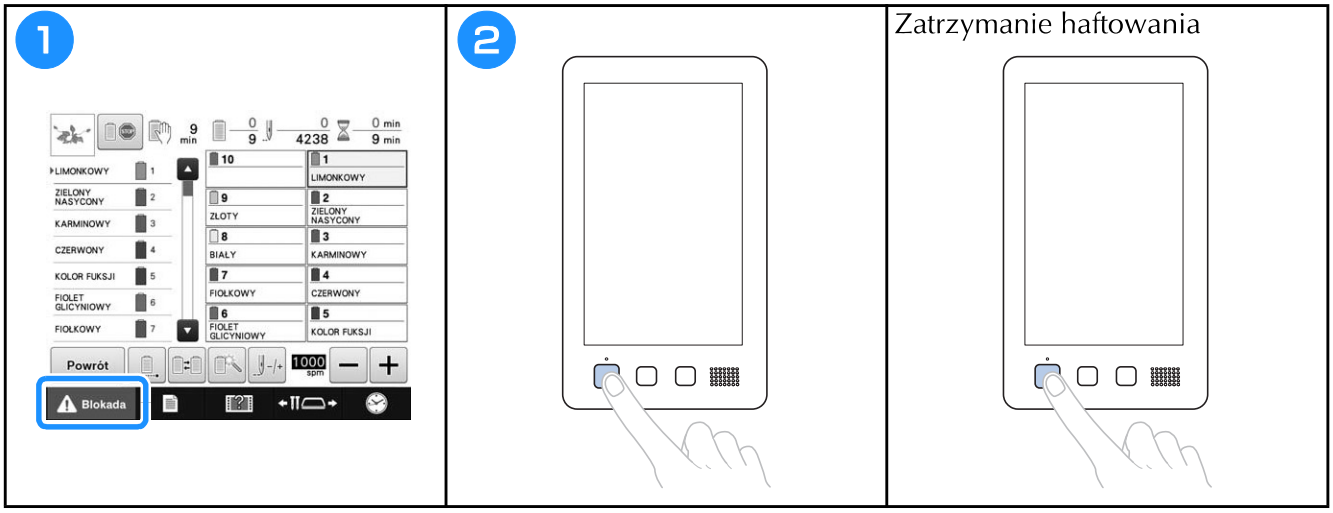


## Zdejmowanie tamborka i tkaniny

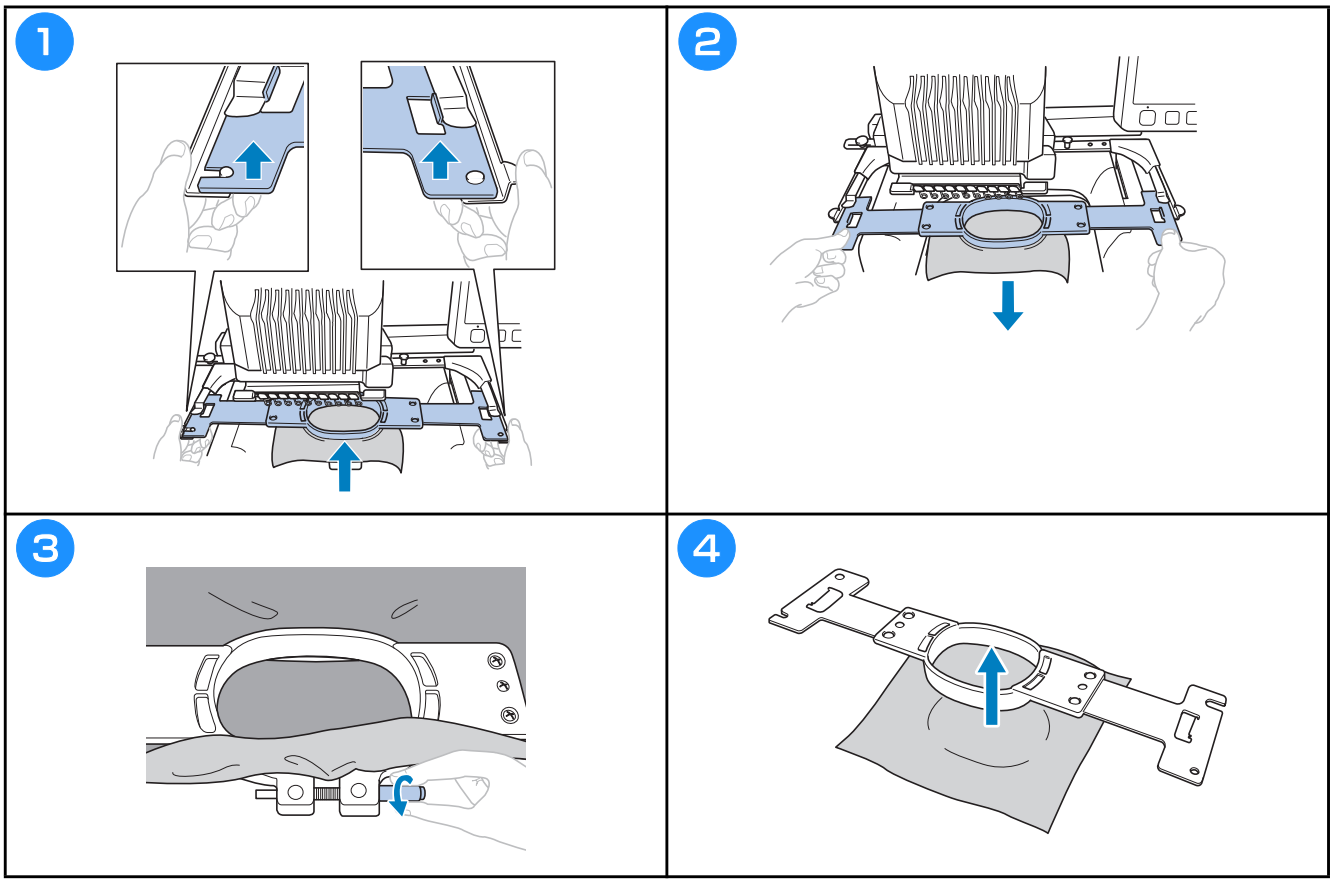

## Wyłączanie hafciarki

1

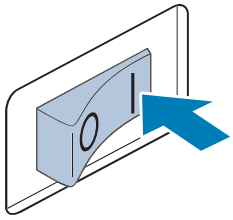

2

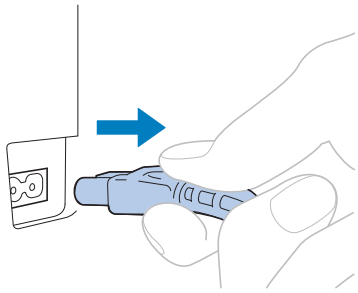

## Zmiana igły

**⚠ PRZESTROGA**

- **Należy się upewnić, że hafciarka jest wyłączona przed wymianą igły, w przeciwnym przypadku rozpoczęcie pracy przez hafciarkę może spowodować obrażenia ciała.**

1

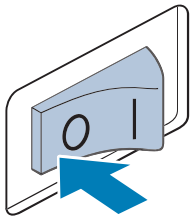

2

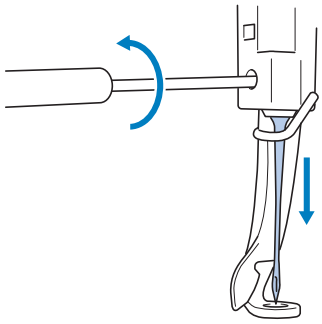

3

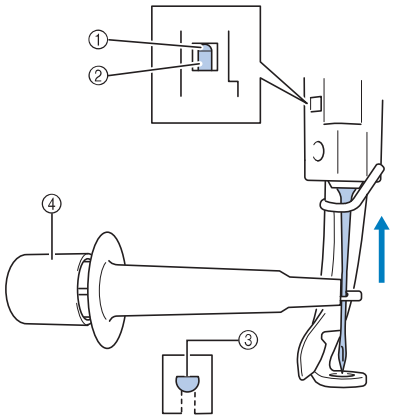


① Punkt oporu igielnicy
② Igła
③ Płaska strona igły
④ Narzędzie do wymiany igieł

**Przypomnienie**

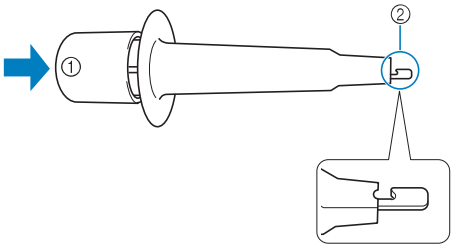


① Końcówka narzędzia do wymiany igieł
② Zacisk mocujący igły

# Aneks

## Sprawdzanie naprężenia nici

Naprężenie górnej nici można wyregulować za pomocą pokrętła regulującego naprężenie nici lub pokrętła naprężenia prowadnika górnej nici.

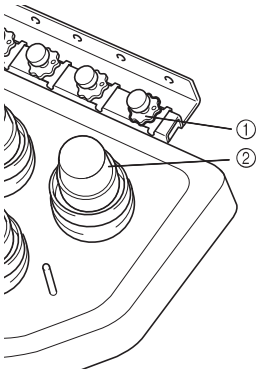


① Pokrętło naprężenia prowadnika górnej nici
② Pokrętło regulujące naprężenie nici

### ■ Właściwe naprężenie nici

Na lewej stronie tkaniny dolna nić powinna mieć szerokość około jednej trzeciej szerokości szwu.

① Prawa strona
② Lewa strona

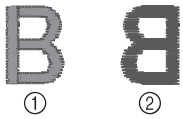


① Prawa strona
② Lewa strona

Górna nić jest zbyt mocno naprężona, przez co dolna nić jest widoczna na prawej stronie tkaniny.

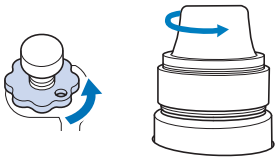

Obrót w lewo powoduje poluzowanie.

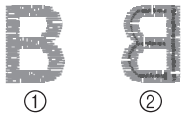


① Prawa strona
② Lewa strona

Górna nić jest naprężona zbyt słabo, co powoduje luz górnej nici, blokowanie luźnej nici i powstawanie pętelek na prawej stronie tkaniny.

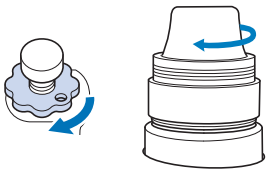

Obrót w prawo powoduje naprężanie.

## Smarowanie chwytacza

1

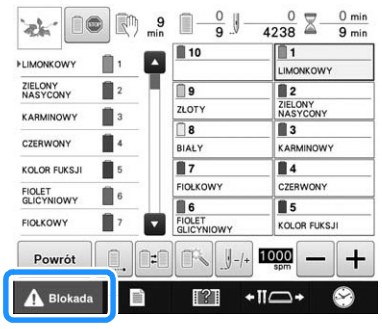


2

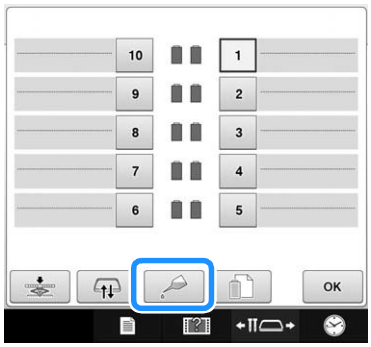


3

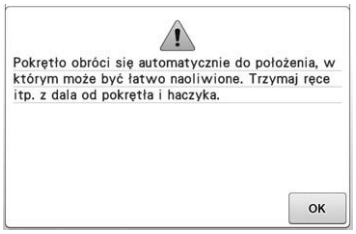

4

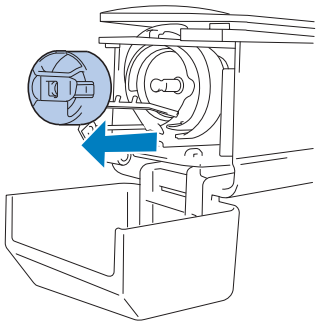

5

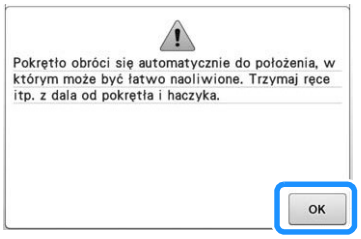


6

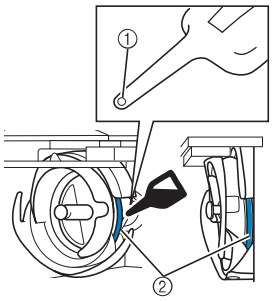


(Widok kąta z przodu) (Widok z boku)

① Przekłuj butelkę oleju.

② Nanieś olej tutaj.

- Należy użyć ostrego przedmiotu do przekłucia końcówki dołączonej do zestawu butelki oleju przed jej użyciem.

7

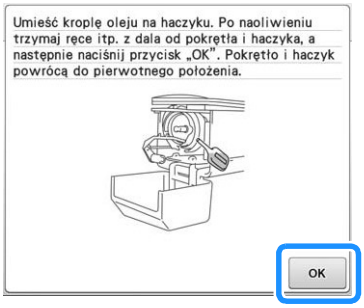


8

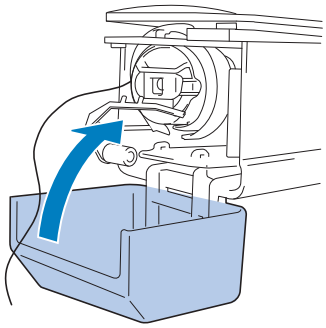

## Smarowanie igielnic

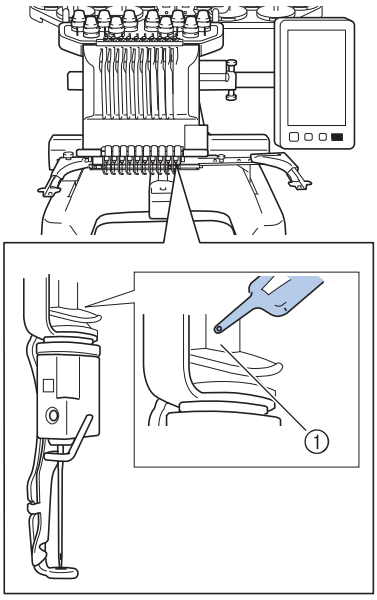


① Nanieś olej tutaj.

- Nadmiar oleju może przedostać się na powierzchnię projektu.

**Uwaga**

- Raz dziennie przed uruchomieniem hafciarki nasmaruj zaczep kroplą oleju.
- Co 40-50 godzin pracy hafciarki nanieś kroplę oleju nad dolną podkładką igielnicy.
- Należy stosować wyłącznie olej do maszyny do szycia. Stosowanie innego typu oleju może spowodować uszkodzenie hafciarki.
- Nie należy nanosić zbyt dużej ilości oleju. Może to doprowadzić do zanieczyszczenia tkaniny lub nici. Jeśli naniesione zostanie zbyt dużo oleju, jego nadmiar należy wytrzeć ściereczką.
- Jeśli podczas haftowania nić ulegnie zerwaniu lub dźwięk pracującego haczyka stanie się zbyt głośny, należy nanieść olej na haczyk chwytacza.

## Czyszczenie haczyka

**⚠ PRZESTROGA**

- **Przed przystąpieniem do czyszczenia hafciarki należy wyjąć przewód zasilający z gniazda elektrycznego. W przeciwnym wypadku może dojść do porażenia prądem.**
- **Jeśli haczyk jest zarysowany lub uszkodzony, należy zwrócić się do autoryzowanego sprzedawcy firmy Brother.**

1

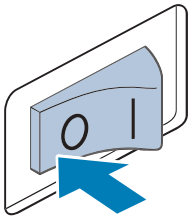


2

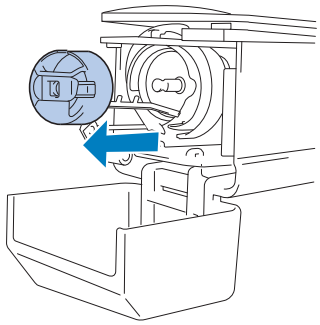

3

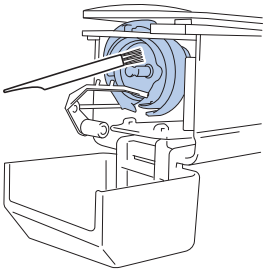

Usuń ścinki i kurz z haczyka i pobliskiego obszaru.

4

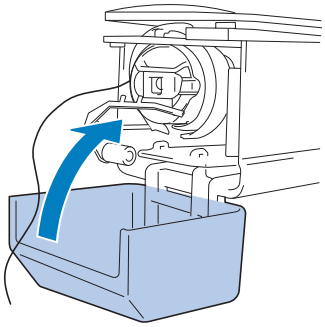

## Czyszczenie okolicy płytki ściegowej

**⚠ PRZESTROGA**

- **Przed przystąpieniem do czyszczenia hafciarki należy wyjąć przewód zasilający z gniazda elektrycznego. W przeciwnym wypadku może dojść do porażenia prądem.**

1

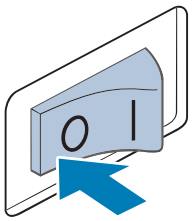

2

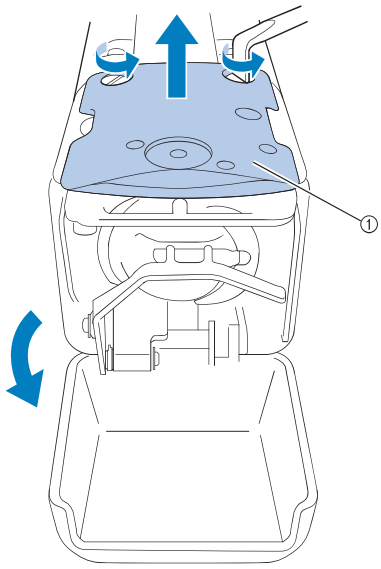

① Zdejmij płytkę ściegową.

3

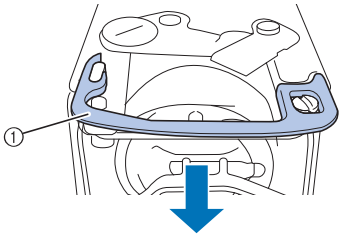

① Podkładka dystansowa

4

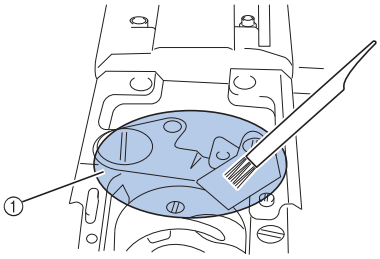

① Usuń wszystkie ścinki z tego obszaru.

5

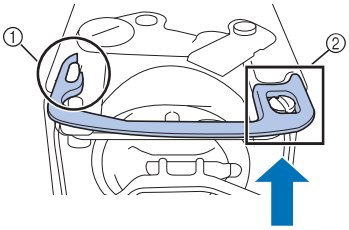

① Wycięcie eliptyczne
② Łeb śruby

6

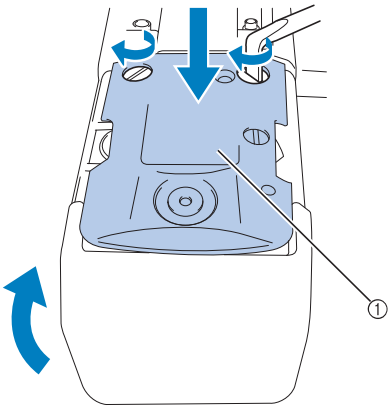

① Płytka ściegowa

## Czyszczenie prowadnic nici

| 1 | 2 |
|---|---|
| 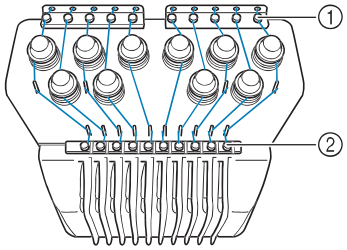 <br>Czyścić należy zarówno płytkę prowadnika górnej nici ①, jak również środkowego prowadnika nici ②. | 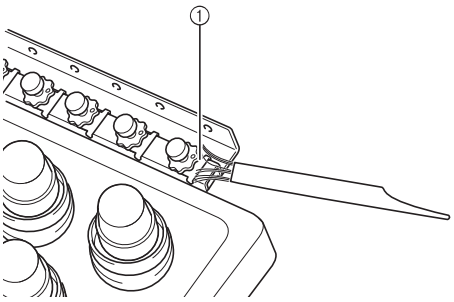 <br>① Wyczyść płytkę prowadnika nici. |

## Czyszczenie pokrętła naprężającego

| 1 | 2 | |
|---|---|---|
| 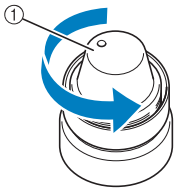 <br>① Obróć pokrętło w lewo. | 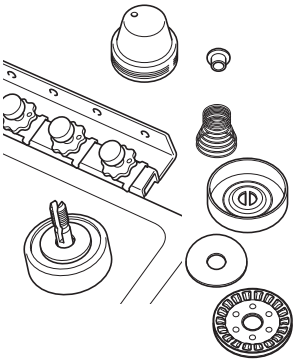 <br>Usuń ścinki i kurz z dwóch podkładek filcowych (górnej, dolnej) wewnątrz pokrętła naprężającego. | **Uwaga**<br>• Podczas montażu jednostki naprężającej należy zwrócić uwagę, aby nie zamontować krążka naprężającego odwrotnie. U dołu znajduje się magnes.<br>Spód Góra<br> 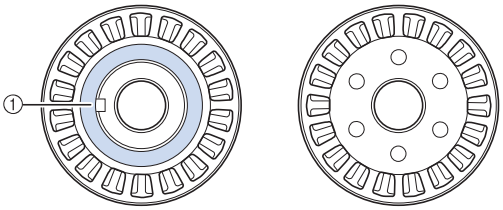 <br>① Magnes |

# Podstawowe ustawienie

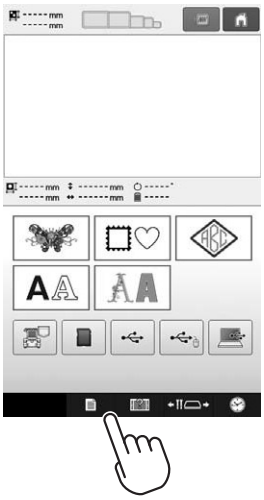

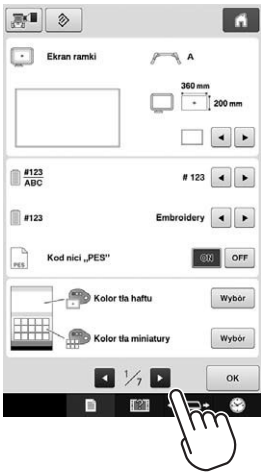

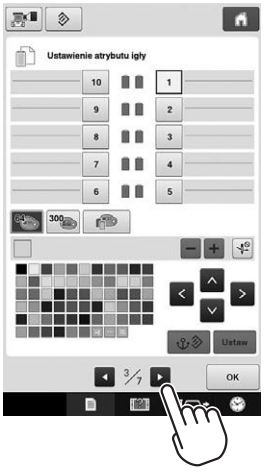

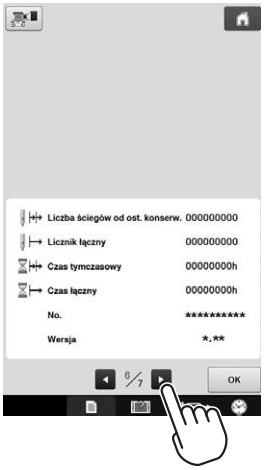

# Aktualizacja oprogramowania hafciarki

**Uwaga**

- Gdy program aktualizacji jest dostępny na stronie „ http://support.brother.com ”, należy pobrać pliki zgodnie z instrukcjami na stronie internetowej oraz instrukcjami przedstawionymi poniżej.
- W przypadku aktualizacji oprogramowania przy użyciu nośnika USB należy sprawdzić, czy na nośniku USB używanym do aktualizacji nie są zapisane żadne inne dane oprócz pliku aktualizacji.
- Zgodne systemy operacyjne:
  Microsoft Windows 7, Windows 8.1, Windows 10
- Nośniki USB są powszechnie używane, jednakże niektóre nośniki USB mogą nie być zgodne z maszyną. Szczegółowe informacje można znaleźć na naszej stronie internetowej.

## Procedura aktualizacji za pomocą nośnika USB

1

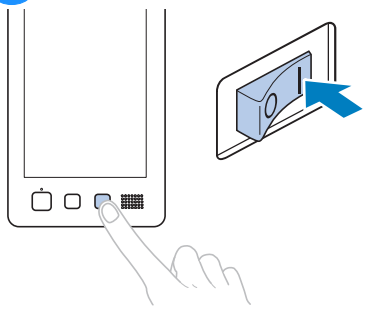

2

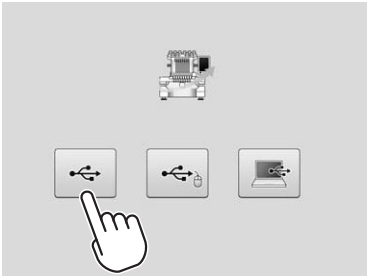

3

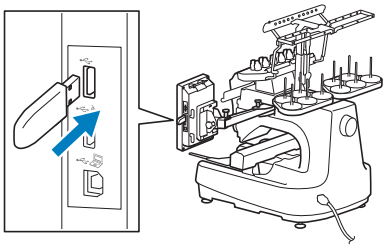

4

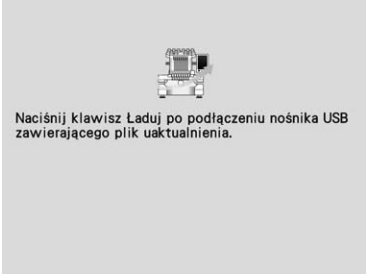


Naciśnij przycisk Ładuj.

5

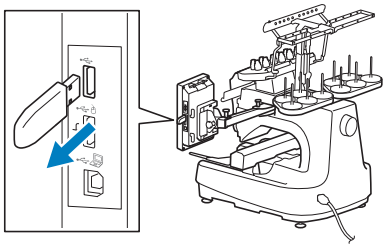

6

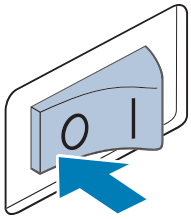

# Procedura aktualizacji za pomocą komputera

1

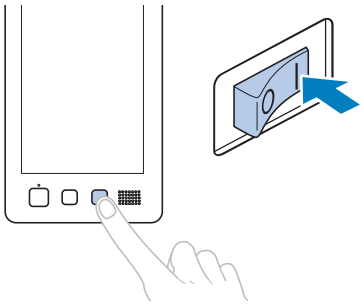

2

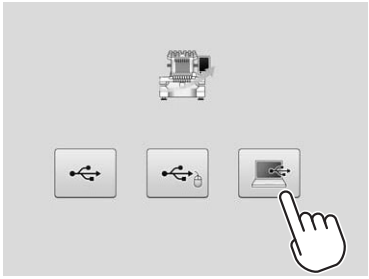

3

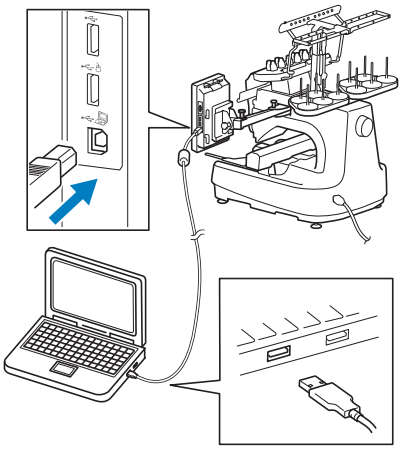

4

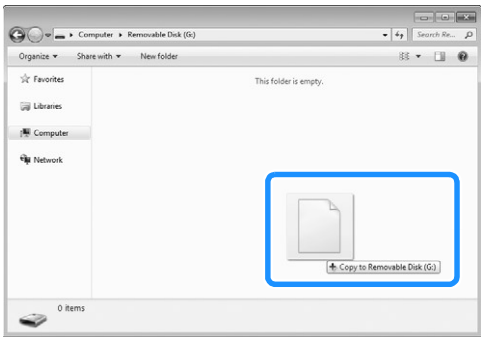


5

Naciśnij przycisk Ładuj.

6

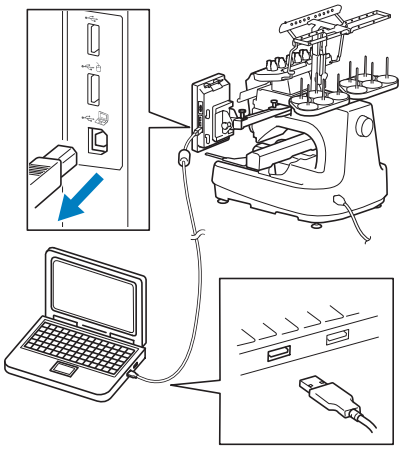
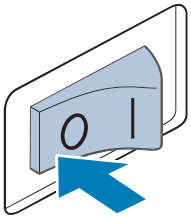
7