PFAFF®

ambition™ line

Instrukcja użytkownika

INSTRUKCJA BEZPIECZNEJ OBSŁUGI

Niniejsza domowa maszyna do szycia spełnia wymagania normy IEC/EN 60335-2-28.

Podłączenie do sieci

Niniejsza maszyna do szycia musi być podłączona do sieci o napięciu wskazanym na tabliczce znamionowej zasilania.

Uwagi dotyczące bezpieczeństwa

- Maszyna do szycia nie jest przeznaczona do użytku przez osoby (włącznie z dziećmi) o obniżonej sprawności fizycznej lub umysłowej, bądź nie posiadające dostatecznego doświadczenia i wiedzy, chyba że pod nadzorem osoby odpowiedzialnej za ich bezpieczeństwo lub po uzyskaniu od tejże osoby wskazówek dotyczących obsługi maszyny do szycia.
- Należy dopilnować, by dzieci nie bawiły się maszyną do szycia.
- Podłączonej do sieci maszyny do szycia nie wolno pozostawiać bez uwagi.
- Po użyciu i przed każdym czyszczeniem maszyny należy ją zawsze odłączać od zasilania.
- W celu wykonania jakichkolwiek czynności w pobliżu igły, takich jak nawlekanie nici, wymiana igły,lub wymiana stopkimaszynę należy wyłączyć przełącznikiem do pozycji „0”.
- W przypadku uszkodzenia przewodu zasilającego lub wtyczki korzystanie z maszyny do szycia jest zabronione.
- Pamiętaj, żeby nie zbliżać palców do ruchomych części maszyny. Należy zachowywać szczególnąostrożność w pobliżu igły maszyny do szycia.
- Korzystaj z niniejszej maszyny do szycia jedynie w celu, do jakiego została ona przeznaczona.Używaj wyłącznie akcesoriów opisanych w niniejszej instrukcji i zalecanych przez producenta.
- Przed wymianą żarówki zawsze wyjmij najpierw wtyczkę z gniazdka sieciowego. Zużytą żarówkę wymieniaj na nową tego samego typu (pod względem napięcia i mocy).

MASZYNA PRZEZNACZONA JEST DO UŻYTKU DOMOWEGO.

1. Zużyty sprzęt nie może być umieszczany razem z innymi odpadami.

2. Zużyty sprzęt należy przekazać do punktu zbierania zużytego sprzętu elektrycznego lub sprzedawcy przy zakupie nowego sprzętu tego samego rodzaju.

3. Umieszczony obok symbol kosza oznacza, iż zużyty sprzęt zostanie poddany procesowi przetwarzania i odzysku, co zapewnia ochronę zdrowia ludzi i środowiska.

4. Za nie przekazanie zużytego sprzętu punktom zbierania lub umieszczenie go łącznie z innymi odpadami grozi kara grzywny (Ustawa z dn. 29.07.2005. o zużytym sprzęcie elektrycznym i elektronicznym).

Gratulacje!

Gratulacje z powodu zakupu nowej maszyny do szycia PFAFF®. Jako entuzjasta, nabyłeś maszynę której właściwości to najnowszy design i technologia, która umożliwi Ci wprowadzenie Twoich twórczych pomysłów do rzeczywistości.

Zanim rozpoczniesz, proszę poświęć trochę czasu na zaznajomienie się z instrukcją obsługi. Wkrótce dowiesz się jak maksymalnie wykorzystać swoją maszynę. Nasz autoryzowany dealer PFAFF® dealer będzie zadowolony jeśli będzie mógł służyć radą.

Twoja nowa maszyna do szycia PFAFF® ambition™ umożliwi Ci doświadczania całkowicie nowego wymiaru szycia.

Uwaga: Modele maszyn będą nazywane w instrukcji całą nazwą lub skrótem 1.5 and 1.0.

Spis treści

Wprowadzenie 1:4

Przegląd maszyny 1:4
Akcesoria 1:6
Przegląd ściegów 1:7
Alfabety 1:10

Przygotowanie 2:1

Rozpakowywanie 2:1
Podłączenie do zasilacza 2:1
Pakowanie po szyciu 2:1
Wolne ramię 2:2
Płyta maszyny 2:2
Opakowanie maszyny 2:2
Nitki 2:2
Szpulka 2:2
Nawlekanie 2:3
- Igła 2:4
- Nawlekanie podwójne 2:4

Szpulka zwijająca 2:5
Wstawienie szpulki 2:6
IDT™ (system zintegrowany) 2:6
Stopki 2:7
Napięcie nitki 2:7
Igły 2:8
Zmiana igły 2:9
Obniżanie ząbków 2:9
Stopki 2:9
Zmiana stopek 2:9
Przyciski dla Ambition™ 1.5 ....2:10
Ekran dla Ambition™ 1.5 ....2:11
Przyciski dla Ambition™ 1.0 .... 2:12
Graficzny ekran dla Ambition™ 1.0 ....2:13
Ustawienia 2:14

Szycie 3:1

Tryb szycia - przegląd (1.5) 3:1
- Wybieranie ściegów 3:1

Tryb szycia - przegląd (1.0) 3:2
- Wybieranie ściegów 3:2

Informacje o ściegach 3:2
Dostosowanie ściegu 3:3
Opcje wiązania ściegu 3:5
Zachowanie ściegu 3:6
Ładowanie ściegu 3:6
Techniki szycia 3:7
- Trzy kroki zygzakowego ściegu 3:7
- Dziurki 3:7
- Przyszywanie guzika 3:8
- Cerowanie i naprawianie 3:9
- Obszywanie brzegów ciężkiej tkaniny 3:9
- Pikowanie 3:10
- Ścieg 3:11
- Szycie suwaków 3:1
- Wspólne szycie 'pop-ups' 3:12

Sekwencje 4:1

Przegląd 4:1
Tworzenie sekwencji 4:1
- Używanie alfabetu 4:2-4:3
- Dostosowanie ściegów 4:4
- Skreślenie ściegu lub listy sekwensji 4:4
- Łączenie tekstu z ozdobnymi ściegami 4:5

Zarządzanie sekwencją 4:5
- Zatwierdzanie sekwencji 4:5
- Ładowanie sekwencji 4:6

Szycie sekwencji 4:6

Utrzymanie 5:1

Czyszczenie maszyny 5:1
Zastąpienie ściegu 5:1
Diagnozowanie 5:2

Wprowadzenie

Przegląd maszyny

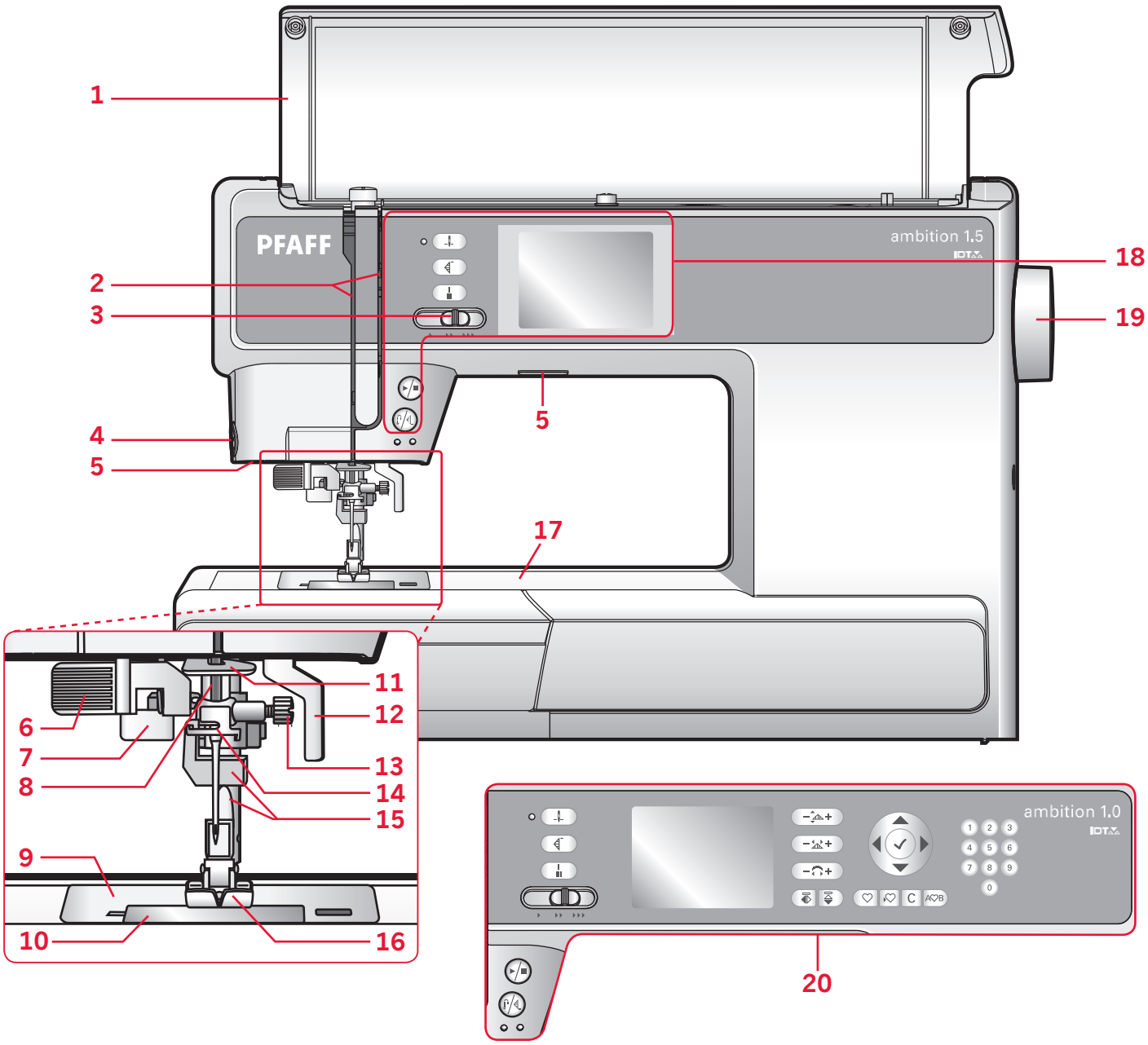

Przednia część

1. Pokrywka ze ściegami
2. Nawlekacz
3. Kontrolka prędkości
4. Cięcie nitki
5. światła LED
6. Obudowa
7. Dźwignia do dziurki
8. Igła
9. Płyta ściegu
10. Przykrycie szpuli
11. Niższy przewodnik nitki
12. Podnośnik stopki
13. Śruba igły
14. Przewodnik nitki
15. Podnośnik stopki z chwytakiem
16. Podnośnik stopki
17. Wolne ramię
18. Przycisk i ekran dotykowy (ambition™ 1.5)
19. Pokrętło
20. Przycisk i ekran graficzny (ambition™ 1.0)

Najważniejsze części

21. Tarcza nacisku stopki
22. Prowadnik nitki
23. Przykrywa szpulki
24. Dziurka dla pomocniczej szpulki
25. Dźwignia nawijarki w rzeciono szpulki
26. Dźwignia
27. Dyski napięcia nitki
28. Tarcza napięcia nitki
29. Dysk napięcia nawijarki szpulki
30. Rylec (Ambition™ 1.5)
31. Szlifierz nitki szpulki

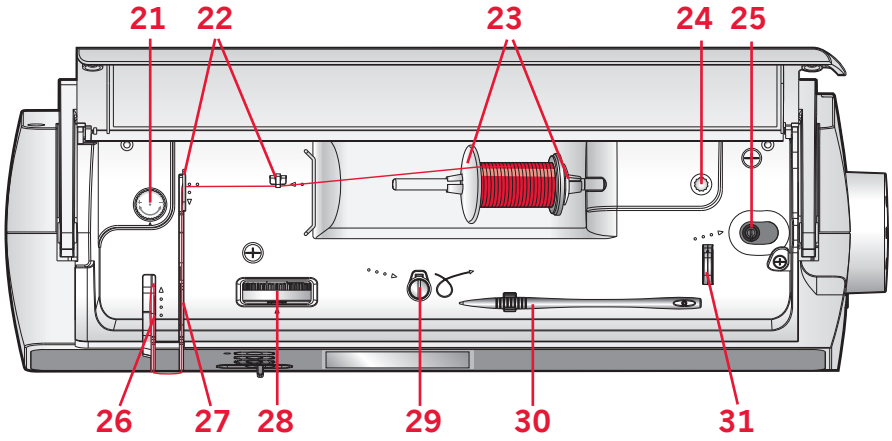

Rear side

32. Główny przycisk, złączki dla stopki
33. Rączka
34. Podnośnik stopki
35. IDT™
36. Ślizgacz ząbków transportowych

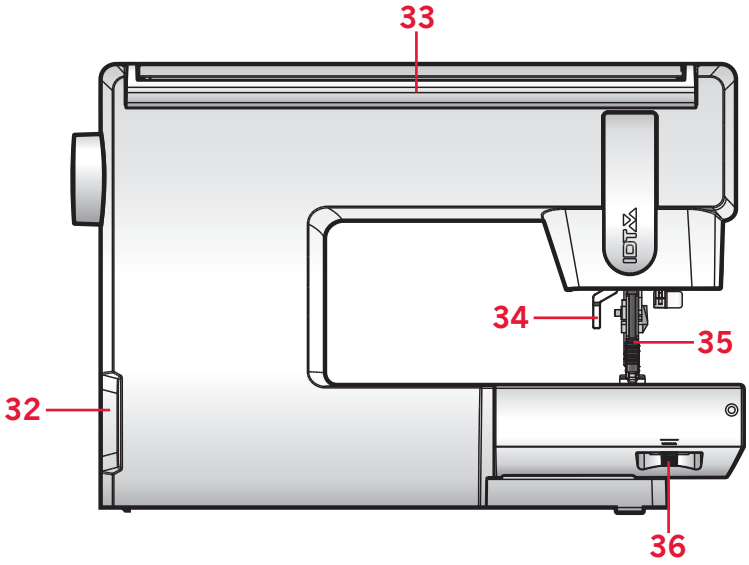

Pojemnik na akcesoria

Pojemnik na akcesoria posiada specjalne miejsca dla stopek i szpulek oraz przestrzeń dla igieł i innych dodatków. Pojemnik na akcesoria jest łatwo dostępny.

37. Miejsce dla akcesoriów
38. Usuwalny pojemnik dla stopek
39. Usuwalny uchwyt na szpulki

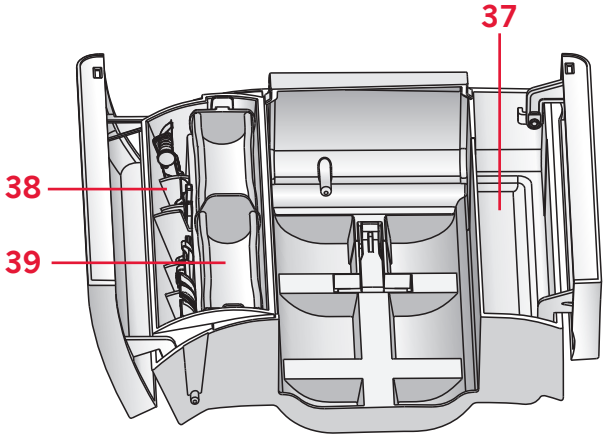

Akcesoria

Dodatki widoczne na zdjęciu

40. Szpulki (5) (#416475801)
41. Podkładka
42. Śrubokręt do płyty
43. Narzdzie wielozadaniowe
44. Przykrycie szpulki, duże (2)
45. Przykrycie szpulki, małe
46. Przecinak & szczotka
47. Rylec (ambition™ 1.5)
48. Edge guide
49. Pomocniczy trzon szpulki

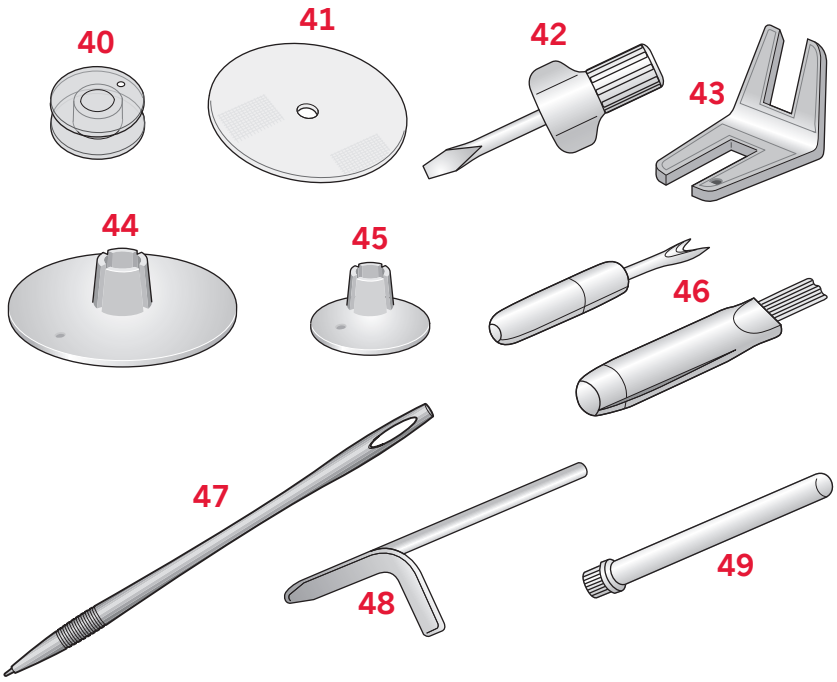

Dodatki nie uwzgldnione na rysunku

- Stopka
- Power cord
- Igły
- Twarda okładka

Stopki

	Standardowa stopka 0A z systemem IDT™ (dodana do maszyny) Ta stopka jest używana głównie do prostych ściegów i zygzakowych ściegów z długością ściegu dłuższą niż 1.0 mm.
	Stopka ściegowa 'Fancy 1A' z systemem IDT™ Ta stopka jest używana do ściegów ozdobnych. Bruzda na spodzie stopki jest zaprojektowana tak aby gładko przechodzić nad ściegiem.
	Stopka ściegowa 'Fancy 2A' Szyjąc ozdobne ściegi lub ściegi zygzakowe lub inne z długością ściegu mniejszą niż 1.0 mm, użyj tej stopki. Bruzda na spodzie stopki jest zaprojektowana tak aby gładko przechodzić nad ściegiem.
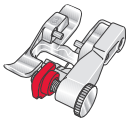	**Stopka ściegowa 3 z systemem IDT™** Tej stopki używa się do ściegu 'blindhem'. Wskaźnik na stopce kieruje tkaninę. Czerwony wskaźnik na stopce zaprojektowany jest tak by posuwać się wzdłuż krawędzi.
	Stopka ściegowa 'Zipper 4' z systemem IDT™ Ta stopka może zostać przełamana albo albo na prawo albo na lewo od igły, co powoduje, że szycie staje się łatwiejsze po obu stronach, blisko zębów suwaka. Przesuń igłę na prawo lub lewo bliżej zębów suwaka.
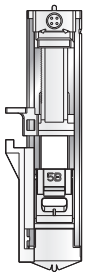	**Automatyczna stopka do obszywania dziurek 5B** Ta stopka posiada przestrzeń z tyłu która umożliwia ustawienie wielkości dziurki. Stopka wówczas obszyje dziurkę odpowiednią do wielkości guzika.

Ważne: Sprawdź system IDT™ podczas używania stopki 2A, 5B.

Przegląd ściegów

Rodzaje ściegów

Ścieg	Numer 1.5	Numer 1.0	Nazwa	Opis
	1	1	Prosty ścieg	Służy do dobrego zszywania. Wybór z 29 różnych pozycji igieł. *Uwaga: Ten ścieg mocniej związuje niż ścieg 46 (35 for 1.0).*
	2	2	Rozciągnięty potrójny, prosty ścieg	Wzmocniony, najlepszy ścieg.
	3	3	Prosty ścieg odwrotny	Ścieg ciały, odwrotny.
	4	–	Basting stitch	Pojedynczy ścieg użyty do basting. Przyłóż stopkę aby uszyć ścieg. Zmień manualnie pozycję stopki i ponownie przyłóż aby rozpocząć szycie kolejnego ściegu.
	5	4	Ścieg zygzakowy	Wzmacnianie szwów, czyszczenie końcówek, przeszywanie krótkich odcinków, doszywanie koronek.
	6	5	Ścieg zygzakowy	Wzmacnianie szwów, czyszczenie końcówek, przeszywanie krótkich odcinków.
	7	6	Scieg zygzakowy 'Z'	Aplikacje, oczka.
	8	7	Potrójny, odcinkowy ścieg zygzakowy	Dobry, elastyczny ścieg do ozdobnych obszyć.
	9	8	Trój etapowy ścieg zygzakowy	Elastyczne szycie, cerowanie, łatanie.
	10	9	Ścieg odcinkowy	Elastyczne szycie, cerowanie, łatanie.
	11	–	Potrójny ścieg odcinkowy	Elastyczne szycie, cerowanie, łatanie, zdobienie.
	12	10	Ścieg 'plaster miodu'	Ozdobny ścieg dla tkanin, brzegów. Używany również z elastyczną nitką w szpuli.
	13	11	Ścieg łączony	Ozdobny ścieg do przepikowania brzegu np. kołdry.
	14	12	Elastyczny ścieg	Ścieg przeznaczony do masywnych tkanin frotte, skór, gdzie szwy się częściowo pokrywają.
	15	13	Ścieg krzyżowy	Elastyczny, ozdobny ścieg do tkanin.
	16	14	Ścieg niewidoczny	Obszycie niewidocznych brzegów na utkanych tkaninach
	17	15	Ścieg niewidoczny, elastyczny	Obszycie niewidocznych brzegów na tkaninach.
	18	16	Ścieg trykotowy	Zszywa odcinki tkanin.
	19	17	Zamknięty overlock'owy	Zszywa i zasnuwa tkaniny automatycznie.
	20	–	Zamknięty overlock'owy	Zszywa i zasnuwa tkaniny automatycznie.
	21	18	Zamknięty overlock'owy	Zszywa i zasnuwa tkaniny automatycznie, wzmacnia krawędzie.
	22	–	Elastyczny zasnuty	Zszywa i zasnuwa tkaniny automatycznie.
	23	19	Standardowy zasnuty	Zszywa i zasnuwa tkaniny automatycznie, wzmacnia krawędzie.

Ścieg	Numer		Nazwa	Opis
	1.5	1.0		
	24	–	Overlock'owy	Zszywa i zasnuwa automatycznie min. łaty.
	25	20	Zamknięty overlock'owy	Seam and overcast stretch fabrics in one step.
	26	–	Elastyczny ścieg overlock'owy	Zszywa i zasnuwa tkaniny automatycznie.
	27	–	Wzmocniony overlock'owy	Zszywa i zasnuwa tkaniny automatycznie, jak również wzmacnia.
	28	–	Wykańczający overlock'owy	Zszywa i zasnuwa tkaniny automatycznie, jak również wzmacnia krawędź.
	29	–	Delikatnie wykańczający	Tworzy delikatne wykończenia tkaniny.
	30	–	Otwarty overlock'owy ukryty	Tworzy ozdobny brzeg tkanin.
	31	21	Zamknięty overlock'owy ukryty	Tworzy ozdobny brzeg tkanin.
	32	22	Dziurka do guzika	Tworzy dziurki do guzików w bluzkach, koszulkach, różnych tkaninach.
	33	23	Standardowa dziurka do guzika	Tworzy standardowe dziurki do guzików w bluzkach, koszulkach, różnych tkaninach. Także w poszewkach.
	34	24	Zaokrąglona dziurka	Tworzy dziurki do guzików dla różnych części garderoby.
	35	25	Dziurki 'oczka' z ostrym wykończeniem	Tworzy ozdobne dziurki do guzików w spodniach.
	36	26	Dziurki 'oczka' z ostrym wykończeniem	Tworzy dziurki do guzików w kurtkach i spodniach.
	37	27	Zaokrąglona dziurka	Tworzy dziurki do guzików dla delikatnych części garderoby i kurtek.
	38	28	Elastyczna dziurka	Tworzy dziurki do guzików dla elastycznych tkanin.
	39	29	Szycie guzika	Szyje guziki.
	40	30	Oczko	Szyje ozdobne elemety.
	41	31	Ścieg cerujący do zaprogramowania	Ceruje dziury, uszkodzone tkaniny.
	42	32	Ścieg wzmocniony cerujący, do zaprogramowania	Wzmocnione cerowanie dziu, uszkodzonych tkanin.
	43	33	'Bartack'	Automatyczne wzmocnienie szwów i kieszeni.
	44	34	Dżinsowy 'bartack'	Automatyczne wzmocnienie szwów i kieszeni.
	45	–	Ozdobny'bartack'	Automatyczne, ozdobne wzmocnienie szwów i kieszeni.

Ściegi - pościel

Ścieg																							
1.5	46	47	48	49	50	51	52	53	54	55	56	57	58	59	60	61	62	63	64	65	66	67	68
1.0	35	-	36	37	38	-	39	-	40	-	41	42	43	44	45	-	46	47	48	-	49	-	-

Ścieg															
1.5	69	70	71	72	73	74	75	76	77	78	79	80	81	82	83
1.0	50	51	52	-	53	54	55	-	56	57	58	59	60	61	-

Ściegi artystyczne

Ścieg																							
1.5	84	85	86	87	88	89	90	91	92	93	94	95	96	97	98	99	100	101	102	103	104	105	106
1.0	62	-	-	63	64	65	66	67	68	69	70	-	71	-	72	73	-	74	75	-	-	76	77

Ścieg						
1.5	107	108	109	110	111	112
1.0	-	78	79	-	-	-

Ściegi satynowe

Ścieg																							
1.5	113	114	115	116	117	118	119	120	121	122	123	124	125	126	127	128	129	130	131	132	133	134	135
1.0	80	81	-	82	-	83	84	-	85	86	-	87	-	88	89	90	91	-	92	93	94	-	95

Ściegi atłasowe

Ścieg																							
1.5	136	137	138	139	140	141	142	143	144	145	146	147	148	149	150	151	152	153	154	155	156	157	158
1.0	-	96	-	97	98	-	-	99	100	101	102	-	-	103	104	105	106	107	-	108	-	-	109

Ścieg																							
1.5	159	160	161	162	163	164	165	166	167	168	169	170	171	172	173	174	175	176	177	178	179	180	181
1.0	110	111	-	112	-	-	113	114	115	116	-	-	117	118	119	-	120	121	122	123	124	-	125

Ścieg								
1.5	182	183	184	185	186	187	188	189
1.0	126	-	127	-	128	129	-	130

Ściegi techniczne

Ścieg						
1.5	190	191	192	193	194	195
1.0	131	132	133	134	135	136

Alfabety

A/a Litery drukowane

ABCDEFGHIJKLMNOPQRSTUVWXYZ
abcdefghijklmnopqrstuvwxyz
ÄÄÆÑÜÖØÇĞİŞääàáæçëèéêíñóüö
øúùßğış0123456789&?¡'¸.@-_
\¡¡_ŒÉ€$§¿ääìÏîòôõœûÛ%/+=°
*^ˇ~`¨´/

A Litery (Ambition™ 1.5)

ABCDEFGHIJKLMNOPQRSTUVWXYZ
0123456789.,¿-_&?!ÅÄÆÖØŒÜÉÑßÇĞIŞ

A Litery (Ambition™ 1.5)

ABCDEFGHIJKLMNOPQRST
UVWXYZ0123456789.,:;+=%/*"§
?!-_ÄÄÆÖØŒÜÉÑßĞĞIŞ

Б Cyrylica

АБВГДЕЁЖЗИЙКЛМНОПРСТУФХЦЧ
ШЩЬЫЬЭЮЯ1234567890&?!,._\/©
§$€%:;`'*=-+

Przygotowanie

Rozpakowanie

1. Umieść pudło na twardej, płaskiej powierzchni. Podnieś maszynę z pudła, usuń zewnętrzne opakowanie i wyjmij ostrożnie maszynę.
2. Usuń wszystkie zewnętrzne materiały uszczelniające oraz plastikową torbę.

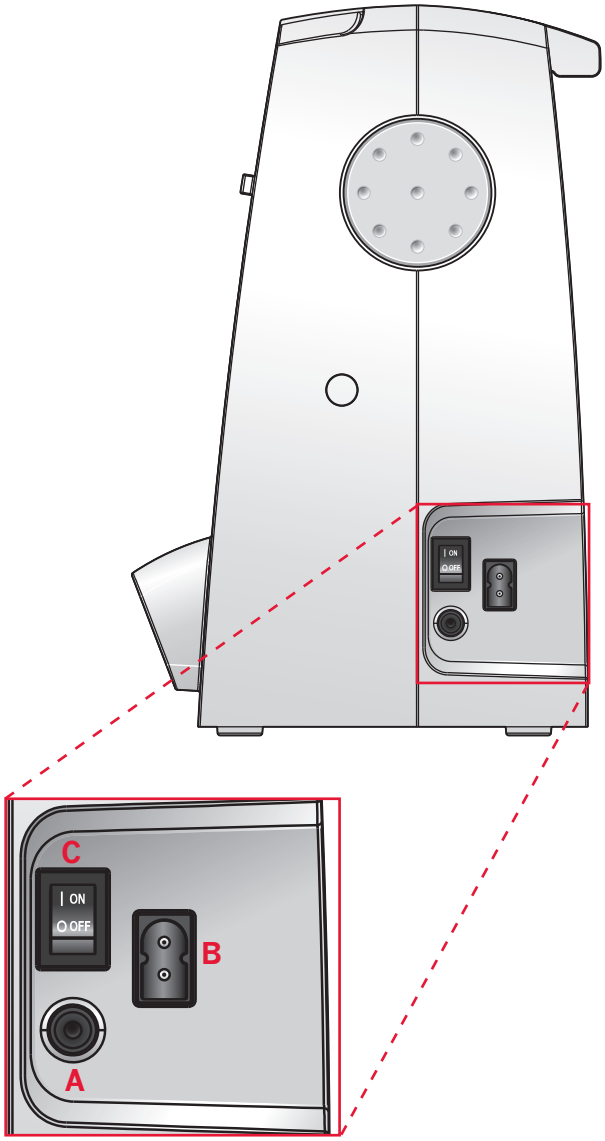

Podłączenie zasilacza

Wśród akcesoriów znajdziesz sznur i stopkę.

Uwaga: Skontaktuj się z wykwalifikowanym elektrotechnikiem jeżeli masz wątpliwości jak podłączyć maszynę do kontaktu. Podłącz maszynę do kontaktu w momencie kedy maszyna będzie wyłączona.

Dla tej maszyny należy użyć modelu stopki kontrolnej C-9002 wyprodukowanej w CHIENHUNG TAIWAN.

1. Podłącz sznur do gniazdka z prawej strony maszyny (A).
2. Podłącz sznur do tylnego gniazda po prawej stroni spodu maszyny (B). Włącz sznur do gniazdka w ścianie.
3. Włącz przycisk ON/OFF. Po włączeniu ON zapala się lampka kontrolna (C).

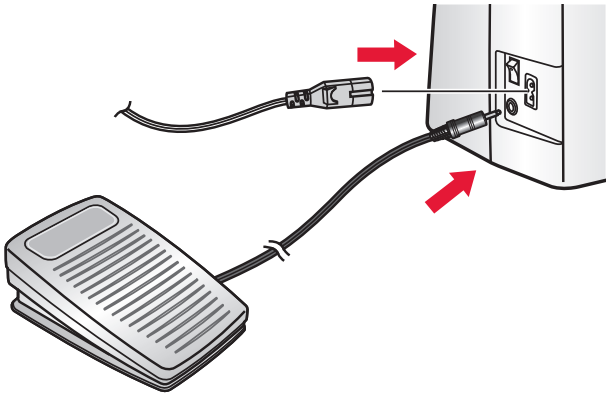

Spakuj spowrotem maszynę

1. Naciśnij przycisk ‘off’.
2. Wyjmij sznur z kontaktu, następnie z maszyny.
3. Wyjmij sznur z maszyny i zwiń go dookoła stopki dla lepszego przechowywania.
4. Umieść akcesoria w pojemniku na akcesoria. Wsuń torbę na maszynę obok wolnego ramienia maszyny.
5. Umieść stopkę kontrolną w przestrzeni nad wolnym ramieniem maszyny.
6. Nałóż twardą obudowę.

Wolne ramię

Aby użyć wolnego ramienia należy wysunąć go z pojemnika na akcesoria. Jeśli jest przymocowany, hak trzyma się pojemnika na akcesoria. Usuń pojemnik poprzez przesunięcie w lewo.

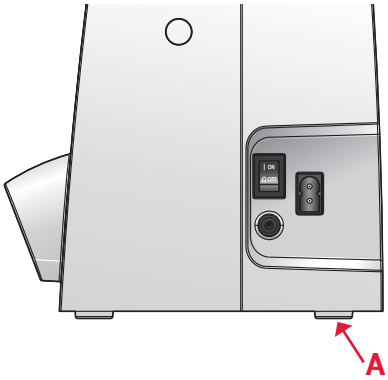

Równanie płyty bazowej maszyny

Aby upewnić się, że maszyna stoi stabilnie możesz dostosować dostosować płytę bazową maszyny. Obróć płytę zgodnie z ruchem wskazówek zegara aby obniżyć płytę i przeciwnie do ruchu wskazówek zegara aby ją podnieść.

Montowanie maszyny w szafce

Na spodzie maszyny znajdują się dwie dziurki przeznaczone do przymocowania maszyny do szafki. Połącz dziury wskazane na obrazku) z odpowiednimi dziurami w szafce. Przymocuj maszynę śrubami.

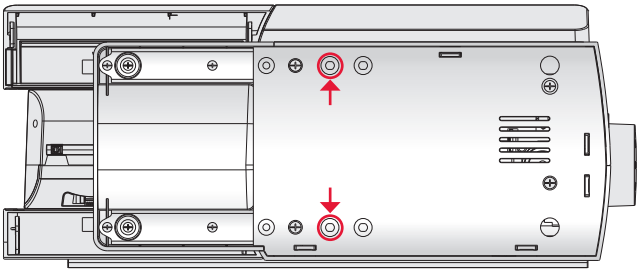

Nawlekacz nitki

Aby użyć nawlekacza nitki, pociągnij nitkę od tyłu do przodu tak jak pokazano na rysunku (B).

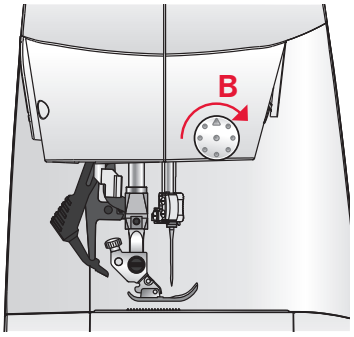

Zakładanie szpulki

Twoja maszyna posiada dwa bolce na szpulki, główny i pomocniczy bolec. Bolce przeznaczone są do różnych typów nitki. Główny bolec posiada regulację i może zostać ustawiony zarówno w pozycji poziomej (nitka kręci się poza szpulką) i pionowej (szpulka nitki obraca się). Pozioma pozycja może być wykorzystana dla wielu opcji szycia i haftowania, także pionowa pozycja może zostać wykorzystana dla wielu nitek.

Pozioma pozycja

Przyłóż krążek blokujący szpulkę nici i szpulkę na bolec. Upewnij się, że nitki są na górze i wsuwają się na drugi krążek blokujący szpulkę.

Użyj krążka nieznacznie większego niż szpulka nitki. Dla wąskich szpulek użyj mniejszych krążków na przodzie szpulki. Dla dużych szpulek użyj dużego krążka na przodzie szpulki.

Płaska strona krążka powinna zostać mocno naciśnięta w kierunku przeciwnym do szpulki. Nie powinno b yć wolnej przestrzeni pomiędzy krążkiem, a szpulką nitki.

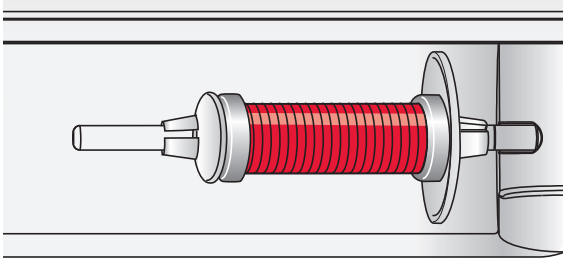

Small spool cap

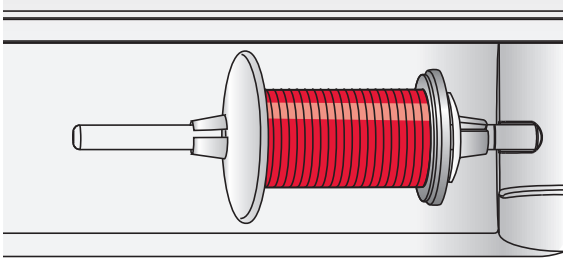

Large spool cap

Pozycja pionowa

Podnieś bolec na szpulkę do pozycji pionowej. Wsuń krążek blokujący i umieść podkładkę pod szpulką nitki. To ma zapobiec kręceniu się szpulki zbyt szybko.

Nie umieszczaj krążka blokującego na szczycie szpulki ponieważ to zapobiegłoby obracniu się szpulki.

Pomocniczy bolec na szpulkę

Pomocniczy bolec na szpulkę używany jest aby zwijać nitkę do drugiej szpulki lub przy opcji szycia podwójną igłą.

Wstaw pomocniczy bolec na szpulkę do dziurki na szczycie maszyny. Wsuń krążek blokujący i umieść podkładkę pod szpulką nitki.

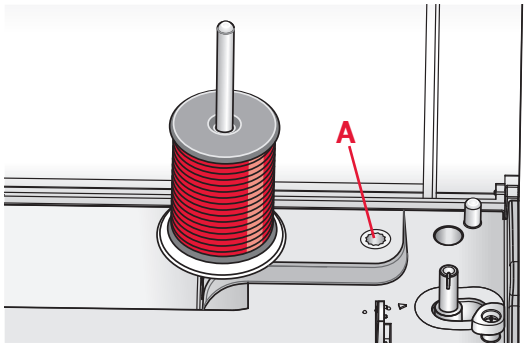

Main spool pin in vertical position.

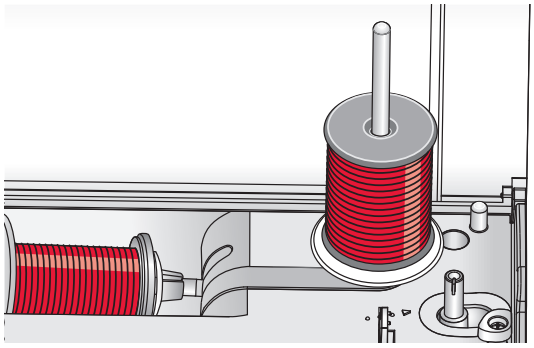

Auxiliary spool pin.

Nawlekanie maszyny

Upewnij się, że stopka jest podniesiona i igła jest w najwyższej pozycji.

1. Nałóż nitkę na bolec i nałóż właściwy rozmiar krążka.
2. Przeciągnij nitkę do przewodników nitki (B) od tyłu do przodu. Pociągnij nitkę między dyskami napięcia (C).
3. Nawlecz nitkę na dół poprzez prawą szczelinę następnie w górę przez lewą szczelinę.
4. Przeciągnij nitkę z prawej do dźwigni (D) i na dół w lewą szczelinę, do niższego przewodnika (E) i do przewodnika nitki (F).
5. Przewlecz przez igłę.

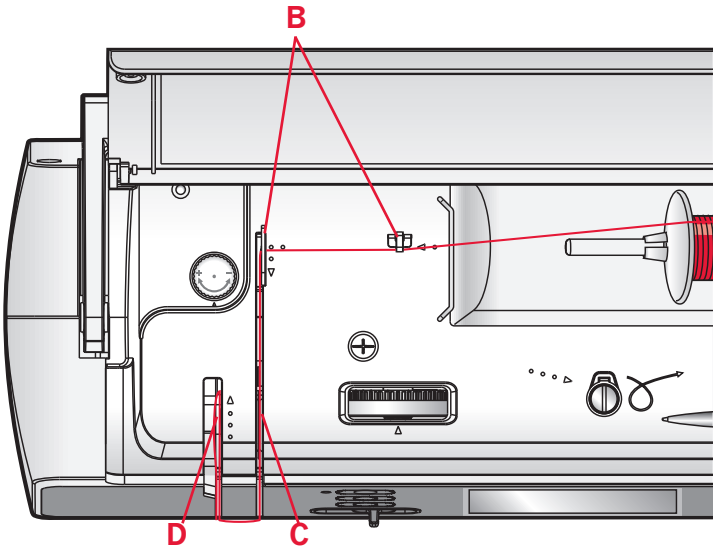

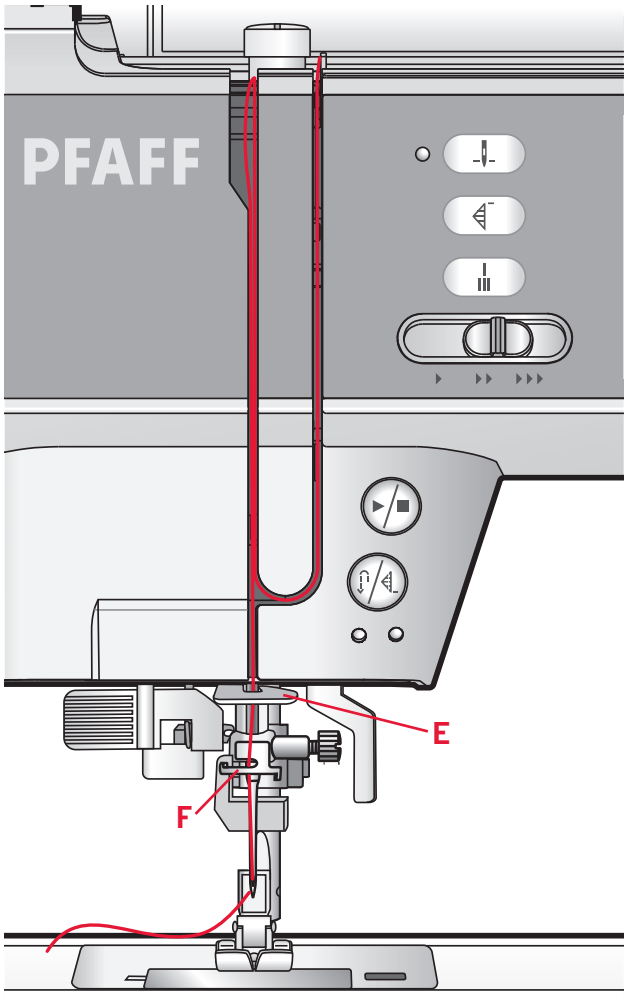

Nawlekacz igły

Nawlekacz igły pozwala nawlec igłę automatycznie. Igła musi być w swojej najwyższej pozycji by móc użyć nawlekacza igły. Naciśnij igłę guzikiem góra/dół by mieć pewność, że igła jest maksymalnie podniesiona.

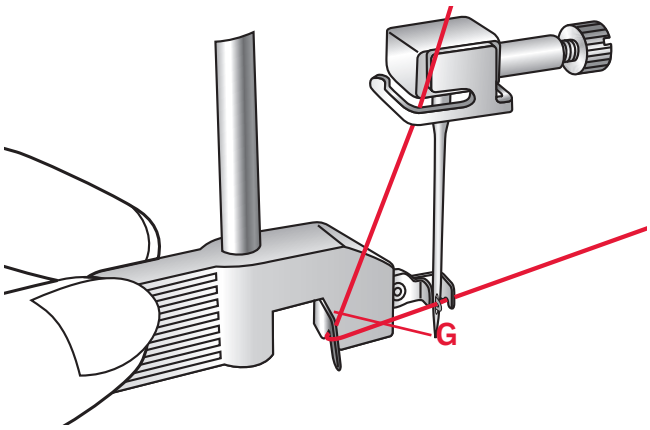

1. Użyj uchwytu aby pociągnij nawlekacz igły w dół. Hak nawlekacza (F) obraca się przez oczko w igle.
2. Umieść nitkę od tyłu ponad hakiem (G) i pod hakiem nitki (F).
3. Pozwól by nawlekacz delikatnie huśtał się. Hak przeciąga nitkę przez oko igły i tworzy pętlę za igłą. Przeciągnij pętlę nitki za igłą.

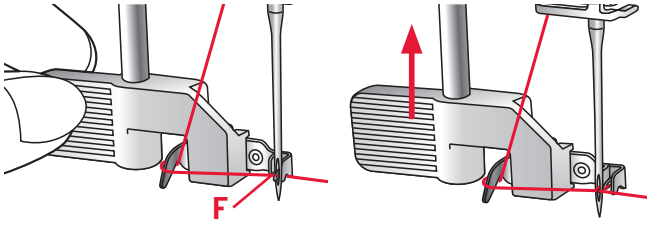

Zauważ: nawlekacz igły jest zaprojektowany tak by mógł zostać użyty do wielkości 70-120 igieł. Nie możesz użyć nawlekacza dla wielkości 60 igieł lub mniejszej, podwójnej igły lub 'skrzydłowej' igły. Są również opcjonalne dodatki które wymagają ręcznego nawlekania igły.

Nawlekając igłę ręcznie należy upewnić się, że igła jest nawleczona od przodu do tyłu.

Nawlekanie podwójnej igły

Zastępuje igłę do szycia podwójną igłą upewnij się, że stopka jest podniesiona i igła znajduje się w swojej najwyższej pozycji.

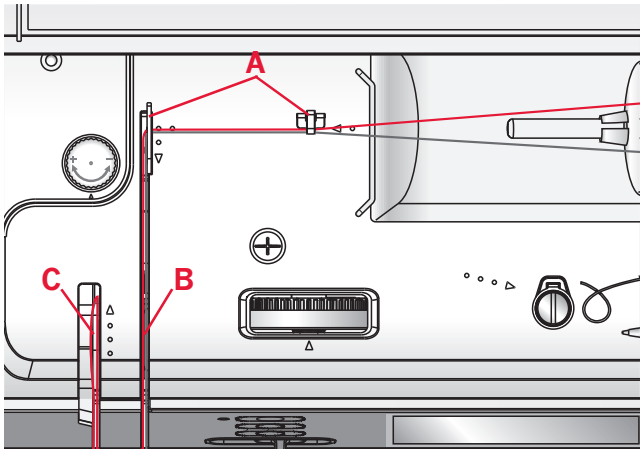

1. Umieść nitkę na bolcu na szpulkę i dopasuj właściwy krążek blokujący. Wstaw pomocniczy bolec szpulki. Wysuń duży krążek blokujący Umieść drugą nitkę na bolcu na szpulki.
2. Przeciągnij nitki do prowadnicy (A) od tyłu do przodu. Pociągnij obie nitki między dyskami (B).
3. Nawlecz nitkę na dół przez prawą szczelinę a następnie w górę przez lewą.
4. Przeciągnij nitki z prawej do dźwigni (C) i na dół na lewo do niższego przewodnika nitki. Umieść nitki w niższym przewodniku (D). Umieść jedną nitkę w szczelinie po lewej stronie stronie przewodnika nitki (E) a drugą nitkę w szczelinie po prawej stronie przewodnika (F). Upewnij się, że nitki nie poskręcały się.
5. Nawlecz igły.

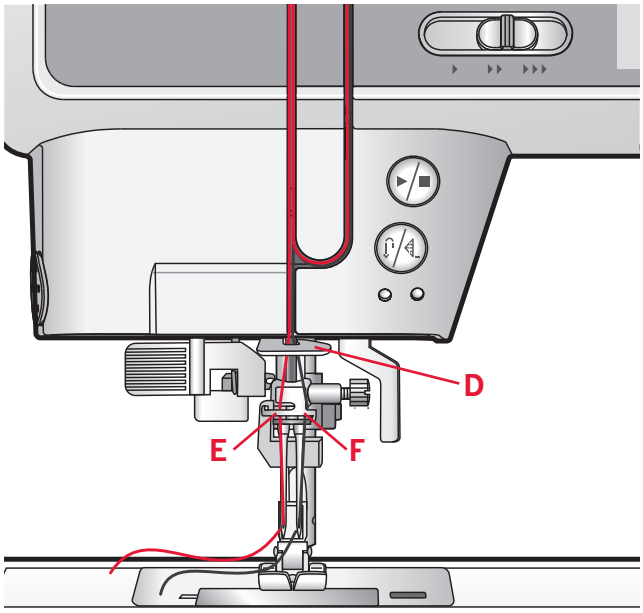

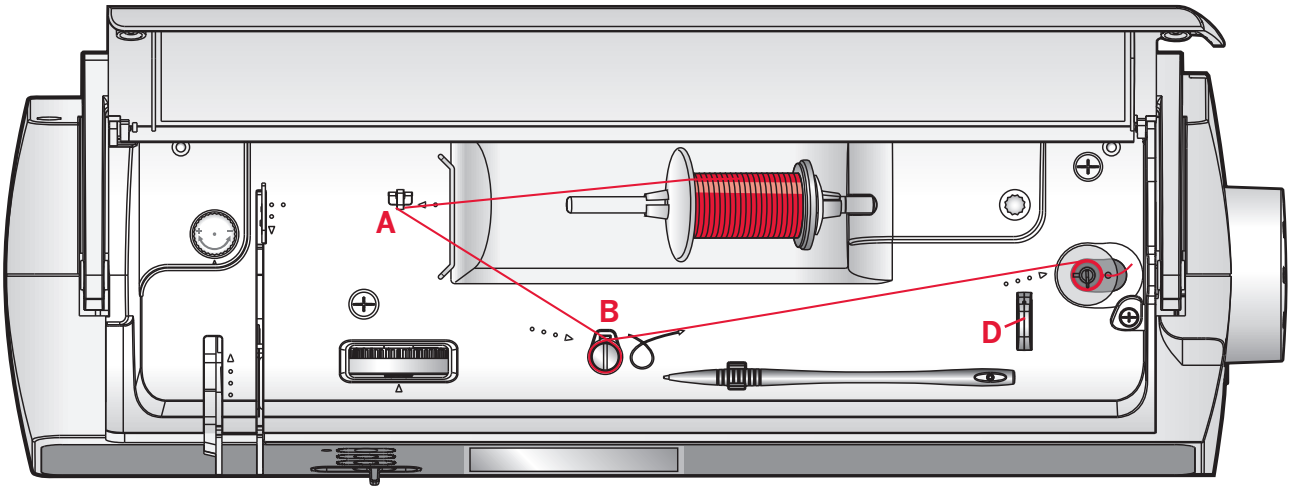

Kręcenie szpulki

1. Umieść szpulkę nitki w poziomej pozycji. Wysuń krążek blokujący w przeciwnym kierunku do szpulki.
2. Umieść nitkę w przewodniku (A) od tyłu do przodu. Pociągnij nitkę zgodnie z ruchem wskazówek zegara dookoła dysku napięcia nawijarki szpulki (B).
3. Nawlecz przez dziurkę w szpuli (C) od wewnętrznej strony do zewnętrznej.
4. Umieść pustą szpulę na wrzecionie.

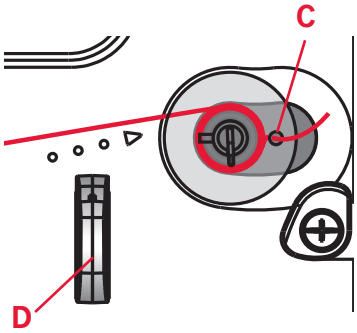

5. Pchnij dźwignię szpuli w prawo. 'Pop-up' pojawi się na ekranie w celu poinformowania, że szpula jest włączona. Naciśnij stopkę lub przycisk start/stop aby rozpocząć zwijanie szpulki.

   Kiedy szpula będzie pełna, zwijacz szpuli zwolni i zatrzyma się automatycznie. Opcja 'pop-up' zatrzyma się. Należy usunąć szpulę i obciąć nitkę używając obcinaka (D).

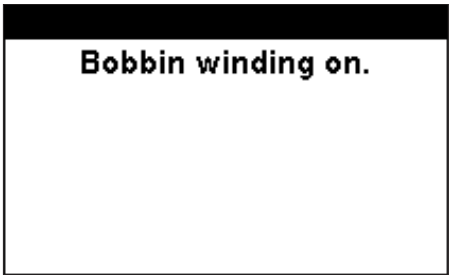

Wstawienie szpuli

Upewnij się, że igła jest w maksymalnie wysokim położeniu, a maszyna jest wyłączona przed wstawieniem lub usunięciem szpuli. Otwórz przykrywkę szpuli przez przesunięcie guzika w prawo (A). Usuń przykrywkę (B).

1. Wstaw szpulę w przypadku szpuli z nitką biegnącą przeciwnie do ruchu wskazówek zegara.
2. Pociągnij nitkę przez rozcięcie (C).
3. Palcem trzymanym delikatnie na szpuli, narysuj nitkę zgodnie z kierunkiem strzałek w przewodniku płyty od (C) do (D).
4. Przeciągnij nitkę zgodnie z kierunkiem strzałki do przewodnika płyty (D) to (E).
5. Aby odciąć dodatkową nitkę wycofaj nitkę ponad cięciem, poza ostrzem w punkcie (E).
6. Zmień przykrycie szpulki.

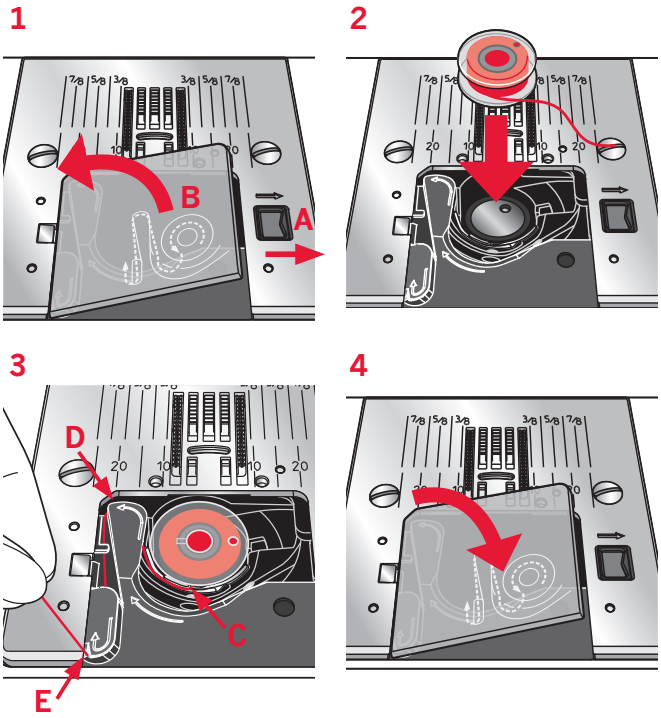

IDT™ system podwójnie zintegrowany

Maszyna PFAFF® ambition™ dostarcza idealnych rozwiązań w temacie szycia tkanin: podwójnie zintegrowany IDT™ system. Jak w maszynach przemysłowych IDT™ system dostarcza tkaninę z góry i z dołu w tym samym czasie. Tkaniny są podane dokładnie. Podczas szycia tkanin takich jak: jedwab system podwójnie zintegrowany zapobiega marszczeniu szwu. System zapewnia również doskonałe dopasowanie np. materiałów w paski. IDT™ system utrzymuje wszystkie warstwy materiału, co zapobiega ich przesuwaniu się.

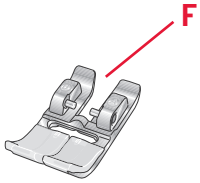

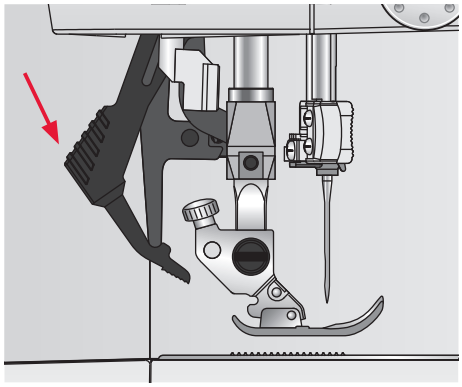

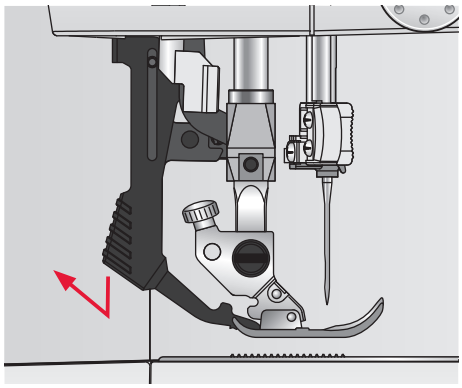

Przy uruchomieniu IDT™

Ważne: podczas pracy z IDT™, użyj stopki z wycięciem w środku (F).

Podnieś stopkę. Wciśnij IDT™ system w dół do oporu.

Wyłączenie systemu IDT™

Podnieś stopkę. Przytrzymaj IDT™ dwoma palcami (kostka). Pociągnij IDT™ na dół, nastenie odciągnij od siebie by wypuścić IDT wolno w górę.

Ciśnienie w stopce

Ciśnienie w stopce jest wstępnie równane do standardu "N". W wielu przypadkach, nie musisz dostosowywać ciśnienia stopki. Kiedy używasz specjalnych technik lub jeśli szyjesz bardzo lekką lub bardzo ciężką tkaninę, dostosowanie ciśnienia stopki może poprawić efekt.

Dla bardzo lekkich tkanin, zmniejsz ciśnienie poprzez obracanie tarczy przeciwnie do wskazówek zegara.

Uwaga: Jeżeli tarcza jest za bardzo obrócona przeciwnie do ruchu wskazówek zegara, może odpaść. Jeżeli się tak zdarzy, zastąp tarczę i obróć zgodnie z ruchem wskazówek zegara do momentu pozostania w miejscu.

Dla ciękich tkanin, podnieś ciśnienie obracaniem tarczy zgodnie z ruchem wskazówek zegara.

Note: Jeżeli tarcza obrócona jest zgodnie z ruchem wskazówek zegara dopóki nie zatrzyma się, osiąga maksymalne dostępne ciśnienie. Nie próbuj obracać tarczy dalej.

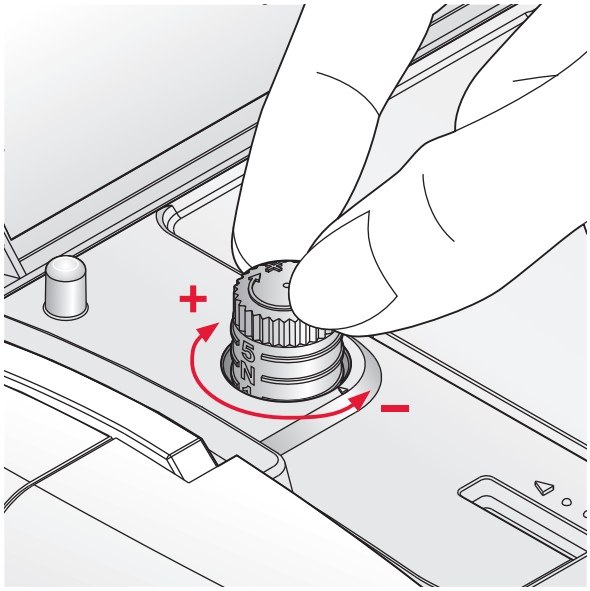

Napięcie nitki

Aby ustawić napięcie nitki, obróć tarczę na maszynie. Użyj zalecanego ustawienia napięcia nitki podanego na ekranie, popatrz na stronę 3:4. Napięcie należy dostosować do tkaniny, nitki.

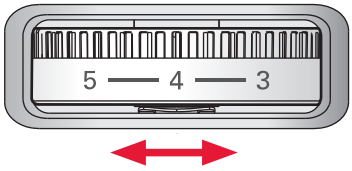

Aby wygląd ściegu był najlepszy z możliwych i trwały, upewnij się czy napięcie nitki jest popraqwnie dostosowane. Przy opcji ogólnej szycia, nitki równo spotykają się między dwoma warstwami tkaniny.

Jeżeli nitka jest widoczna na wierzchniej części tkaniny to znaczy, że napięcie nitki jest źle dobrane. Należy zmniejszyć napięcie nitki.

Jeżeli główna nitka jest widoczna na spodzie tkaniny, oznacza to, że napięcie nitki jest zbyt obluzwane. Zwiększ napięci nitki.

Dla ozdobnych ściegów i dziurek, główna nitka powinna być widoczna na spodzie tkaniny.

Make a few tests on a scrap piece of the fabric you are going to sew and check the tension.

Proszę zrobić kilka testów na skrawkach tkanin, szyj i sprawdzaj napięcie tkaniny.

Igły

Igła w maszynie odgrywa istotną rolę w procesie szycia. Należy używać igieł tylko dobrej jakości. Polecamy igły systemowe 130/705H. Paczka z igłami dodana do Twojej maszyny zawiera igły które są najczęściej używane.

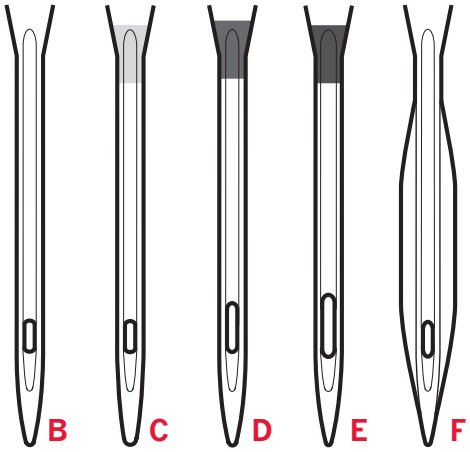

Universal needle (B)

Universal needles have a slightly rounded point and come in a variety of sizes. For general sewing in a variety of fabric types and weights.

Igła do materiałów elastycznych (C)

Igła do materiałów elastycznych posiada specjalne funkcje która eliminuje błędne ściegi kiedy w materiale jest zagięcie. Ma zastosowanie przy dzierganiu, szyciu strojów kąpielowych, oprawianiu skóry. Oznaczenie - kolor żółty.

Igła do haftowania (D)

Igła do haftowania posiada specjalną funkcję, delikatne zaokrąglenia oraz trochę większe oczko. Używana specjalnie do haftu i ozdobnego szycia. Oznaczenie - kolor czerwony.

Igła do dżinsu (E)

Igła do dżinsu ma ostre wykończenie by mogła szyć grube, twarde tkaniny bez wyginania się. Przeznaczona do płótna, dżinsu. Oznaczenie - kolor niebieski.

Igła Wing (F)

Igła Wing posiada szerokie skrzydła po bokach, aby obszywać dziurki i brzegi naturalnych tkanin. Dla większej skuteczności można zmniejszyć szerokość ściegu.

Uwaga: Należy często zmieniać igłę. Zawsze używaj prostej igły z ostrym zakończeniem.

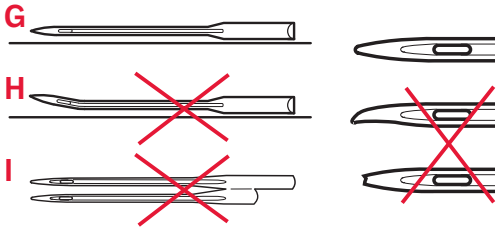

Zniszczona igła (H) może powodować skrzywienie ściegu,pęknięcie nitki.Zniszczona igła może również uszkodzić płytę ściegową.

Nie używaj asymetrycznych, podwójnych igieł (I), ponieważ Twoja maszyna może ulec zniszczeniu.

Zmiana igły

1. Użyj otworu wnarzędziu wielozadaniowym aby utrzymać igłę.
2. Rozluźnij śrubę igły. Użyj śrubokrętu w razie konieczności.
3. Usuń igłę.
4. Wstaw nową igłę, używając wielozadaniowego narzędzia. pchnij nową igłę w górę płaską stroną daleko od siebie, do oporu.
5. Zaciśnij śrubę igły do oporu.

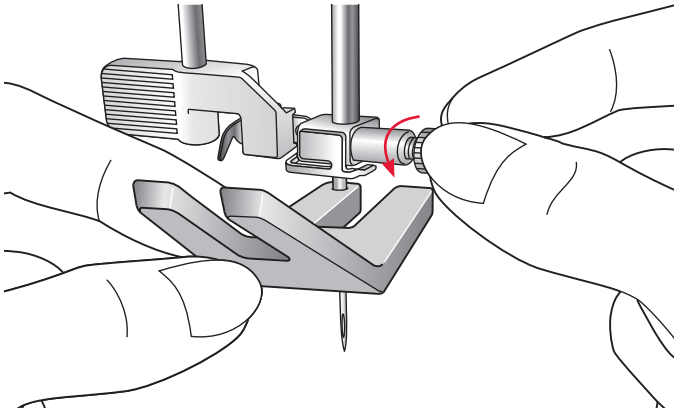

Obniżenie ząbków transportowych

Możesz obniżyć stopkę używając przycisku na spodniej części wolnego ramienia po lewej stronie maszyny. Przesuń przycisk w prawo, jeśli chcesz podnieść stopkę do góry.

Uwaga: Stopki nie podnoszą się natychmiast po przełączeniu przycisku. Obróć pokrętła - jeden pełny obrót lub zacznij szyć by ponownie użyć stopki.

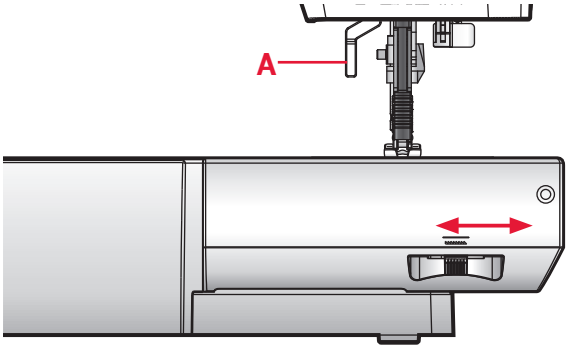

Podnoszenie stopki

Stopka może być podnoszona lub opuszczana (A). Jeżeli szyjesz ciężką tkaninę lub kilka warstw tkaniny, stopka może zostać podniesiona wyżej aby szycie było łatwiejsze.

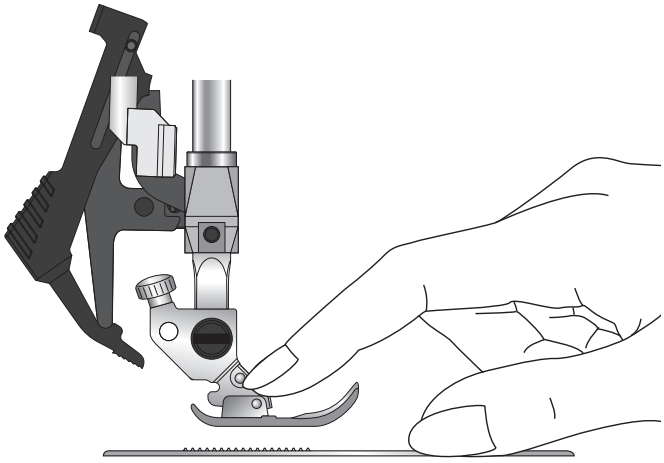

Zmiana stopki

Usunięcie stopki

Naciśnij sopkę w dół do momentu oddzielenia jej od uchwytu.

Przymocowanie stopki

Połóż stopkę pod uchwytem stopki (B), ustaw nacięcie (C) z bolcami (D).

Obniż stopkę, stopka połączy się z uchwytem.

Uwaga: Sprawdź czy stopka jest właściwie przymocowana poprzez podniesienie stopki do góry.

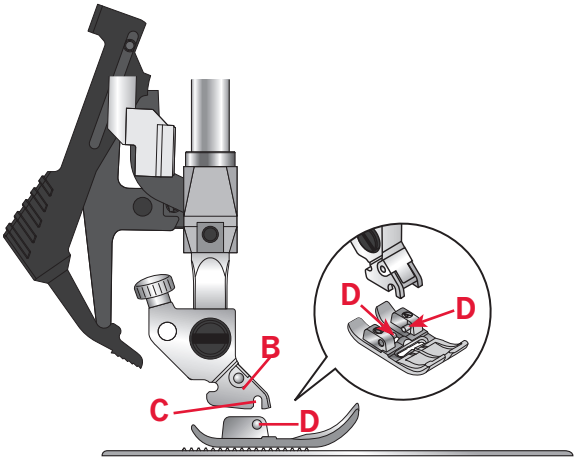

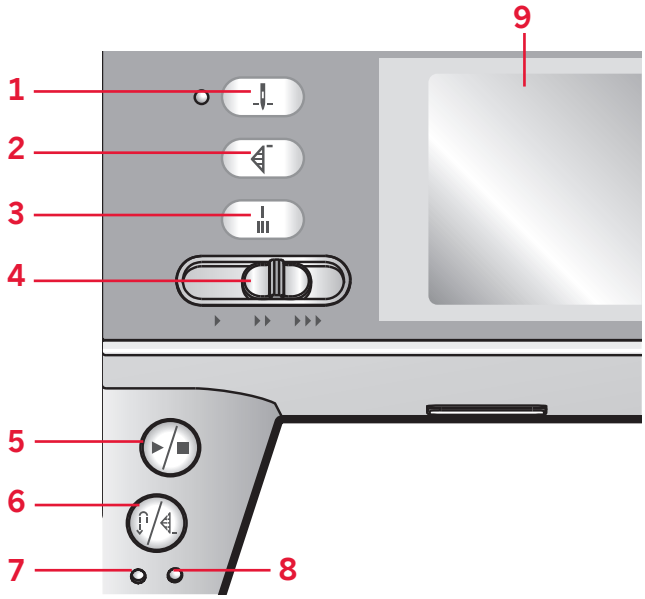

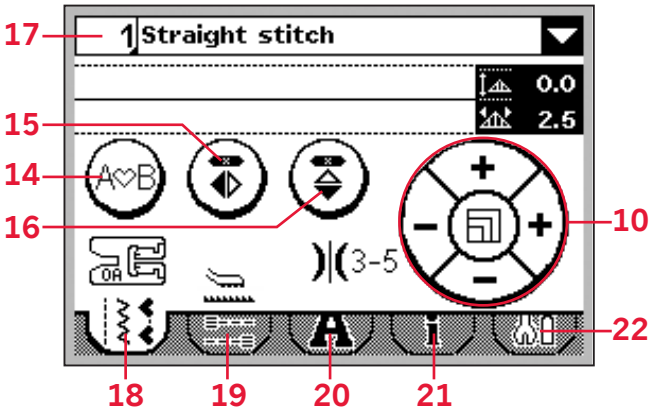

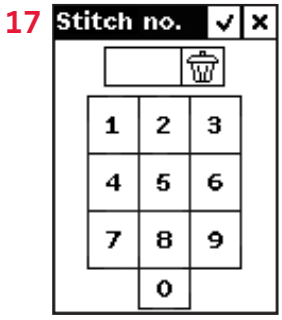

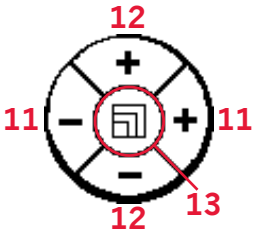

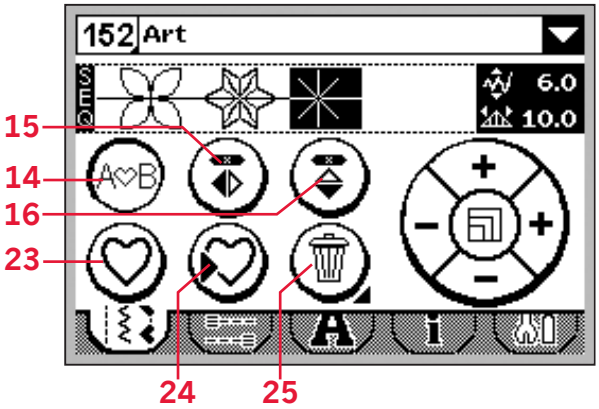

Przyciski dla maszyny Ambition™ 1.5

Igła w górę/dół zgodnie ze wskazówką (1)

Wciśnij guzik aby przesunąć igłę do góry lub na dół. Ustawienie pozycji zatrzymania igły jest zmienione równocześnie. Wskaźnik jest zapalony kiedy The indicator is lit when igła jest uruchamiana w dół.

Możesz także ściągnąć stopkę aby móc podnieść lub obniżyć igłę.

Wznowienie ściegu (2)

Jeżeli przestaniesz szyć w środku ściegu, naciśnij ponownie guzik wznawiający ponownie szycie od początku ściegu bez konieczności restartowania ustawień, które zostały zrobione.

Jeżeli naciśniesz przycisk wznowienia ściegu w trakcie szycia, ścieg zostanie zakończony, a maszyna się zatrzyma.

Jeżeli naciskasz guzik wznowienia ściegu kiedy aktywnie szyjesz, ścieg będzie skończony i maszyna wtedy będzie stawać.

Natychmiastowe związywanie ściegu (3)

Naciśnij przycisk związywania ściegu (tie-off) w trakcie szycia, kilka ściegów zostanie związanych i zatrzymają się automatycznie.

Dźwignia kontroli szybkości (4)

Dźwignia kontroli szybkości ustawia szybkość szycia na maksymalną. Aby zwiększyć szybkość szycia należy przesunąć dźwignię w prawo, aby zmniejszyć szybkość szycia, w lewo.

Włączenie/wyłączenie (5)

Naciśnij guzik aby rozpocząć włączyć albo wyłączyć maszynę bez użycia stopki. Naciśnij guzik ponownie aby włączyć i ponownie aby wyłączyć.

Ścieg odwrotny (6) ze wskaźnikiem (7)

Aby utrwalić ścieg odwrotny, naciśnij guzik przed rozpoczęciem szycia. Aby zachować odwrotny ścieg proszę cisnąć przycik przed rozpoczęciem szycia. Wskaźnik będzie zapalony i maszyna rozpocznie szycie odwrotnie dopóki ponownie nie wciśniesz guzika odwołać czynność.

JeżeliIf you press the reverse button while sewing, the machine sews in reverse for as long as you keep the button pressed. The reverse indicator is lit when the reverse button is pressed.

Reverse is also used when sewing buttonholes, programmed tie-off end and darning stitches to step between the parts of the stitch.

Program związywania ściegów (6) ze wskaźnikiem (8)

Wskaźnik programu związywania ściegów będzie zapalony jeśli jedna albo kilka funkcji związywania ściegów jest aktywna. Wskaźnik przestanie świecić jeśli opcje związywania ściegów będą wyłączone.

Ekran sensorowy dla maszyny
Ambition™ 1.5

Ekran sensorowy pozwala sprawdzić wszystkie dotychczasowe wybory i opcje. Ściegi są pokazane w prawdziwej wielkości.

Koło dotykowe (10)
Koło dotykowe posiada kilka funkcji. W trybie szycia dostosowuje szerokość ściegu oraz długość ściegu. W kolejności używa się kursora (cofa się) aby dopasować ściegi.

Szerokość ściegu i pozycja ściegu (11)
Zwiększ lub zmniejsz szerokość ściegu używając w prawo "+" i w lewo "-" ikon koła dotykowego.

Dla prostych ściegów użyj w prawo "+" i w lewo "-" ikon na kole dotykowym by zmienić pozycję ściegu.

Dla ściegów atłasowych, użyj w górę "+" i w dół "-" ikon na kole dotykowym by zmienić ustawienia wybranego ściegu.

Wydłużenie (13)
Kiedy ścieg atłasowy zostanie wybrany, wciśnij środek koła dotykowego aby aktywować wydłużenie. Ikona zmienia się. Użyj w prawo "+" i lewo "-" ikon by zmienić wydłużenie ściegu atłasowego. Należy przekręcić pokrętło w prawo.

Sekwencje (14)
Wciśnij 'enter' i 'exit' sekwencji.

Lustrzane odbicie pionowe (15)
Dla lustrzanych ściegów pionowych i sekwencji.

Lustrzane odbicie poziome (16)
Dla lustrzanych ściegów poziomych i sekwencji.

Bezpośredni wybór (17)
Dotknij numeracji ściegów w lewym, górnym rogu ekranu aby otworzyć bezpośrednią klawiaturę pomocniczą. Poprzez dotykanie pojedynczego numeru albo kombinacji numerów od 0 do 9 wybierz ścieg reprezentowany przez ten numer. number.

Ustawienia & funkcje tabulatora
Niektóre funkcje w maszynie są dostępne poprzez tabulatory na spodzie ekranu.

Tryb szycia (18)
Dotknij tabulatora aby rozpocząć tryb szycia. Tryb szycia jest pierwszym widokiem na ekranie sensorowym po tym, jak włączysz maszyn. Ten tabulator jest także aktywny kiedy znajdujesz się w sekwencji.

Opcje związania ściegu (19)
Dotknij aby ustawić opcje związania ściegu.

Tryb alfabetu (20)
W trybie alfabetu możesz kreować sekwencje tekstu dla różnych charakterów pism w 4 różnych czcionkach.

Informacje o ściegu (21)
Dotknij ekranu aby uzyskać więcej informacji o aktualnie wybranym ściegu.

Ustawienia menu (22)
Dotknij aby otworzyć menu dla ustawieńTouch to open the menu for machine settings.

Sekwencjonowanie

Załaduj indywidualny ścieg lub sekwencję (23)
Wciśnij, aby załadować zapisany wcześniej ścieg lub sekwencję.

Zapisz indywidualny ścieg lub sekwencję (24)
Wciśnij, aby zapisać ścieg lub sekwencję w pamięci maszyny.

Usuwanie (25)
Usuwania ściegu i sekwencji.

Przytrzymaj dłużej klawisz 'usuń', aby usunąć całą sekwencję.

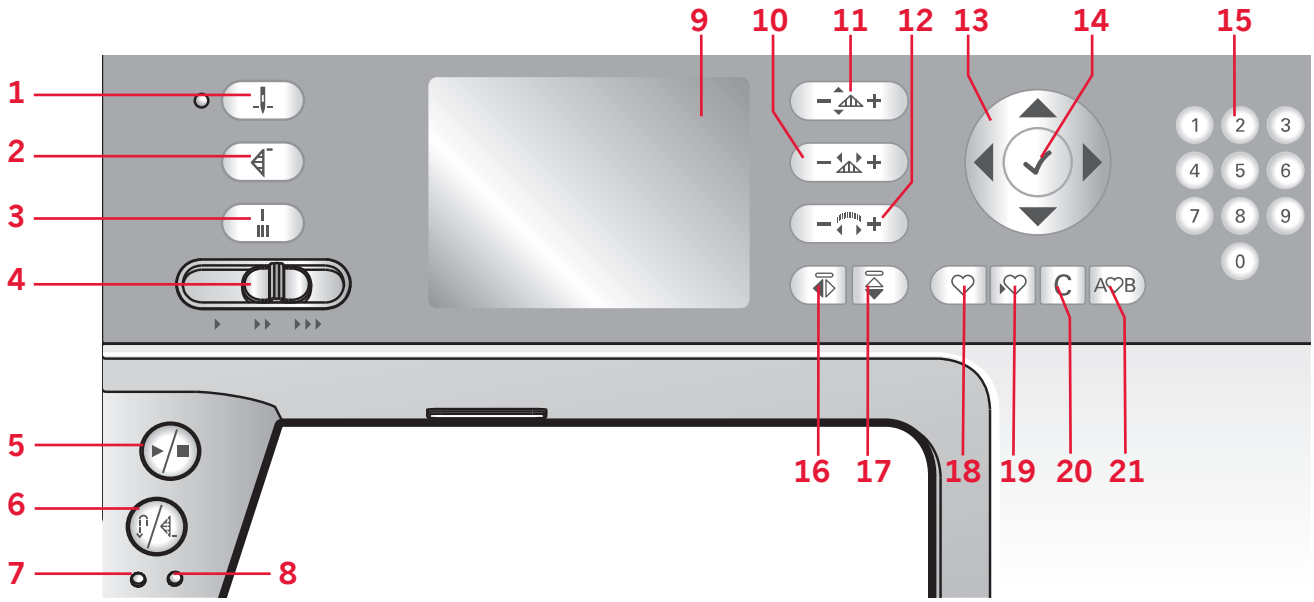

Przyciski w maszynie Ambition™ 1.0

Igła w górę/w dół ze wskaźnikiem (1)

Wciśnij przycisk do podnoszenia igły w górę lub w dół. Ustawienie pozycji zatrzymania igły jest zmieniane równocześnie. Wskaźnik jest zapalony gdy igła na dole jest uruchomiona.

Możesz również dotknąć lekko stopki aby podnieść ją lub obniżyć.

Możesz również stuknąć stopę kontrolują, by podnosić lub obniżyć igłę.

Wznowienie ściegu (2)

Kiedy przestaniesz szyć w środku ściegu, wciśnij przycisk 'restart' aby ponownie rozpocząć szycie od początku bez konieczności resetowania ustawień które zostały wprowadzone.

Jeżeli naciśniesz guzik wznowienia ściegu w trakcie szycia, ścieg będzie skończony, a maszyna stanie.

Natychmiastowe związanie ściegu (3)

Wciśnij przycisk związywani ściegu w trakcie szycia, maszyna zwiąże kilka ściegów i zatrzyma się automatycznie.

Dźwignia kontroli szybkości (4)

Dźwignia kontroli szybkości ustawia prędkość na maksimum. Aby zwiększyć prędkość szycia, przesuń dźwignię na prawo, aby zmniejszyć prędkość szycia, przesuń dźwignię w lewo.

Włączenie/Wyłączenie (5)

Wciśnij guzik aby rozpocząć albo zakończyć pracę maszyny bez użycia stopki. Wciśnij guzik ponownie aby włączyć i ponownie aby wyłączyć.

Szycie wsteczne (6) ze wskaźnikiem (7)

Aby rozpocząć szyce\ie wsteczne w trybie ciągłym, wciśnij guzik przed rozpoczęciem szycia. Wskaźnik szycia wstecznego (6) będzie zapalony, maszyna będzie w trybie szycia wstecznego do momentu ponownego wciśnięcia guzika.

Jeżeli wciśniesz guzik w trakcie szycia, maszyna będzie szyła wstecznie tak długo jak guzik będzie wciśnięty. Wskaźnik szycia wstecznego będzie zapalony dopóki przycisk będzie wciśnięty.

Szycia wstecznego można również używać szyjąc dziurki, w programie związywania ściegów 'tie-off' oraz na końcu ściegu cerującego pomiędzy częściami ściegów.

Program wiązania ściegów (6) ze wskaźnikiem (8)

Wskaźnik programu wiązania ściegów będzie się świecił jeśli jedna lub kilka funkcji programu wiązania ściegów będzie włączonych. Wskaźnik przestanie świecić dopiero jeśli funkcja programu do wiązania ściegów będzie wyłączona.

Długość ściegu i gęstość ściegu (10)

Zwiększasz lub zmniejszasz długość ściegu używając opcji "+" i "-" .

Dla ściegu satynowego użyj opcji "+" i "-" aby zmienić gęstość wybranego ściegu.

Szerokość ściegu lub ustawienie ściegu (11)

Zwiększasz lub zmniejszasz szerokość ściegu używając opcji "+" i "-".

Dla prostych ściegów użyj opcji the "+" and "-" aby zmienić pozycję.

Wydłużenie (12)
Kiedy ścieg atłasowy będzie wybrany, wciśnij "+" i "-" aby ustawić wydłużenie ściegu.

Koło (13)
Użyj tych klawiszy aby przesunąć obraz graficzny. Koło idzie do góry lub na dół strzałką, w lewo albo prawo, centrum koła jest znacznikiem. Koło przesuwa się w górę, w dół, w lewo, w prawo, na środku koła znajduje się opcja 'OK'. (14).

Koło ma kilka funkcji, przykładowo wciśnij strzałkę w górę lub w dół by przejdź między ściegami, ustaw wielkość dziurki, przesuń i zmień opcje ustawienia. Wciśnij w dół guzik, następnie przesuń w lewo lub w prawo strzałkę do wybranego trybu, do momentu dopóki tabulator jest wybrany, a następnie w lewo lub w prawo aby wybrać właściwy tryb (22-26).

Przycisk 'OK' (14)
Centrum koła jest przeznaczona dla opcji 'OK'. Użyj przycisku 'OK" aby potwierdzić wybory.

Bezpośredni wbór (15)
Przy użyciu jednego lub kombinacji guzików od 0 do 9, w trybie natychmiastowym wybierasz ścieg reprezentowany przez wybrany numer.

Odbijanie pionowe (16)
Przeznaczony do odbijania ściegów sekwencyjnych, pionowych.

Odbijanie poziome (17)
Przeznaczony do odbijania ściegów sekwencyjnych, poziomych.

Ładowanie ściegów osobistych lub sekwencyjnych (18)
Wciśnij guzik aby załadować poprzednio zapamiętany ścieg lub sekwencję.

Zatwierdzanie ściegów personalnych lub sekwencyjnych (19)
Wciśnnij guzik aby zachować ścieg lub sekwencję w pamięci maszyny.

Kasowanie (20)
Aby skasować ściegi sekwencyjne, albo sekwencje zachowane w pamięci maszyny.

Sekwencje (21)
Włącz guzik aby rozpocząć sekwencje.

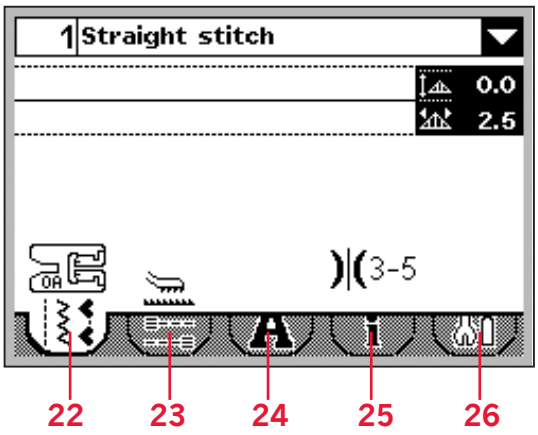

Obraz graficzny wmaszynie Aambition™ 1.0 (9)

Obraz graficzny pozwala obejrzeć wszystkie możliwości selekcji. Ściegi pokazywane są w realnej wielkości. Guziki na kole używane są aby zmienić obraz graficzny.

Ustawienia i funkcje tbulatorów

Niektóre, główne funkcje Twojej maszyny s dostępne poprzez użycie tabulatorów umieszczonych na dole ekranu. Wciśnij guzik strzałki na dół dopóki tabulator jest podświetlony, następnie zrób przejście pomiędzy tabulatorami poprzez naciskanie w lewo lub w prawo guzika strzałki (13).

Aby przenieść się bezpośrednio z lewego tabulatora do prawego tabulatora, wciśnij lewą strzałkę jeden raz. Aby przenieść się bezpośrednio z prawego tabulatora do lewgo tabulatora, wciśnij prawą strzałkę jeden raz.

Tryb szycia (22)
Tryb szycia jest pierwszym widokiem na ekranie graficznym po tym jak włączysz maszynę.

Opcje związywania ściegu (23)
Wybierz opcję związywania ściegów.

Tryb alfabetu (24)
W trybie alfabetu, możesz tworzyć sekwencje tekstowe o różnych charakterach w dwóch różnych czcionkach.

Informacje o ściegach (25)
Wybierz, aby wyświetlić bardziej szczegółowe informacje na temat aktualnie wybranego ściegu.

Ustawienia menu (26)
Wybierz, aby otworzyć menu ustawień maszyny.

Ustawienia

W menu ustawień możesz dostosować ustawienia maszyny i ekranu. Wszystkie ustawienia są przechowywane nawet jeśli maszyna jest wyłączona.

Menu ustawień (1.5)

Dotknij menu ustawień aby je otworzyć (A). Menu ustawień jest podzielone na dwie części. Wybierz tabulator (1 albo 2) poprzez dotknięcie.

Podwójna igła

Dotknij ikonę podwójnej igły aby aktywować. Dotknij "-" i "+" aby ustawić szerokość podwójnej igły. Wybrana szerokość jest pokazana na ikonie podwójnej igły.

Kiedy rozmiar podwójnej igły jest zostanie wybrany, szerokość wszystkch ściegów jest ograniczona aby zapobiec jej złamaniu.

Błędne komunikaty będą pokazywane jeśli wybierzesz ściegi które są za szerokie dla ustawień podwójnych igieł.

Kiedy aktywujesz, ikona odwójnej igły zostanie pokazana w trybie szycia.

Ustawienia będą aktywne dopóki ich nie zmienisz.

Uwaga: Podwójna igła i szerokie ściegi nie mogą być używane jednocześnie. D więk ostrzgawczy będzie słyszalny podczas próby aktywowania obu funkcji na raz.

Bezpieczna szerokość ściegu

Wybierając tę funkcję podczas używania prostej igły lub prostej stopki, aby zamknąć centralną pozycję igły dla wszystkich ściegów aby zapobiec uszkodzeniu igły czy stopki, płyty.

Naciśnij ikonę bezpiecznej szerokości ściegu aby ją aktywować. Kiedy ją aktywujesz, ikona będzie widziana na maszynie.

Ustawienia będą utrzymane do momentu ich deaktywacji.

Uwaga: Kiedy włączysz maszynę z tymi ustawieniami i dla każdego ściegu który nie jest prostym ściegiem, ki\ omunikator informuje Cię, że ustawienia maszyny są dla przeznaczone dla ściegu prostego.

Podwójna igła i szeroki, bezpieczny ścieg nie mogą być używane jednocześnie. Dźwięk ostrzgawczy będzie słyszalny jeżeli będziemy chcieli uruchomić obie funkcje na raz.

ambition™ 1.5

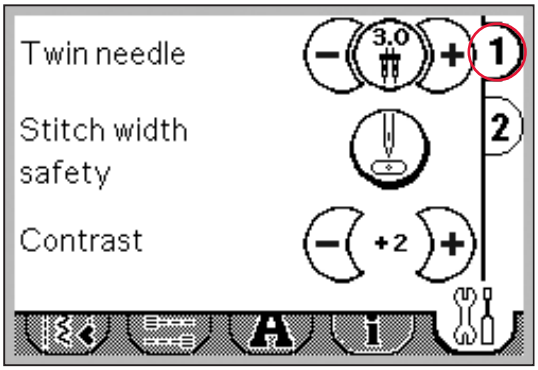

A

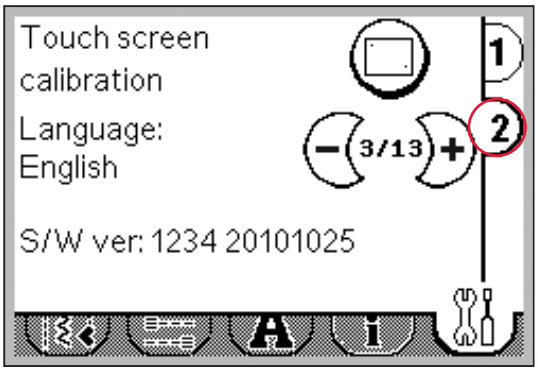

KONTRAST

Naciśnij "-" i "+" taby dostosować kontrast ekranu dotykowego. Ustawienia są przechowywane nawet jeśli maszyna jest wyłączona.

Kalibrowanie ekranu

Kiedy dotkniesz ikony dotykowej na ekranie, ekran może wymagać kalibracji aby się dostosować. Dotknij ikony kalibracji aby otworzyć specjalny podgląd dla kalibracji ekranu dotykowego. Kalibrowanie. Użyj palca aby dotknąć centrum w lewym kącie, użyj palca aby dotknąć centrum w prawym kącie. Podgląd kalibracji zakończy się automatycznie po dotknięciu.

Język

Dotknij "-" i "+" aby zmienić język we wszystkich tekstach w swojej maszynie.

Wersja oprogramowania

Sprawdź wersję oprogramowania dla Twojej maszyny do szycia.

Ustawienia menu (1.0)

Otwórz poprzez wybranie tabulatora ustawień. Przejdź między dostępnymi ustawieniami poprzez wciśnięcie góra/dół strzałki na kole.

Wciśnij 'OK' (B) aby aktywować. Wskaźnik pojawi się w okienku. Użyj lewego i prawego przycisku na kole aby ustawić szerokość igły. Wybrana szerokość jest pokazana na ekranie.

Kiedy igła podwójna zostanie wybrana, szerokość wszystkich ściegów jest ograniczona aby igła nie uległa zniszczeniu.

Komunikat ostrzegawczy będzie widoczny jeśli wybierzesz ścieg który będzie za szeroki dla podwójnej igły.

Po aktywowaniu, ikona podwójnej igły będzie widoczna przy na panelu maszyny.

Ustawienia będą aktywne do momentu ich zdeaktywowania.

Uwaga: Podwójna igła szeroki ścieg ze względów bezpieczeństwa nie mogą być używane jednocześnie. Kiedy bezpieczna szerokość zostanie wybrana, kontury igły podwójnej będą osłabione.

Ambition™ 1.0

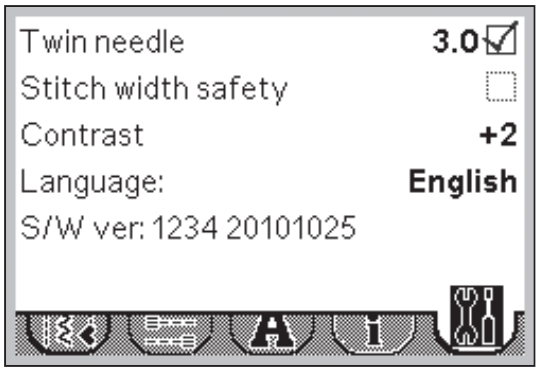

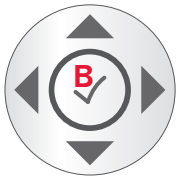

Bezpieczna szerokość ściegu

Wciśnij 'OK' (B) aby aktywować.

Wybierz tę funkcję jeśli używasz prostej igły lub prostej stopki aby zamknąć centralną pozycję igły dla wszystkich ściegów aby zapobiec uszkodzeniu igły, stopki, płyty.

Kiedy aktywujesz, bezpiecznie szeroki ścieg będzie on widoczny w module maszyny.

Ustawienia będą aktywne do momentu ich deaktywacji.

Uwaga: Kiedy włączysz maszynę i aktywujesz ustawienia dla każdego the machine with this setting activated and for every stitch selection that is not a straight stitch, a pop-up informs you that the machine is set for straight stitch.

Kiedy włączając maszynę z tym ustawieniem przyśpieszonym i dla każdego wyboru ściegu, który nie jest prostym ściegiem, pop-up informuje cię, że maszyna zostanie określony w odniesieniu do prostego ściegu.

Ścieg bezpieczny szeroki oraz podwójna igła nie mogą być używane jednocześnie. Jeżeli zostanie wybrana podwójna linia, kontury ściegu szerokiego będą słabiej widoczne.

Kontrast

Użyj lewego i prawego guzika strzałki aby dostosować kontrast do ekranu graficznego. Wybrana opcja będzie wyświetlona na ekranie.

Język

Wciśnij prawą lub lewą strzałkę aby zmienić język wszystkich komunikatów w Twojej maszynie.

Wersja oprogramowania

Sprawdź wersję oprogramowania w swojeje maszynie.

Szycie

Moduł szycia jest widoczny jako pierwszy na ekranie zaraz po włączeniu maszyny. Wybrany ścieg będzie widoczny w normalnych rozmiarach na polu ściegów. Znajdziesz tam również podstawowe informacje potrzebne do rozpoczęcia szycia. Prosty ścieg jest wybierany domyślnie.

Tryb szycia - przegląd (1.5)

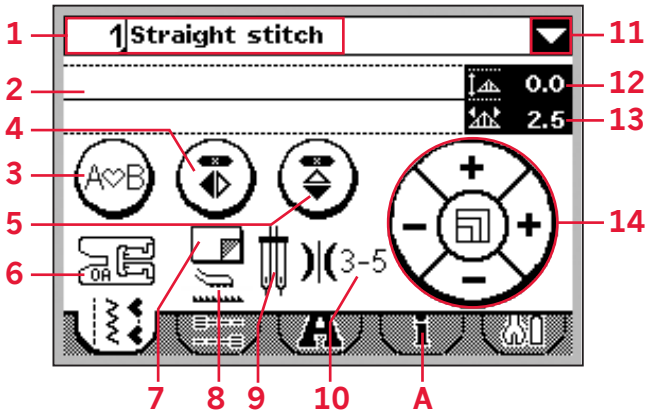

1. Numery i nazwy wybranych ściegów
2. Pole ściegu
3. Sekwencje
4. Odbijanie pionowe
5. Odbijanie poziome
6. Rekomendacja stopki
7. Rekomendacja stabilizatora
8. Ząbki transportowe/IDT™ rekomendacja
9. Rekomendacja igły/ustawienia

Ustawienia dla igły bliźniaczej

Ustawienia dla igły 'wings'

Ustawienia dla bezpiecznie szerokiego ściegu

10. Zalecane napięcie
11. Wybór ściegu - opuszczanie na dół
12. Szerokość ściegu / pozycja ściegu
13. Długość ściegu/gęstość
14. Koło dotykowe

Uwaga: Wszystkie symbole i opcje nie będą pokazywane w tym samym czasie..

Note: If the presser foot recommendation shows a presser foot with a "+", an optional presser foot is required for the selected stitch. Go to the stitch information tab (A) for details.

Wybór ściegu

Dotknij numeru ściegu na ekranie (1) aby otworzyć to open the pomocniczą klawiaturę. Dotknij pozycji 1-9 aby wybać odpowiedni ścieg. Wciśnij dwie lub trzy cyfry, a następniew ybierz szybko ściegm, a następnie wybierz ścieg od 10 w górę. Potwierdź wybór ściegu Użyj ikony kasowania (16) aby wykasować wprowadzony numer. Użyj klawiszu odwołania (17) aby zamknąć klawiaturę pomocniczą bez wybierania ściegu.

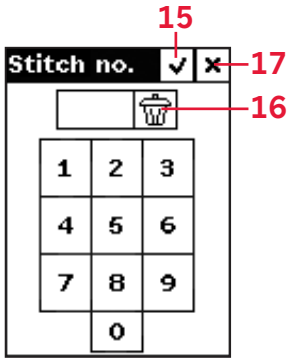

Jeżeli numer ściegu nie istnieje, usłyszysz sygnał i pierwszy wprowadzony numer zostanie wybrany automatycznie.

Możesz także wybrać ścieg poprzez użycie ściegów z listy używanych (11), i wybór ściegu z tej listy. Użyj strzałki aby zwinąć lub rozwinąć listę, a następnie dotknij nazwę ściegu który chcesz wybrać.

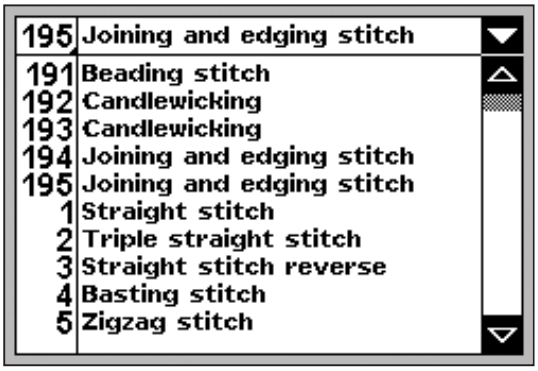

Tryb szycia - przegląd (1.0)

1. Wybierz numer i nazwę ściegu
2. Pole szycia
3. Rekomendacja stabilizatora
4. Rekomendacja stopki
5. Ząbki transportowe/IDT™ rekomendacja
6. Rekomendacja igieł/ustawienia

Ustawienia dla igły podwójnej

Ustawienia dla igły 'wing'

Ustawienia dla bezpiecznie szerokiego ściegu

7. Rekomendowane napięcie nitki
8. Szerokość ściegu/pozycja ściegu
9. Długość ściegu/grubość

Uwaga: Wszystkie symbole i opcje nie będą pokazywane w tym samym czasie.

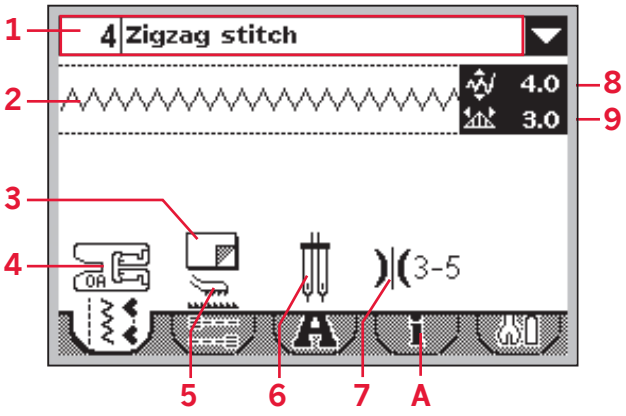

Note: If the presser foot recommendation shows a presser foot with a "+", an optional presser foot is required for the selected stitch. Go to the stitch information tab (A) for details.

Wybór ściegów

Poprzez naciśnięcie jednego z bezpośrednich przycisków, wybierasz numer ściegu natychmiast. Wciśnij 2 lub 3 liczby szybko aby wybrać ściegi od 10 w górę. Jeżeli numer ściegu nie istnieje, usłyszysz sygnał i pierwszy wprowadzony ścieg zostanie wybrany automatycznie.

Możesz również użyć przycisku w górę i w dół używając strzałki na kole aby przechodzić pomiędzy ściegami. Wciśnij przycisk w górę albo dól aby otworzyć listę. Poruszaj się w górę albo w dół listy używając strzałki na kole. Wciśnij OK (B) aby wybrać ścieg.

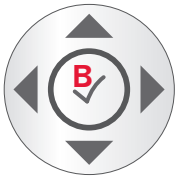

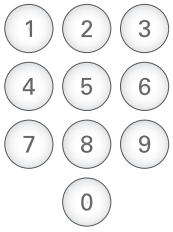

Informacje o ściegach

Wybierz tabulatorem (A) aby obejrzeć więcej szczegółów, pokażą się informacje na temat wybranego ściegu.

Dostosowanie ściegów

Twoja maszyna uruchomi ustawienia odpowiednie dla danego ściegu. Możesz też użyć swoich własnych ustawień dla poszczególnych ściegów.

Wszystkie zmiany ustawień, poza napięciem nitki wpływającym na dany ścieg, będą resetowane automatycznie podczas wyboru kolejnego ściegu. Zmiany ustawień nie są automatycznie zachowywane kiedy maszyna zostanie wyłączona.

Ustawienia szerokości ściegu i długości ściegu są pokazywane dla każdego ustawienia. Kiedy próbujesz wyjść poza minimalne lub maksymalne ustawienia, będzie słychać dźwięk ostrzegawczy.

Uwaga: Numery s ą podświetlone kiedy ustawienie jest zmieniane.

Szeroki ścieg/pozycja ściegu (1)

Użyj "+" i "-" aby zwiększyć albo zmniejszyć szerokość ściegu.

Dla prostych ściegów, użyj "+" i "-" aby zmienić pozycję ściegu w prawo lub w lewo. Kiedy prosty ścieg zostaje wybrany, ikona (A) zmienia się aby pokazać, że ścieg staje się aktywny.

ambition™ 1.5

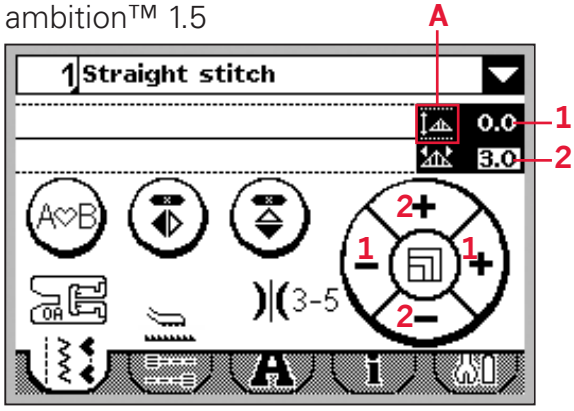

Długość ściegu/szerokość ściegu (2)

Użyj "+" i "-" aby zwiększyć lub zmniejszyć długość ściegu.

Dla ściegów satynowych grubość ściegu może być dopasowana. Ta opcja jest często używana przy wykorzystaniu specjalnych nici oraz kiedy wymagany jest mniej gęsty ścieg. Gęstość ściegu nie wpływa na faktyczną długość ściegu.

Dla satynowych ściegów, użyj "+" i "-" aby zwiększyć lub zmniejszyć grubość ściegu. Kiedy satynowy ścieg zostanie wybrany, ikona (B) zmienia się aby pokazać, że grubość ściegu jest aktywna zamiast długości ściegu.

ambition™ 1.0

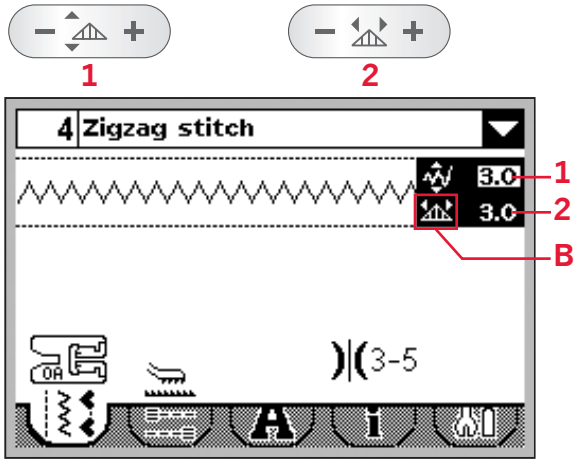

Sewing

Wydłużenie (3)

Wydłużenie jest używane do wydłużania ściegu atłasowego. The entire stitch will be longer but the density will remain the same.

For 1.5: Dotknij centralnej części koła dotykowego. Ikona zmieni się aby pokazać symbol wydłużenia. Zwiększając lub zmniejszając wydłużenie satynowego ściegu należ użyć "+" and "-".

Jeżeli wydłużenie nie jest dostępne dla wybranych ściegów, pojawi się sygnał ostrzegawczy kiedy dotkniesz centralnej części i ikona nie zmieni się.

Dla **1.0:** Wciśnij "+" i "-" przycisk wydłużania aby zwiększyć lub zmniejszyć wydłużenie satynowego ściegu.

Jeżeli opcja wydłużenia ściegu nie jest dostępna dla niektórych ściegów, usłyszysz głos ostrzegawczy jeżli wciśniesz przycisk wydłużania ściegu.

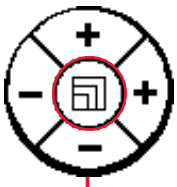

ambition™ 1.5

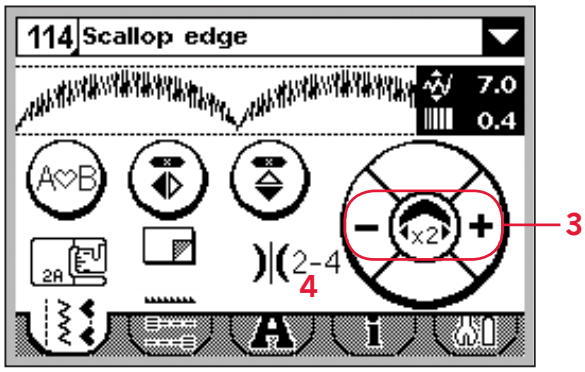

ambition™ 1.0

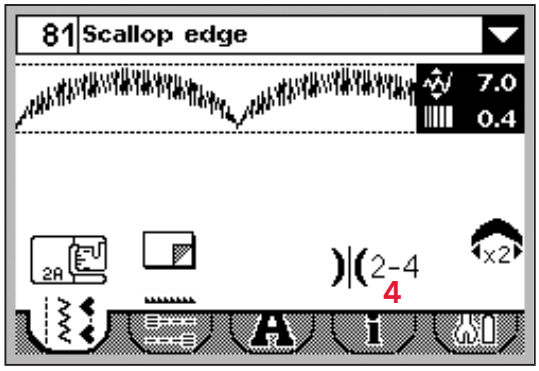

Napięcie nitki (4)

Twoja maszyna będzie pokazywała wymagane natężenie nitki dla konkretnych ściegów. Spójrz na stronę: 2:7 jak ustawić i dostosować właściwe napięcie nitki.

Odbijanie

Aby otrzyma efekt dekoracyjny, ściegi mogą być odbijane pionowo lub poziomo. Niektóre ściegi mogą być odbijane pionowo i poziomo. Niektóre ściegi zależnie od projektowania lub funkcjonalności nie mogą byc odbijane. Dziurki, ściegi cerujące są przykładami ściegów, które nie mogą być odbijane.

Aby odbić ścieg lub sekwencje pionowo, wciśnij odbijanie pionowe (A). Aby odbić ścieg poziomo, wciśnij odbijanie poziome (B).

Dźwięk ostrzegawczy będzie słyszalny kiedy będziesz chciał odbić ścieg którego nie da się odbić.

ambition™ 1.5

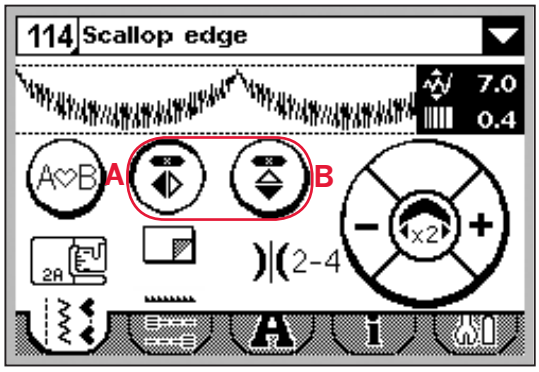

ambition™ 1.0

Opcje wiązania ściegu

Opcje wiązania ściegu pozwalają programować opcje wiązania zarówno na początku (A) jak i na końcu (B) ściegu.

1. Przejdź do opcji (1).
2. Wybierz funkcje które chcesz użyć (A i/lub B).
3. Powrót do trybu szycia następuje poprzez użycie tabulatora (2).

Mini ikony 'związania ściegu' (C) będą pokazywały się kiedy funkcja 'związania ściegu' zostanie wybrana. The selections will remain until you deselect them.

Note: Natychmiastowe użycie funkcji 'związania ściegu' przy użyciu guzika znajdującego się na maszynie.

Wybranie szycia z opcją 'związania ściegu'

1. Opcja 'związania ściegu' początkowego (A) będzie wykonana zaraz po rozpoczęciu szycia.
2. Wciśnij przycisk aby aktywować funkcję 'wiązania ściegu' końcowego (B). Wskaźnik programu będzie się świecił. Maszyna skończy szycie, a następnie zwiąże ścieg.
3. Aby deaktywować opcję 'wiązania ściegu', przejdź do opcji opisanych powyżej i wybierz wybierz opcję deaktywacji w polu wyboru.

Przycisk funkcji 'wiązania ściegu'

- Przerwij szycie i wciśnij odwrotny guzik dwa razy aby aktywować opcję odwrotnego szycia . Wskaźnik szycia odwrotnego będzie się świecił. Żaden ścieg wiążący nie będzie wykonany.
- Wciśnij odwrotny przycisk podczas szycia w odwrocie aby przyspieszyć zakończenie 'wiązania ściegu'. Wskaźnik szycia odwrotnego oraz 'wiązania ściegu' będzie się świecił.
- Aby powrócić do szycia w przód, wstrzymaj szycie odwrotne i wciśnij przycisk. Wskaźniki nie będą się świeciły, wiązanie ściegów również zostanie zatrzymane.

ambition™ 1.5

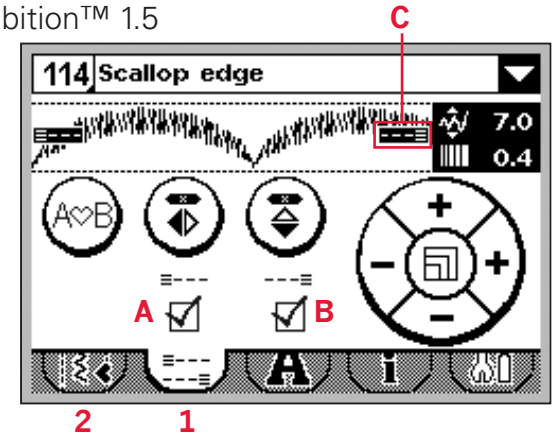

ambition™ 1.0

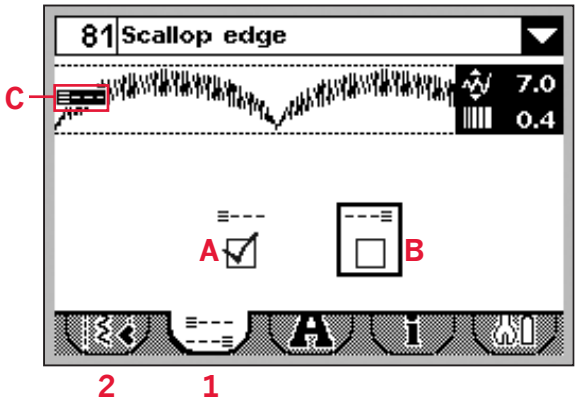

Sewing

Zachowanie indywidualnych ustawień ściegu.

Możesz zachować indywidualne ustawienia ściegu w swojej maszynie poprzez naciśnięcie przycisku zachowania. Ukażą się sekwencje w menu. Ściegi tak samo jak sekwencje mogą zachowane w 4 opcjach pamici. Stitches as well as sequences can be saved in these four memories.

Zachowanie ściegu tak jak sekwencji. Patrz strona 4:5.

Parametry długości, szerokości i grubości ściegu zostaną zachowane.

Uwaga: Niektóre specjalne ściegi, takie jak te przeznaczone do dziurek od guzików, nie mogą być zachowywane. Komunikat poinformuje Cię o tym jeśli będziesz próbować zachować tego typu ścieg.

ambition™ 1.5 ambition™ 1.0

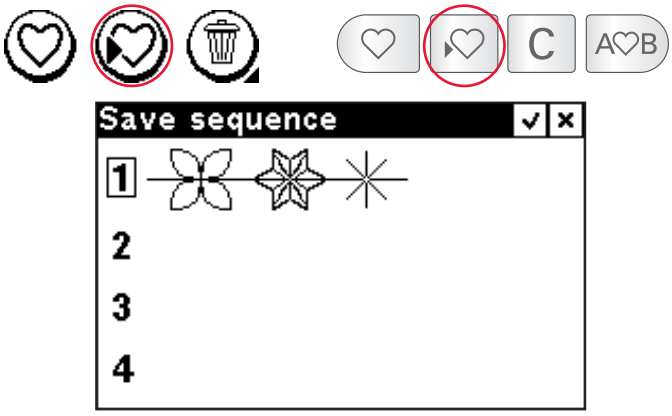

1.5

ambition™ 1.5 ambition™ 1.0

1.5

Ładowanie / programowanie indywidualnych ściegów

Ładowanie/programowanie ściegów odbywa się tak jak ładowanie / programowanie sekwencji. Otwórz menu poprzez wciśnięcie przycisku. Wybierz ścieg który chciałbyś załadować. Więce informacji na stronie 4:6.

Techniki szycia

Trzy etapy ściegu zygzakowego

Ścieg numer 9 (nr 8 w maszynie Ambition 1.0) może być użyty do obszywania delikatnych krawędzi. Upewnij się, że igła przebija tkaninę z lewej strony i obszywa krawędź z prawej strony. Ścieg numer 9 może również zostać użyty jako elastyczny ścieg pozwalający zszywać strechowy materiał.

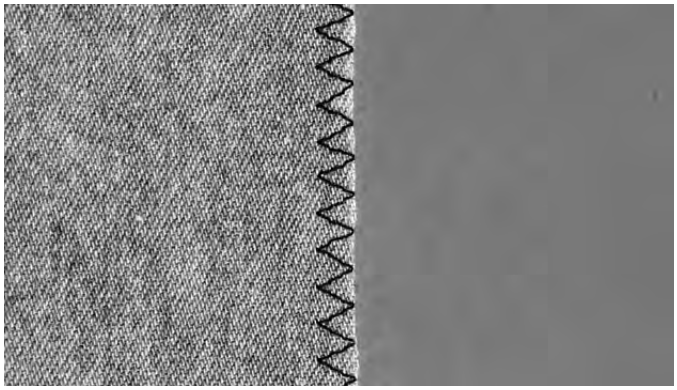

Dziurki

Dziurki w Twojej maszynie są specjalnie dostosowane dla różnych rodzajów materiałów and garments. Spójrz na tablicę ściegów na stronie 1:8 tej instrukcji aby znaleźć opisy.

Tkanina materiału powinna być wygładzona, ustabilizowana w miejscach gdzie mają być uszyte dziurki.

Jeden krok stopki do szycia dziurek 5B

1. Zaznacz miejsce dziurki na garderobie.
2. Załącz stopkę do dziurek 5B i pociągnij przycisk na płycie. Wciśnij guzik. Guzik określi długość dziurki.
3. Upewnij się, że nitka jest przeciągnięta przez dziurkę i umieszczona pod stopką.
4. Wybierz dziurkę któą chcesz obszyć i dostosuj długość i grubość jaka jest wymagana.

Uwaga: Zawsze obszyj testowo dziurkę na skrawku materiału.

5. Ułóż tkaninę pod stopką tak aby materiał został wyrównany z centralną częścią stopki.
6. Obniż dźwignię dziurki w dół i pchnij od siebie.
7. Trzymaj koniec górnej nitki i rozpocznij szycie. Dziurki są szyte od początku stopki do zakończenia.
8. Gdy tylko maszyna uszyje dziurkę, podnieś stopkę.

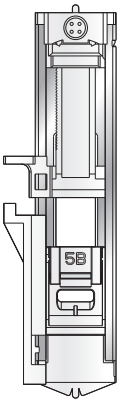

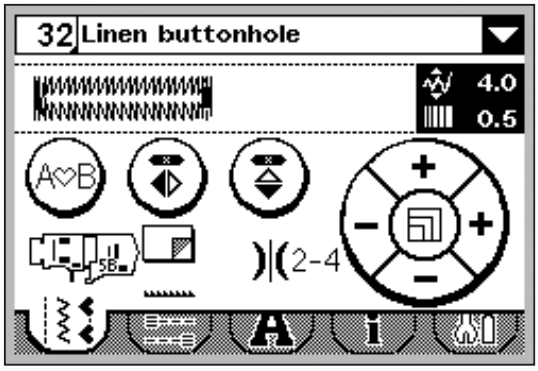

1.5

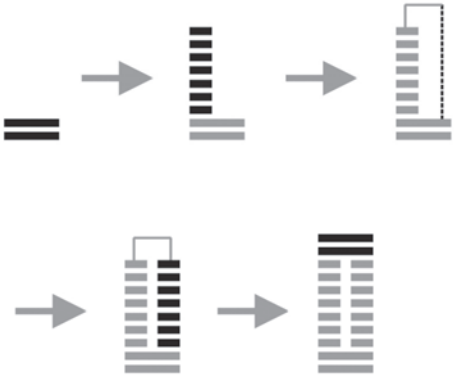

Sznurowana dziurka (materiał stretch'owy)

Kiedy szyjesz dziurkę w materiale stretch'owym zalecamy zwiększyć stabilność materiału aby chronić dziurkę przed wyciąganiem się.

1. Zrób pętelkę kawłkiem mocniejszej nitki lub zwilż bawełnę ponad palcem ponad palcem z tyłu stopki 5B. Przeciągnij ogony nitki pod stopką, do przodu, wówczas zabezpiecz dookoła palca przed stopką.
2. Zszyj dziurkę. Satynowe dziurki szyj ponad pętlą.
3. Kiedy dziurka będzie skończona, podnieść pętlę ponad palec ipociągnij luźną część.
4. Skrzyżuj pętlę przed igłą, przeciągnij w drugą stronę i zwiąż końce przed ucięciem nadmiaru.
5. Użyj narzędzia do rozcięcia szwu aby ostrożnie otworzyć/rozciąć dziurkę.

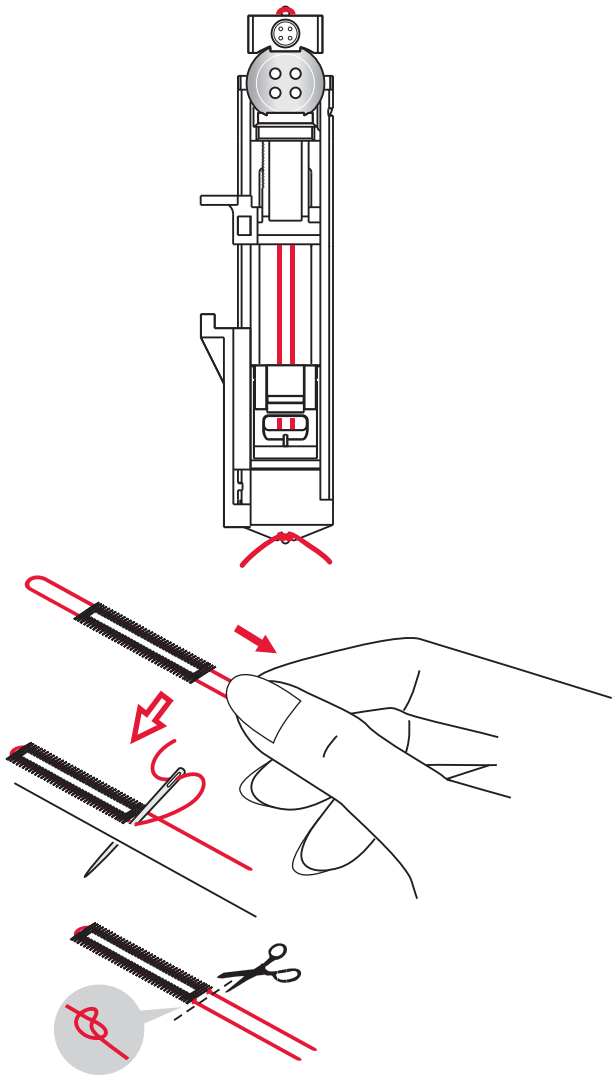

Sewing

Przyszywanie guzika

1. Aby przyszyć guzik, należy usunąć stopkę i wybrać ścieg przyszywania guzika.
2. Opuścić stopkę.
3. Umieścić guzik pod umocowaniem stopki. Użyj funkcji odbicia aby być pewnym, że dziurki w guziku są wyrównane ze skrzydłami igły. i szerokość jest odpowiednia dla danego guzika. W razie konieczności, dostosuj szerokość ściegu aby zmienić szerokość między dziurkami.
4. Możesz zwiększyć lub zmniejszyć ilość ściegów które przyszyją guzik do tkaniny, używając lewej albo prawej strzałki na kole.
5. Rozpocznij szycie. Maszyna będzie szyła program dla Ciebie, zwiąże ściegi i się wyłączy.

Uwaga: Użyj odpowiedniego narzędzia aby utworzyć trzonek nitki dla Twojego guzika. Możesz także użyć przycisk 'Sew-on' , dostępny jako dodatk opcjonalny.

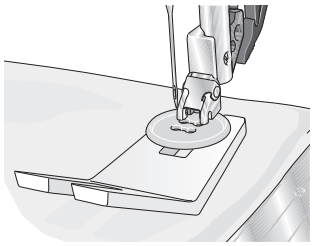

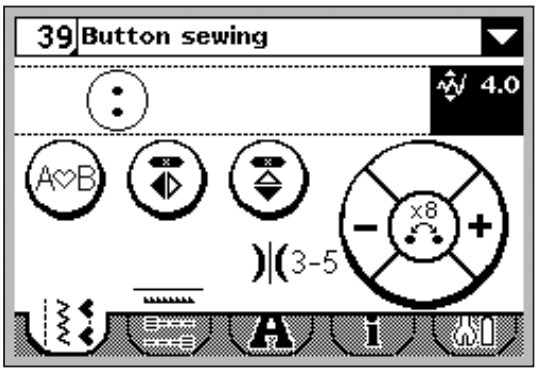

1.5

Cerowanie i naprawianie

Cerując małą dzirę zanim stanie się ona większa, można uratować garderobę. Wybierz nitkę w kolorze zbliżonym do tkaniny .

1. Ułóż tkaninę na miejscu pod dziurą lub rozdartym miejscem.
2. Wybierz ścieg cerujący.
3. Rozpocznij szycie nad dziurą dookoła niej.
4. Gdy przeszyłeś dziurę, wciśnij guzik aby ustawić d lugość ściegu. Szyjąca maszyna automatycznie uzupełni ścieg.
5. Domyślnie, maszyna będzie ustawiona tak aby powtórzyć cerowanie przy tych samych parametrach. Aby ustawić inną długość ściegu cerującego, wybierz ponownie ścieg i kontynuuj powyższe kroki 3 i 4.

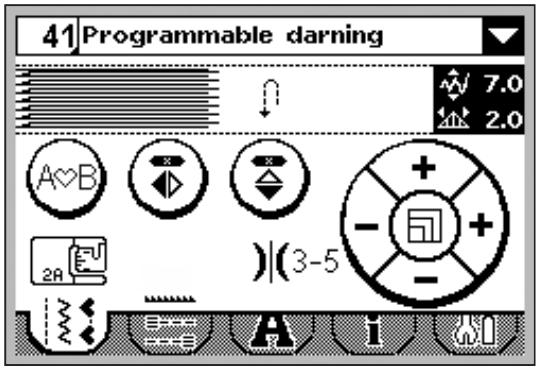

1.5

Uwaga: Ścieg cerujący również może być użyty również ze stopką 5B. Ustawienia długości cerującego ściegu poprzez pociągnięcie przycisku i obniżenie uchwytu, aby uszyć ścieg.

Obszywanie ciężkich tkanin

Kiedy szyjesz wyjątkowo ciężką tkaninę lub brzeg dżinsów stopka może się przechylić ponieważ maszyna unosi się ponad szwem. Użyj narzędzia aby zbalansować unoszenie sę stopki.

Jedna strona narzędzia jest szersza niż pozostałe. Użyj tej strony która jest najbardziej odpowiednia.

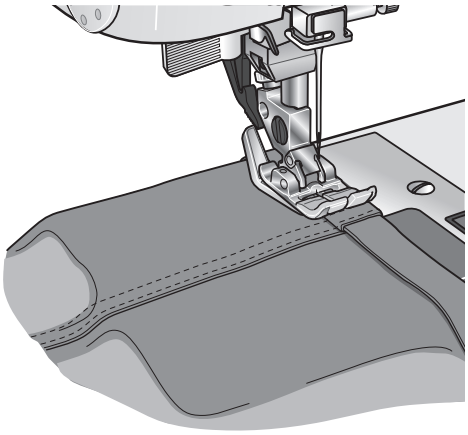

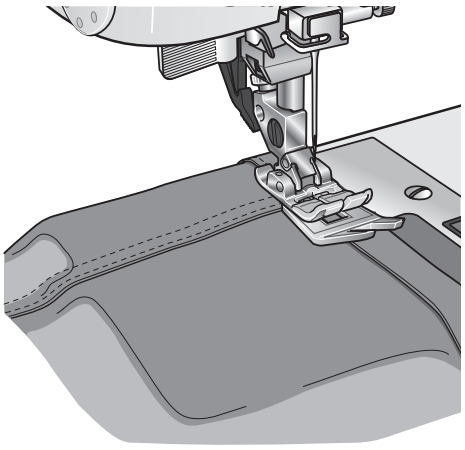

Zszywanie/pikowanie

Kołdra zazwyczaj składa się z 3 warstw, dwie warstwy tkaniny razem z warstwą środkową pomiędzy. Aby uszyć 3 warstwy razem, masz wiele możliwości zastosowania ściegów i technik.

Szycie w rowku

Użyj ściegu stopki1A z IDT™ system. Szycie w rowku oznacza użycie przewodnika stopki aby poruszać się po szwach kołdry.

Rozpocznij przez fastrygowanie kołdry przez wszystkie warstwy spinając je, rozpocznij od centrum i szyj dalej. Umieść szpilkę co 6-8 cali (15-20 cm).

Uwaga: Możesz także użyć opcji 'szycie w rowku' w IDT™ stopce #820 925- 096.

Niecodzienne ozdobienie kołdry

Upiększ swoją kodrę ozdobnymi ściegami. Ściegi mogą być szyte w podobnych lub kontrastujących kolorach. Ozdobne, ciężkie nitki mogą być czasem używane.

Wolny ruch punktowy

Wolny ruch punktowy nie tylka utrzymuje materiał, ale również wzbogaca wygląd Twojej kołdry.

Wolny ruch punktowy połączony jest z obniżonymi stopkami. Przesuwasz tkaninę ręcznie by określić długość ściegu.

1. Ustaw swoją maszynę poprzez wybranie prostego ściegu.
2. Dodaj opcje 'Open Toe Free-Motion foot' #820 988-096.
3. Opuść stopki.
4. Przypnij warstwy kołdry i przygotuj ją do szycia w rowku jak powyżej.

Uwaga! Sprawdź ścieg na skrawku tkaniny. Szyciee ze stałą szybkością pomoże utrzymać ściegi.

5. Zacznij blisko centralnej części kołdry. Weź 1 ścieg i pociągnij szpulkę na szczyt kołdry. Weź kilka ściegów i przeciągnij do siebie aby zamknąć nitki.
6. Następnie przesuń kołdrę aby Twoje szycie utworzyło wiry. Ścieg nie powinien się krzyżować ale przesuać w wijącym ruchu.

Ślepy/kryjący ścieg

Ślepy ścieg numer 16 (nr 14 w 1.0) jest używany aby utworzyć niewidoczne ściegi na materiale. Należy użyć stopki numer 3 z IDT™ systemem.

1. Skończ obszywać krawędź.
2. Złóż i naciśnij krawędź w drugą stronę.
3. Złóż brzeg ponownie w przybliżeniu 1 cm od skończonej krawędzi, od wykończonego brzegu. Druga strona Twojego projektu powinna być zwrócona ku górze.
4. Ułóż materiał pod stopką tak aby złożyć brzeg wzdłuż krawędzi A.
5. Kiedy igły skrzydłowe złożą się mogą wciągnąć fragment materiału. Jeśli ściegi są widoczne po prawej stronie, dostosuj krawędź A poprzez obracanie śruby B dopóki ścieg chwyci materiał.

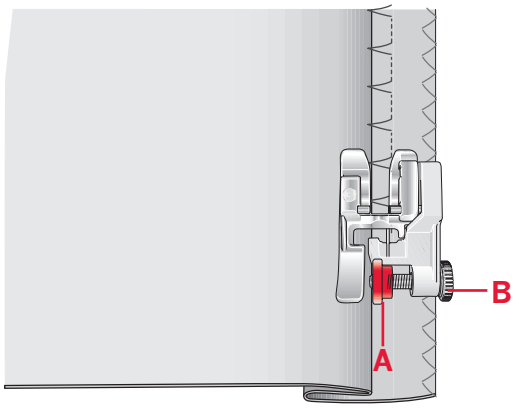

Elastyczny ścieg kryjący

Elastyczny ścieg kryjący numer 17 (15 dla maszyny 1.0) jest szczególnie odpowiedni dla materiałów strechowych ponieważ zygzak w ściegu pozwala ściegowi rozciągnąć się. Brzeg jest szyty i kończony równocześnie.

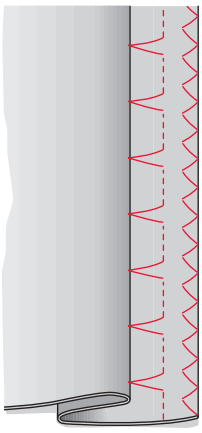

Blindhem stitch number 16 (14)

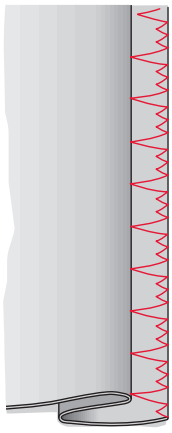

Elastic blindhem stitch number 17 (15)

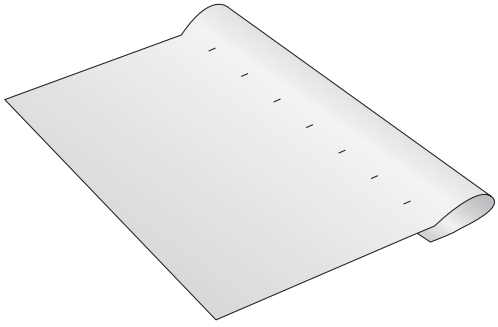

Szycie suwaka

Jest kilka różnych sposobów aby wszyć suwak. Dla lepszego rezultatu podążaj bezpośrednio za dołączonym wzorem.

Dla wszystkich typów suwaka ważne jest aby szyć blisko zbów suwaka. Stopka suwaka 4 może zostać urwana w zależności od tego jak wstawisz zamek.

Ustaw pozycję szycia tak aby igła wchodziła blisko krawędzi zębów suwaka, poprzez użycie jednej z 29 pozycji igły dostępnych dla prostego ściegu. Jeżeli stopka jest przymocowana po prawej stronie, igła musi tylko zostać przesunięta w prawo. Jeżeli stopka jest przymocowana na lewo, igła musi zostać przesunięta w lewo.

Komunikaty

Pusta szpulka (1.5)

Kiedy szpula jest prawie pusta, maszyna zatrzymuje się automatycznie i na ekranie pojawia się komunikat. Zastąp szpulę pełną i wciśnij OK.

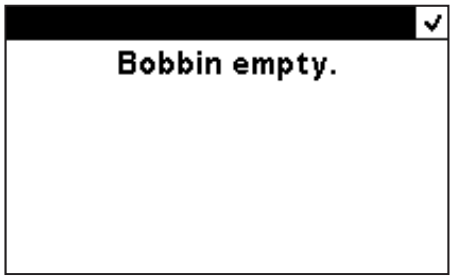

1.5

Przeciążenie motoru

Jeżeli szyjesz bardzo ciężką tkaninę lub jeżeli maszyna jest zablokowana w trakcie szycia, główny motor może zostać przeładowany i maszyna przestanie szyć. Komunikat zniknie gdy główny motor i zasilacz są bezpieczne.

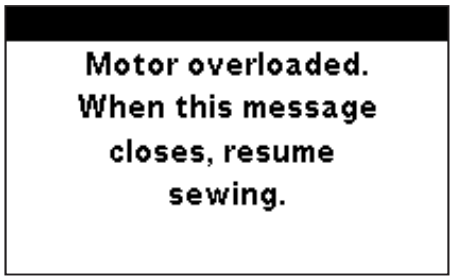

Sekwencjonowanie

Funkcja skwencjonowania w Twojej maszynie umożliwia łączenie ściegów w sekwencje. Możesz dodać 20 ściegów w tej samej sekwencji. Możesz także dostosować swój indywidualny ścieg poprzez dopasowanie do już istniejących ściegów. Zachowaj swoje indywidualne ścigi i sekwencje na swojej maszynie, przeładuj je i szyj kiedy masz ochotę.

Wszystkie ściegi w Twojej maszynnie mogą zostać użyte w sekwencji poza obszywaniem dziurek, cerowaniem, szyciem guzików.

Przegląd

1. Aktualny numer ściegu i jego nazwa
2. Pole ściegu
3. Kursor
4. Zatwierdzenie sekwencji
5. Pionowe odbicie ściegu
6. Poziome odbicie ściegu
7. Ładowanie sekwencji
8. Zatwierdzanie sekwencji
9. Kasowanie ściegów lub całych sentencji
10. Szerokość ściegu / umiejscowienie
11. Długość ściegu / grubość
12. Ruszający się kursor

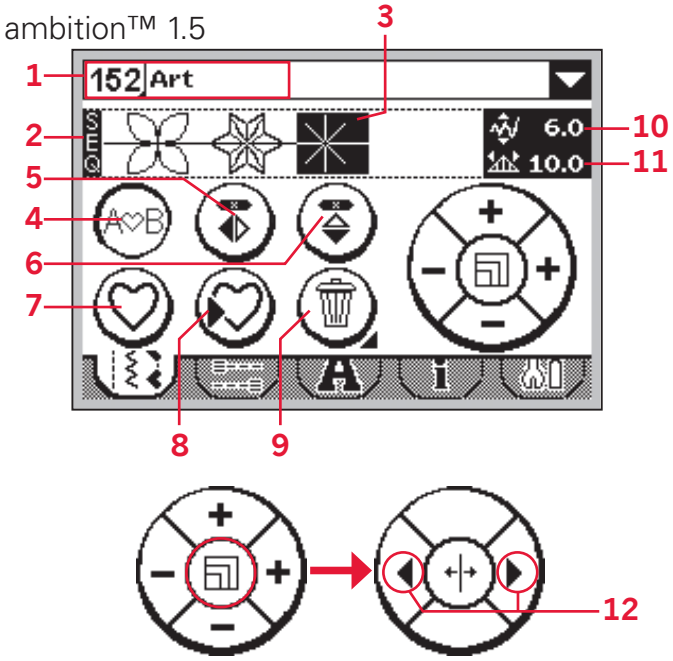

Tworzenie sekwencji

- Wciśnij sekwencje (4) aby rozpocząć działanie.
- Wybierz ścieg którego chcesz użyć (popatrz na stronę 3:1-3:2 aby sprawdzić jak wybrać dany ścieg). Ścieg pojawi się na tablicy ściegów.
- Wybierz następny ścieg, pojawi się on po prawej stronie pierwszego, wybranego uprzednio ściegu.

Ruchomy kursor (12)

Aktualna pozycja na polu ściegów jest zaznaczana przez ruchomy kursor (3). Wprowadzone ściegi będą znajdowały się w pozycji kursora.

Dla maszyny 1.5: Dotknij środka koła dotykowego. Kursor zmienia się do pozycji pionowej. Teraz można zmienić sekwncję poprzez dotknięcie lewej i prawej strony koła dotykowego.

Dla maszyny 1.0: Przesuń kursor zgodnie z sekwencjami przesuwając w lewo i w prawo strzłkę koła.

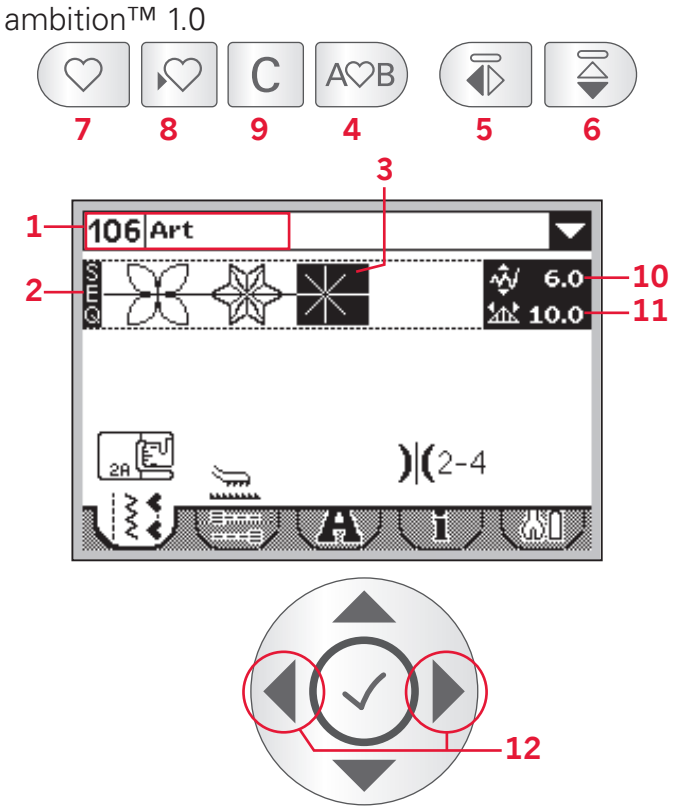

Używanie alfabetu (1.5)

Przegld modułu alfabetu

1. Wybór i podgląd czcionki
2. Nazwa wybranej czcionki
3. Opuść listę wyboru czcionki
4. Pole ściegu
5. Klawiatura
6. Zmień charakter ustwaień (wielka litera/mała litera, standardowe opcje/specjalne litery i symbole)
7. Przesuń kursor
8. Kasowanie ściegów i całych sentencji

Stwórz tekst senctencji

- Dotknij modułu alfabetu (A).
- Dotknij symbolu czcionki w lewym górnym rogu (1) aby otworzyć listę dostępych czcionek. Wybierz wymaganą czcionkę poprzez dotknięcie jej. Lista zamknie się.
- Dotknij liter, znaków charakterystycznych na klawiaturze (5) aby stworzyć sekwencje. Każda litera będzie się znajdowała na pozycji kursora na polu ściegów (4).

Aby zmienić kursor na sekwencjach, dotknij wskaźnika w dolnym rogu klawiatury na wyświetlaczu (7).

Wybieranie charakterystycznych ustwaień

Aby zmienić charakter ustwaień na większe lub mniejsze, normalne albo specjalne litery, numery, symbole, dotknij ikon w lewym, dolnym rogu klawiatury (6). Dotknij ponownie aby przejść do kolejnego ustawienia.

Uwaga: Małe litery charakterystyczne są dostępne dla czcionki Block.

Wazna uwaga:

W module alfabetu, sekwencja nie bdą aktywne dopóki znaki charakterystyczne będa wybrane. To oznacza, że pole ściegów będzie zawsze widoczne kiedy moduł alfabetu będzie włączony. Jeśli sekwencje są tworzone, a Ty opuszczasz tryb alfabetu to jego ponowne otwarcie spowoduje, że pole będzie czyste. the stitch field will be blank. Sekwencje pojawią się ponownie kiedy zostaną wybrane inne znaki. WYbrane znaki beda dodane na koniec ostatnio tworzonej sekwencji.

ambition™ 1.5

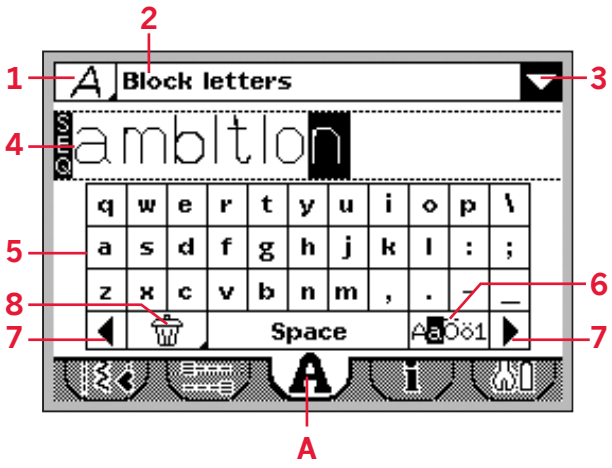

Używanie alfabetu (1.0)

Przegląd modułu alfabetu

1. Wybór i podgląd czcionki
2. Nazwa wybranej czcionki
3. Pole ściegów
4. Klawiatura
5. Zmiana charakteru ustawień (wielka litera/mała litera, normalny tryb/specjalne symbole)
6. Kasowanie

ambition™ 1.0

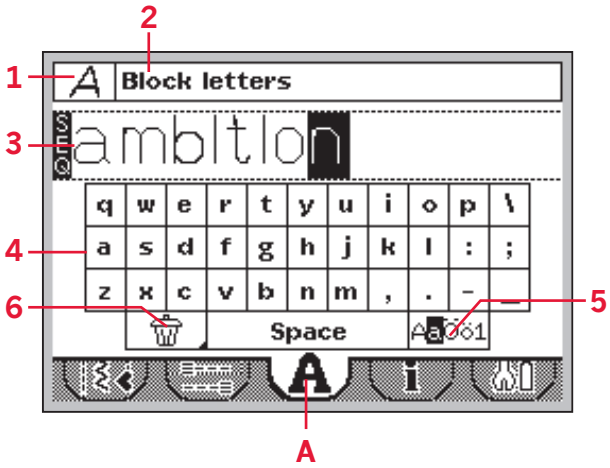

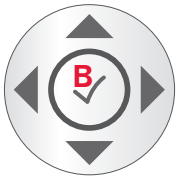

Tworzenie sekwencji tekstu

- Wciśnij lewy lub prawy wskaźnik na kole aby przejść do modułu alfabetu (A).
- Wciśnij w górę wskaźnik strzałki aby podejrzeć czcionkę (1) na szczycie ekranu zostanie wybrana. Wciśnij OK (B) aby otworzyć listę dostępnych czcionek. Przejdź do wymaganej czcionki wskaźnikiem strzałki i wciśni OK (B) aby wybrać czcionkę.
- Wciśnij w dół wskaźnik strzałki dwa razy aby przejść do klawiatury. Kręć w kółko klawiaturę używając wskaźnika strzałki, następnie wciśnij guzik OK (B) aby dodac literę albo znaki specjalne do sekwencji. Każda litera będzie umieszczona na polu ściegów.

Uwaga: Wybrane litery na klawiaturze będą podświetlone.

- Ab przesunąć kursor w sekwencji, użyj wskaźnika strzałki aby przejść do pola ściegów (3) następnie wciśnij lewy lub prawy wskaźnik kursora aby cofnąć lub przejść do przodu w sekwencji.

Wybór ustawień

Wciśnij wskaźnik kursora aby przejść do ikon ustawień (5). Wciśnij OK (B) aby przejść pomiedzy dostępnymi ustawieniami: wielkie lub małe litery, normalne lub specjalne litery, numery, symbole.

Uwaga: Małe litery charakterystyczne są dostępne dla czcionki Block.

Ważne uwagi:

W module alfabetu, sekwencje nie będą aktywne dopóki znaki charakterystyczne są wybrane. To oznacza, że pole ściegów zawsze pokaże się puste kiedy włączony jest moduł alfabetu. Jeśli sekwencje są tworzone, a Ty wyjdziesz z modułu alfabetu, następnie otworzysz go ponownie, pole ściegów będzie puste. Sekwencje pojawią się ponownie kiedy kolejne ustawienia zostaną wybrane albo jeśli sekwencje (7) zostaną włączone. Wybrane ustawienia zostaną dodane na koniec ostatnio tworzonej sekwencji.

ambition™ 1.0

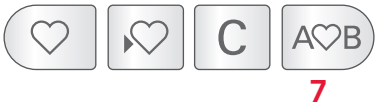

Dostosowanie ściegów

Możesz odzwieciedlić, dostosować długość, szerokość, grubość oraz pozycję wybranego ściegu.

Kiedy zmienisz wartość, cyfry będą podświetlone aby pokazać, że wartość nie jest domyślna.

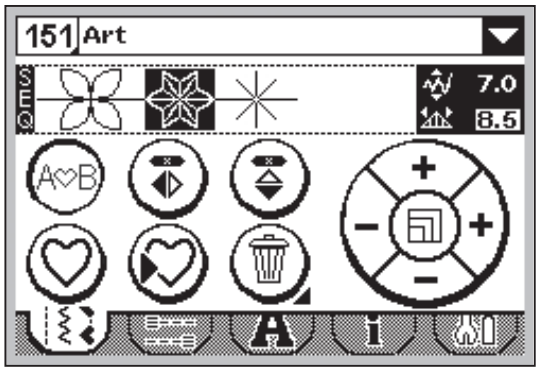

1.5

Dla maszyny 1.5: Przesuń kursor tak jak jest to opisane na stronie: 4:1. Ułóż kursor za ściegiem po tym jak dostosujesz ścieg. Dotknij środkowej części koła dotykowego. Ściegi będą podświetlone. Dostosuj ścieg tak jak jest to opisane na stronie 3:3-3:4.

Dotknij środkowej części koła dotykowego ponownie aby aktywować kursor.

Dla maszyny 1.0: Użyj lewego i prawego wskaźnika strzałki na kole aby podświetlić ścieg który chcesz dostosować. Dostosuj ścieg tak jak opisano to na stronach 3:3-3:4.

Uwaga: Dostosowanie nie zawsze spowoduje podświetlenie ściegu. Jeżeli wrócisz do modułu szycia, wszystkie utworzone opcje dostosowania będą miały wpływ na sekwencje i nie będą zachowane.

ambition™ 1.5

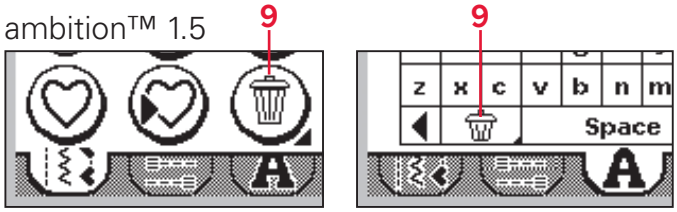

Sequencing *Alphabet mode*

Kasowanie ściegów i liter w sekwencji

Aby skasować ścieg, przesuń kursor w stronę ściegu i wciśnij 'kasuj' (9).

Aby skasować cały ścieg, wciśnij 'kasuj' przez dłuższy moment. Komunikat który ukaże się na ekranie zapyta czy na pewno chcesz skasować wszystkie ściegi. Komunikat zniknie i wszystkie skasowane ściegi znikną z pola ściegów.

ambition™ 1.0

Sequencing

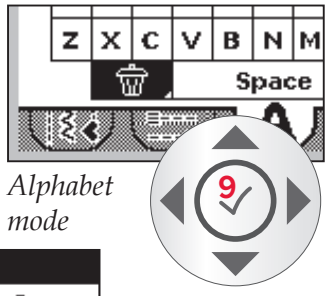

Alphabet mode

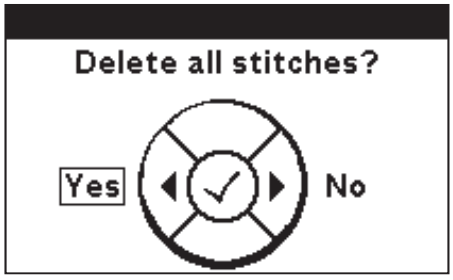

Tekst mieszany ze ściegiem ozdobnym

Łączenie tekstu sekwencyjnego ze ściegiem ozdobnym, przywraca sekwencyjne działanie poprzez wybór wybór tabulatora modułu szyjącego (B). Przesuń kursor przez tekst i wprowadź ozdobne ściegi których chcesz użyć.

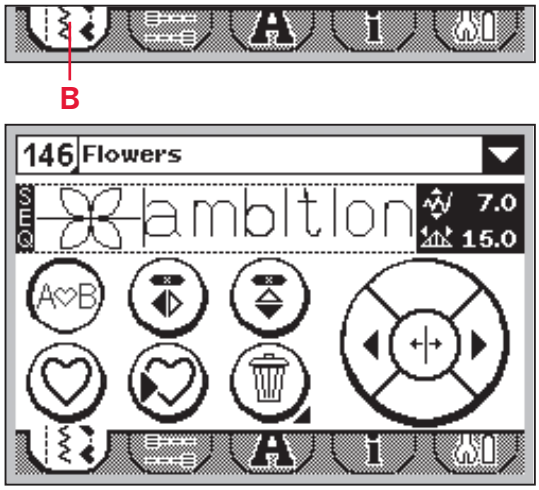

1.5

Zarządzanie swoimi sekwencjami

Możesz zachować i przeładować swoje sekwencje. W maszynie są 4 opcje pamięci gdzie możesz przechowywać swoje sekwencje.

Zachowanie sekwencji

Wybierz 'zachowaj' (8) aby otworzyć menu zachowywania sekwencji. Wybierz jedną z 4 pamięci. Wbrany numer pamięci jest okrążony ramką. Potwierdź swój wybór i wciśnij przycisk OK (C).

Jeśli pamięć jest pełna, pojawi się komunikat z pytaniem czy chcesz listę ostatnich zachowanych ściegów razem z nowym. Wybierz OK/yes (C) aby zatwierdzić lub wykasuj/no (D) aby zamknąć okienko komunikatu bez zapisywania.

Dla maszyny 1.5: Aby zamknąć menu zachowywania w pamięci, dotknij 'wykasuj' (D).

Dla maszyny 1.0: Aby zamknąć menu zachowywania wciśnij guzik zachowywania (8).

ambition™ 1.5

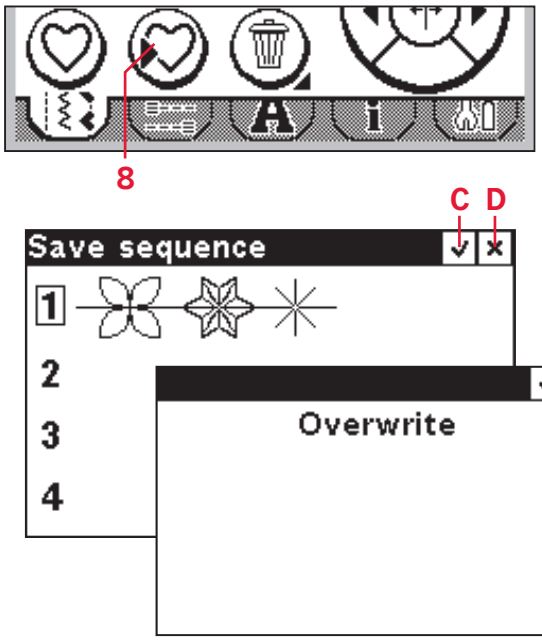

ambition™ 1.0

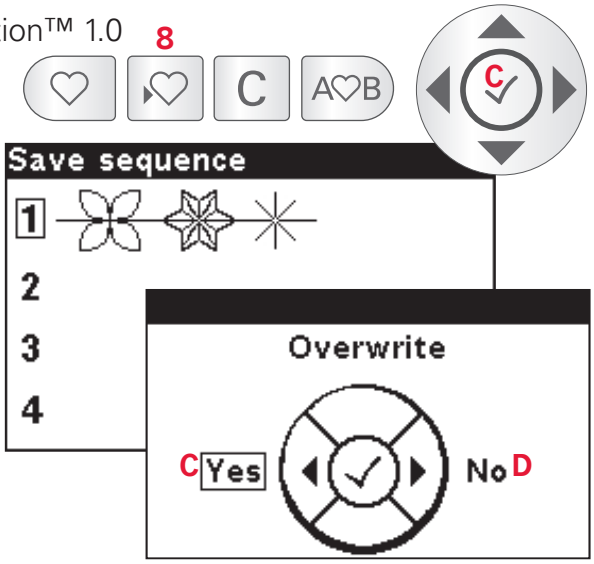

Ładowanie sekwencji

Wybierz opcje ładowania (7) aby otworzyć menu sekwencji. Wybierz sekwencje które chcesz załadować. Wybieranie numeru odbywa się dzięki ramce. Potwierdź swój wybór poprzez wciśnięcie guzika OK (C).

Sekwencje pojawią się w module maszyny.

For 1.5: Aby wyjść z menu ładowania sekwencji bez ich ładowania, wybierz opcję 'usuń' (D).

For 1.0: Aby wyjść z menu ładowania sekwencji bez ich ładowania wybierz opcję (7).

ambition™ 1.5

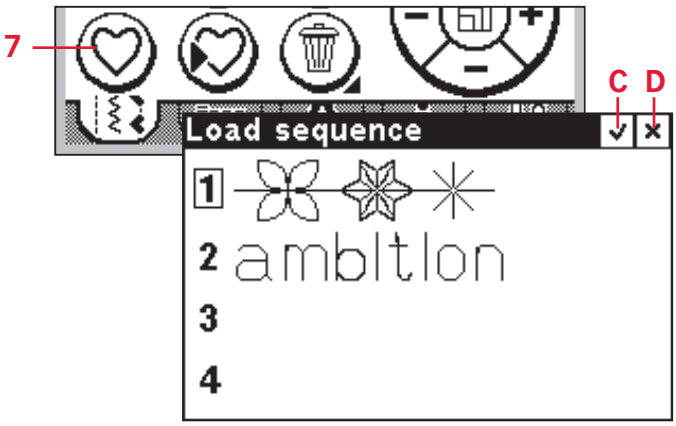

ambition™ 1.0

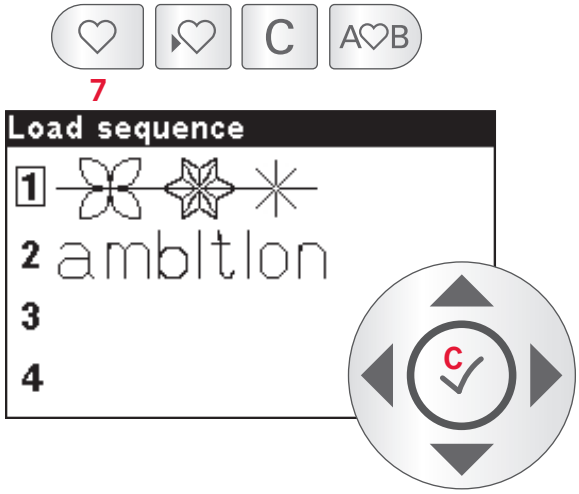

Zachowanie sekwencji

Aby zachować sekwencje, powróć do modułu szycia poprzez wciśnięcie guzika sekwencji (4) lub przejście do stopki. Twoje sekwencje są gotowe aby sewn out. Szycie sekwencyjne będzie kontynuowane. Your sequence is ready to be sewn out. The sequence will be sewn continuously.

Aby przeszyć tylko jedną powtókę z Twojej sekwencji, dodaj ścieg związany tak jak na stronie 3:5.

Uwaga: Dostosowanie utworzone w module wpłynie na całość sekwencji. Jednkaże, te dostosowania nie zostaną zachowane jeżeli wrócisz do sekwencji.

Ambition™ 1.5

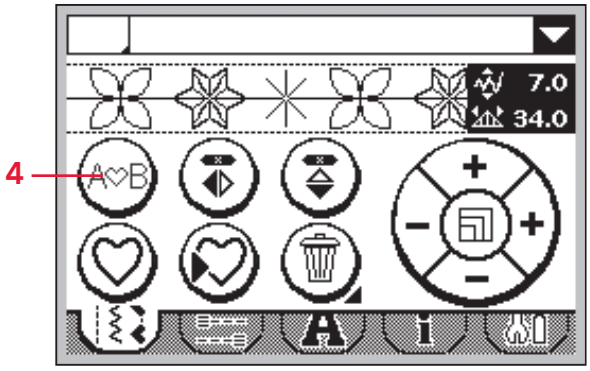

Ambition™ 1.0

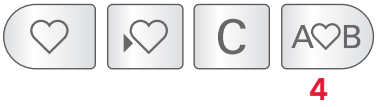

Konserwacja

Czyszczenie maszyny

Aby utrzymać swoją maszynę w dobrym stanie, czyść ją często. Smarowanie olejami nie jest konieczne.

Wytrzyj zewnętrzną powierzchnię Twojej maszyny szmatką aby usunąć kurz.

Wytrzyj ekran czystą, miękką i wilgotną szmatką.

Czyszczenie powierzchni szpulki

⚠ *Uwaga: Podnieś igłę, opuść stopkę i wyłącz maszynę.*

Usuń stopkę. Przesuń przycisk stopki (A) na prawo i przesuń wierzch szpulki (B) i szpulkę. Użyj śrubokrętu, aby usunąć dwie śruby (C) w płycie ściegowej. Podnieś w grę płytę ściegową.

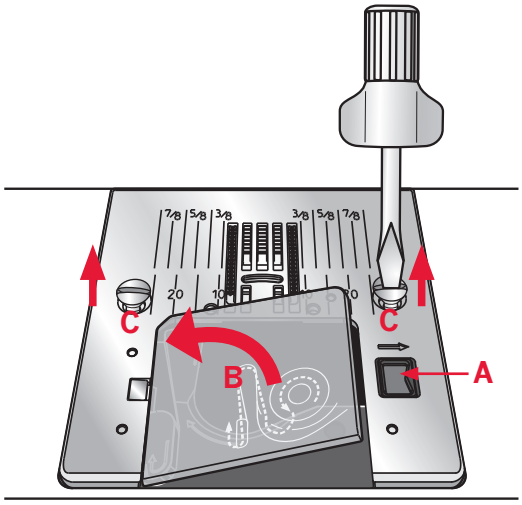

Wyczyść stopkę i powierzchnię szpulki szczoteczką do akcesoriów.

Czyszcząc obszar pod szpulką

Czyść obszar pod szpulą zawsze po uszyciu kilku projektów lub kiedy zauważysz kumulację szarpanych nitek w obrębie szpuli.

Usuń szpulkę poprzez jej podniesienie. Wyczyść obszar szczoteczką lub suchą szmatką.

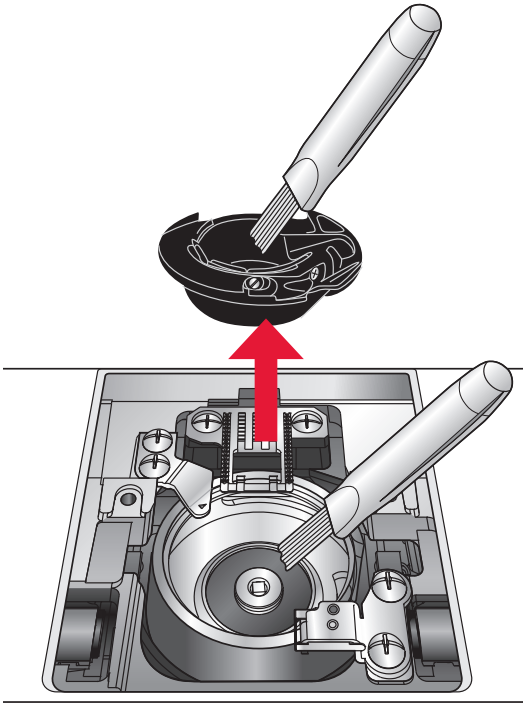

Włóż ponownie szpulę w przeznaczone miejsce tak żeby bolce weszły w odpowiednie miejsca (D).

Uwaga: Nie zdmuchuj powietrza do środka ponieważ kurz zostanie przeniesiony do środka maszyny.

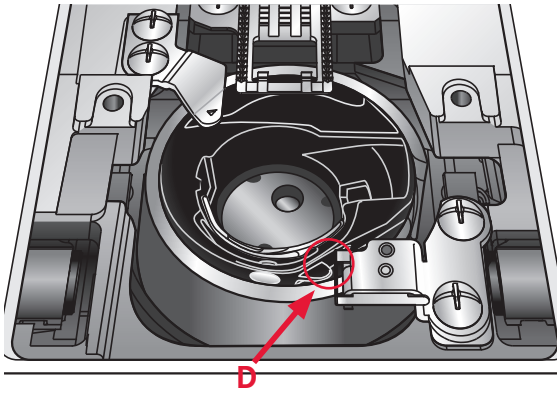

Wymiana płyty ściegowej

Po opuszczeniu stopki, wymień płytę ściegową, wstaw i zakręć dwie śruby. Wymień przykrywę szpulki.

Przykłady problemów

W poniższym przewodniku przykładowych problemów znajdziesz rozwiązanie problemów któe może mogą pojawić się w Twojej maszynie. Aby otrzymać więcej informacji proszę skontaktuj się z lokalnym przedstawicielem PFAFF®.

Przykłady problemów	Sposób postępowania
Ogólne problemy	
Szpulka nie działa? (1.5)	Wyczyść materiał z obszaru szpulki.
Materiał nie przesuwa się?	Upewnij się, że stopka jest opuszczona.
Błędny ścieg, nieregularny ścieg?	Zmień ustawienia podwójnej igły lub szerokość ściegu w ustawieniach menu.
Igła złamała się?	Wstaw igłę we właściwy sposób, spójrz na stronę 2:9. Dodaj właściwą igłę do materiału.
Maszyna nie szyje?	Sprawdź czy wtyczki są bezpiecznie wsadzone w gniazdko oraz podłączone do maszyny. Przesuń dźwignię nawijarki szpuli do pozycji szycia.
Przyciski maszyny nie reagują na dotknięcie?	Gniazdka i guziki funkcyjne w maszynie mogą być wrażliwe elektrycznie. Jeżeli guziki nie reagują na dotyk, wyłącz maszynę i ponownie włącz. Jeżeli problem powtarza się, skontaktuj się z lokalnym przedstawicielem Pfaff'a.
Ikony na wyświetlaczu nie są aktywne pomimo dotyku? (1.5)	Skalibruj ekran. Kalibrowanie znajduje się w ustawieniach menu.

Maszyna opuszcza ściegi	
Czy igła jest wstawiona właściwie?	Wstaw igłę w sposób właściwy, popatrz na stronę 2:9.
Wstawiłeś złą igłę?	Użyj igły w systemie 130/750 H.
Czy igła jest zgięta lub tępa?	Wstaw nową igłę.
Czy nawlokłeś nitkę właściwie?	Sprawdź jak jest nawleczona nitka.
Czy użyta jest właściwa stopka?	Dołącz właściwą stopkę.
Czy igła jest za mała dla danej nitki?	Sprawdź czy igła jest właściwa dla nitki i materiału.

Igła złamała się	
Czy wstawiłeś igłę w sposób prawidłowy?	Wstaw igłę we właściwy sposób, spójrz na stronę 2:9.
Did you insert a wrong needle?	Użyj igły w systemie 130/750 H.
Czy igła jest zgięta lub tępa?	Wstaw nową igłę.
Czy nawlokłeś nitkę właściwie?	Sprawdź jak jest nawleczona nitka.
Czy igła jest za mała dla danej nitki?	Zmień igłę na odpowiednią dla danej nitki.
Czy używasz słabej która stała się sucha?	Zmień nitkę na lepszej jakości zakupioną u autoryzowanego przedstawiciela PFAFF®.
C zy prykrywka szpulki jest prawidłowo używana?	Nałóż przykrywkę szpulki we właściwym rozmiarze dla aktualnej szpulki.
Cyz pozycja szpulki jest wałaściwie ustawiona?	Sprawdź inną pozycję szpulki (wertykalną horyzontalną.
ICzy otwór w płycie ściegowej jest zepsuty?	Zmień płytę ściegową.

Szpulka łamie się	
Czy właściwie założyłeś szpulkę?	Sprawdź szpulkę.
Czy płyta ściegowa nie jest uszkodzona?	Zmień płytę ściegową.
Czy obaszar szpulki jest czysty?	Wyczyść skrawki materiału z powierzchni szpulki.
Czy szpulka jest właściwa?	Wstaw nową szpulkę.

Szew ma nierówne ściegi	
Czy napięcie nitki jest poprawne?	Sprawdź napięcie nitki i nitki.
Czy używasz zbyt grubej nitki?	Zmień nitkę.
Czy nitka szpuli zwinięta jest równo?	Sprawdź zwijaną szpulę.
Czy właściwa igła jest użyta?	Wstaw odpowiednią igłę we właściwy sposób, spójrz na stronę 2:9.

Maszyna nie szyje lub szyje nieregularnie	
Czy nawlokłeś nitkę właściwie?	Sprawdź jak nitka jest nawleczona.
Czy skrawki materiału znajdują się pomiędzy stopkami?	Usuń płytę ściegową i wyczyść stopki szczoteczką.

Niech Twoja maszyna szyjąca będzie regularnie serwisowana przez lokalnego przedstawiciela PFAFF®!

Jeśli uwzględniłeś powyższe porady i sugestie ale problem pojawia się nadal, zawieź swoją maszynę do lokalnego przedstawiciela. Jeżeli jest szczególny problem bardzo pomocne będzie przetestować szycie na skrawku tkaniny i przynieść go do swojego przedstawiciela. Taka próbka często dostarcza cennych informacji.

Nie o oryginalne części i akcesoria

Gwarancja nie pokrywa uszkodzeń spowodowanych przez uzywanie części lub akcesoriów które nie są oryginalne.

Rezerwujemy sobie prawo zmiany wyposażenia maszyny oraz asortyentu akcesoriów bez uprzedniego powiadomienia, a także modyfikacji wydajności i wyglądu maszyny.
Modyfikacje takie będą jednak zawsze miały na celu podwyższenie zadowolenia klienta i jakości produktu.
Własność intelektualna:
VIKING, znak KEEPING THE WORLD SEWING, oraz EMERALD są znakami towarowymi należącymi do KSIN Luxembourg II, S.ar.l.
HUSQVARNA oraz znak H z koroną są znakami towarowymi Husqvarna AB.

Wszystkie znaki towarowe używane są przez VSM Group AB na podstawie licencji.
CE - Authorised Representative
VSM Group AB, SVP Worldwide
Drottninggatan 2, SE-56184, Huskvarna, SWEDEN

Pamiętaj, że w przypadku utylizacji, ten produkt musi być w bezpieczny sposób poddany recyklingowi, zgodnie z odpowiednimi przepisami prawa krajowego, dotyczącego produktów elektrycznych/ elektronicznych. Urządzeń elektrycznych nie wolno wyrzucać razem z niesortowanymi odpadami komunalnymi; trzeba je przekazać do odpowiednich punktów zbiórki. Informacje na temat możliwości utylizacji takich urządzeń można uzyskać od lokalnych władz. Podczas wymiany starych urządzeń na nowe, sprzedawca może być prawnie zobowiązany do bezpłatnego odbioru starego urządzenia.
W przypadku utylizacji urządzeń elektrycznych na wysypiskach lub składowiskach, niebezpieczne substancje mogą przedostać się do wód gruntowych i dostać się do łańcucha pokarmowego, co jest szkodliwe dla zdrowia i dobrego samopoczucia.

Za wady maszyny, Producent ,Gwarant i Sprzedawca nie uznaje przyczyn:

• Zrywanie nici,pętelkowanie nici lub głośna praca ponieważ może to być wynikiem błędnej obsługi maszyny lub subiektywne odczucie, zła jakość ,szerokość ściegu ,nie satysfakcjonująca lub nie prawidłowa praca maszyny , która może być spowodowana przez złe ustawienie paramentów maszyny lub nie znajomość obsługi lub brakiem zapoznania się z instrukcja obsługi.
• Złe lub nieprawidłowe ustawienie naprężenie górnej i dolnej nitki ,nieprawidłowa praca chwytacza oraz maszyny spowodowana złym ustawieniem i regulacją maszyny, do której prawidłowej regulacji jest zobowiązany klient, który używa maszynę.
• Nieprawidłowe wyświetlanie haftu ,wzoru i rodzaju ściegów lub innych parametrów na ekranie elektronicznym maszyny lub wyświetlaczu, który może być spowodowany spadkiem napięcia, uszkodzonym bezpiecznikiem ,innymi przypadkami zewnętrznymi.
• Kupującemu przysługuje prawo żądania obniżenia ceny lub wymiany produktu na nowy, wolny od wad, jeżeli:
- W okresie gwarancji wykonano 2 napraw tej samej, istotnej wady produktu, a produkt nadal wykazuje wadę.
- Gwarant stwierdzi na piśmie, że usunięcie wady nie jest możliwe. Wymianie podlega tylko ta część składowa produktu, w której wystąpiła wada.
• Sprzęt zwracany do wymiany musi być kompletny, bez uszkodzeń mechanicznych. Jednocześnie Konsument, który zakupił maszynę ponosi odpowiedzialność z Ustawy z dn.30.05.2014 o prawach konsumenta.

Przed uruchomieniem maszyny konsument musi się zapoznać z instrukcją obsługi. Przed rozpoczęciem użytkowania maszyny zaleca się wykonanie testu na danym materiale. Nie każdy materiał z uwagi na jego grubość, jakość, rozciągliwość nadaje się do szycia na tej maszynie.
ZALECA SIĘ WYKONYWANIE REGULARNYCH PRZEGLĄDÓW KONSERWACYJNYCH MASZYNY PRZYNAJMNIEJ RAZ NA 6 MIESIĘCY W AUTORYZOWANYM SERWISIE.

Index

A

Akcesoria 1:6
Akcesoria opcjonalne 2:4, 3:1, 3:2, 3:8, 3:10
Alfabety 1:10

B

Brzegi 3:9

C

Cerowanie 3:9

D

Dźwięk ostrzegawczy 2:14, 3:3, 3:4
Dziurki od guzików 3:7
  Stopka do dziurek od guzików 5B 1:6, 3:7, 3:8, 3:9
  Sznurowanie dziurek od guzików 3:8

E

Ekran dotykowy dla Ambition™ 1.5 ..... 2:11
Ekran dotykowy; kalibrowanie 2:14

G

Główne ściegi 2:1
Graficzny Wyświetlacz w Ambition™ 1.0 ..... 2:13
Guziki
  Guziki dla Ambition™ 1.0 2:12
  Guziki dla Ambition™ 1.5 2:10
  Guziki, szycie 3:8

I

IDT™ system 1:5, 1:6, 2:6, 3:1, 3:2, 3:10, 3:11
  Włączenie 2:6
  Wyłączenie 2:6
Igła, zmiana 2:9
Igły 2:8
Igła; nawlekanie 2:4
Igła; góra/dół 2:10, 2:12

J

Język 2:14, 2:15

K

Kalibracja ekranu dotykowego 2:14
Kasowanie 2:11, 2:13, 4:4
Kasowanie ściegów, liter w sekwencjach 4:4
Koło 2:13
Koło dotykowe 2:11
Kontrola prędkości 2:10, 2:12
Komunikaty 3:12
Kontrast 2:14, 2:15
Krawędź wskaźnika 1:6
Kursor ruchu 4:1

L

Ładowanie indywidualnych ściegów 3:6
Ładowanie indywid. ściegów i sekwencji. 2:11, 2:13
Ładowanie sekwencji 4:6

M

Menu ustawień 2:11, 2:13, 2:14, 2:15
Moduł alfabetu 2:11, 2:13, 4:2, 4:3
Montowanie maszyny w szafce 2:2
Moduł szycia 2:11, 2:13
Moduł szycia - przegląd (1.0) 3:2
Moduł szycia - przegląd (1.5) 3:1

N

Naprawa 3:9
Napięcie nitki 2:7, 3:4
  Dostosowanie 2:7
  Tarcza 2:7
Nawlekanie nitki 2:3–2:4
  Nawlekanie igły 2:4
  Nawlekanie podwójnej igły 2:4
Nacisk stopki 2:7
Natychmiastowe wiązanie ściegów 2:10, 2:12, 3:5
Nie oryginalne części i akcesoria 5:3

O

Obcinacz nitki 2:2
Obudowa, składanie 2:2
Odwrócenie 2:10, 2:12
Odbijanie poziome 2:11, 2:13
Odbijanie 3:4
Odbijanie pionowe 2:11, 2:13
OK przycisk 2:13

P

Pamięć 2:11, 2:13, 4:5, 4:6
Podniesienie stopki 2:9
Podwójna igła
  Ustawienia 2:14, 2:15
  Nawlekanie 2:4
Pojemnik na akcesoria 1:5
Połączenie tekstu ze ściegiem ozdobnym 4:5
Połączenie ze stopką 2:1
Połączenie z zasilaczem 2:1
Podkładka 1:6, 2:3, 2:4

Pokazanie kontrastu 2:14, 2:15
Podwójna stopka 2:6
Przeszycie 3:10
Przetworzenie 5:5
Przeciążenie 3:12
Przegląd sekwencji 4:1
Problemy 5:2
Przydatne ściegi 1:7–1:8
Przegląd 1:4
  Pojemnik na akcesoria 1:5
  Przednia strona 1:4
  Dodane akcesoria 1:6
  Stopki 1:6
  Tylnia strona 1:5
  Główne części 1:5
Płyta bazowa, dopasowanie 2:2

R

Rozpakowanie 2:1
Rozcinacz ściegu 1:6
Rylec 1:5, 1:6, 2:14

S

Sekwencje zachowanie 4:5
Selekcja bezpośrednia 2:11, 2:13
Stopka 2:1
Stopka 5B; obszywanie dziurek 3:7
Spakowanie maszyny po szyciu 2:1
Stopka 1:6
Stopka
  Dodanie 2:9
  Zmiana 2:9
  Nacisk 2:7
  Usunięcie 2:9
Stopka, obniżenie 2:9
Start/stop 2:10, 2:12
Suwaki 3:11
Sznurowanie dziurek od guzików 3:8
Szczoteczka 1:6
Szycie kołdry 1:9
Szpulka, wstawianie 2:6
Szpulka pomocnicza 1:6, 2:3
Szycie sekwencyjne 4:6
Szybkość szycia 2:10, 2:12
Szycie guzika 3:8
Szpulka, nakładka 1:6, 2:2, 2:3, 2:4, 2:5
Szpulka 2:2
  Szpulka pomocnicza 2:3
  Pozycja pozioma 2:2
  Pozycja pionowa 2:3
Szpulka pusta 3:12
Szpulka, zakładanie 2:6
Szpulki 1:6
Szpulki skrzydłowe 2:5
Ścieg, dostępność 3:3, 4:4
Ściegi wybór 3:1, 3:2
  Grubość ściegu 3:3
  Długość ściegu 3:3
  Pozycja ściegu 3:3
  Szerokość ściegu 3:3
Ścieg, grubość 2:11, 2:12, 3:3
Ścieg, informacje 2:11, 2:13, 3:2
Ścieg, długość 2:11, 2:12, 3:3
Ścieg zygzakowy 3:7
Ściegi ozdobne 1:9
Ścieg, przegląd 1:7
  Alfabet 1:10
  Ściegi ozdobne 1:9
  Ściegi artystyczne 1:9
  Ścieg kołdra 1:9
  Ścieg satynowy 1:9
  Ściegi techniczne 1:9
  Ściegi użyteczne 1:7
Ściegi; płyta 2:6, 2:8, 2:14, 2:15, 5:1
Ściegi; zachowanie 3:6
Ściegi i sekwencje; zachowanie 2:11, 2:13
Ścieg satynowy 1:9, 3:3, 3:4
Ściegi; pozycje 2:11, 2:12, 3:3
Ściegi; wznowienie 2:10, 2:12
Ściegi; wybieranie 3:1, 3:2
Ściegi; szerokość 2:11, 2:12, 3:3
Ściegi; bezpieczna szerokość 2:14, 2:15
Ściegi ozdobne 1:9
Ścieg ślepy, kryty 3:11
Śrubokręt 1:6, 5:1

T

Tabulatory 2:11, 2:13
Tekst, tworzenie 4:2, 4:3
Techniki szycia 3:7–3:11
  Ścieg kryjący 3:11
  Dziurki do guzików 3:7
  Cerowanie, naprawianie 3:9
  Przeszycie, pikowanie 3:10
  Szycie okrężne ciężkiej tkaniny 3:9
  Szycie suwaków 3:11
  Szycie guzika 3:8
  Ścieg zygzakowy; trzy kroki 3:7
Techniki szycia ściegów 1:9
Tworzenie sekwencji 4:1
Tworzenie tekstu 4:2, 4:3

U

Ustawienia ekranu 2:14
Ustawienie płyty maszyny 2:2
Ustawienia i funkcje tabulatorów..... 2:11, 2:13
Ustawienia charakterystyczne 4:2, 4:3

W

Wersja oprogramowania..... 2:14, 2:15
Wielozadaniowe narzędzie 1:6, 2:9, 3:8, 3:9
Własność prywatna..... 5:5
Włącz/wyłącz..... 2:1
Wolne ramię..... 2:2
Wskaźnik odwrócenia 2:10, 2:12
Wykaz problemów..... 5:2
Wybór ustawień charakterystycznych..... 4:2
Sekwencje
  Tworzenie 4:1
  Ładowanie 4:6
  Zachowanie 4:5
  Szycie 4:6, 2:11, 2:13
Wydłużenie 2:11, 2:13, 3:4

Z

Zarządzaj swoimi sentencjami 4:5
Ząbki transportowe 2:9
Zmiana stopki..... 2:9
Zmiana igły 2:9
Zmiana stopki..... 2:9
Związywanie ściegu, program..... 2:10, 2:12
Związywanie ściegu; opcje . 2:10, 2:11, 2:12, 2:13, 3:5
Zwiazywanie ściegów; program..... 2:10, 2:12, 3:5

Pozostawiamy prawo do zmiany wyposażenia maszyny i asortymentu akcesoriów bez wcześniejszego powiadomienia lub modyfikacji wykonania lub projektu.

Takie modyfikacje zawsze będą korzystne dla użytkownika i produktu.

Własność

PFAFF, AMBITION oraz IDT (wzór) są znakami towarowymi KSIN Luxembourg II, S.ar.l.

kierownictwa.

Proszę zwrócić uwagę, że aby pozbyć się produktu należy przetworzyć go zgodnie z przepisami krajowymi odnoszącymi się do sprzętu elektrycznego/elektronicznego. W razie ewentualnych wątpliwości, proszę skontaktować się z punktem sprzedaży.

www.pfaff.com

413 29 91-82A • Polski • InHouse • © 2012 KSIN Luxembourg II, S.ar.l. • Wszystkie prawa zastrzeżone • Wydrukowano w Szwecji na papierze ekologicznym.